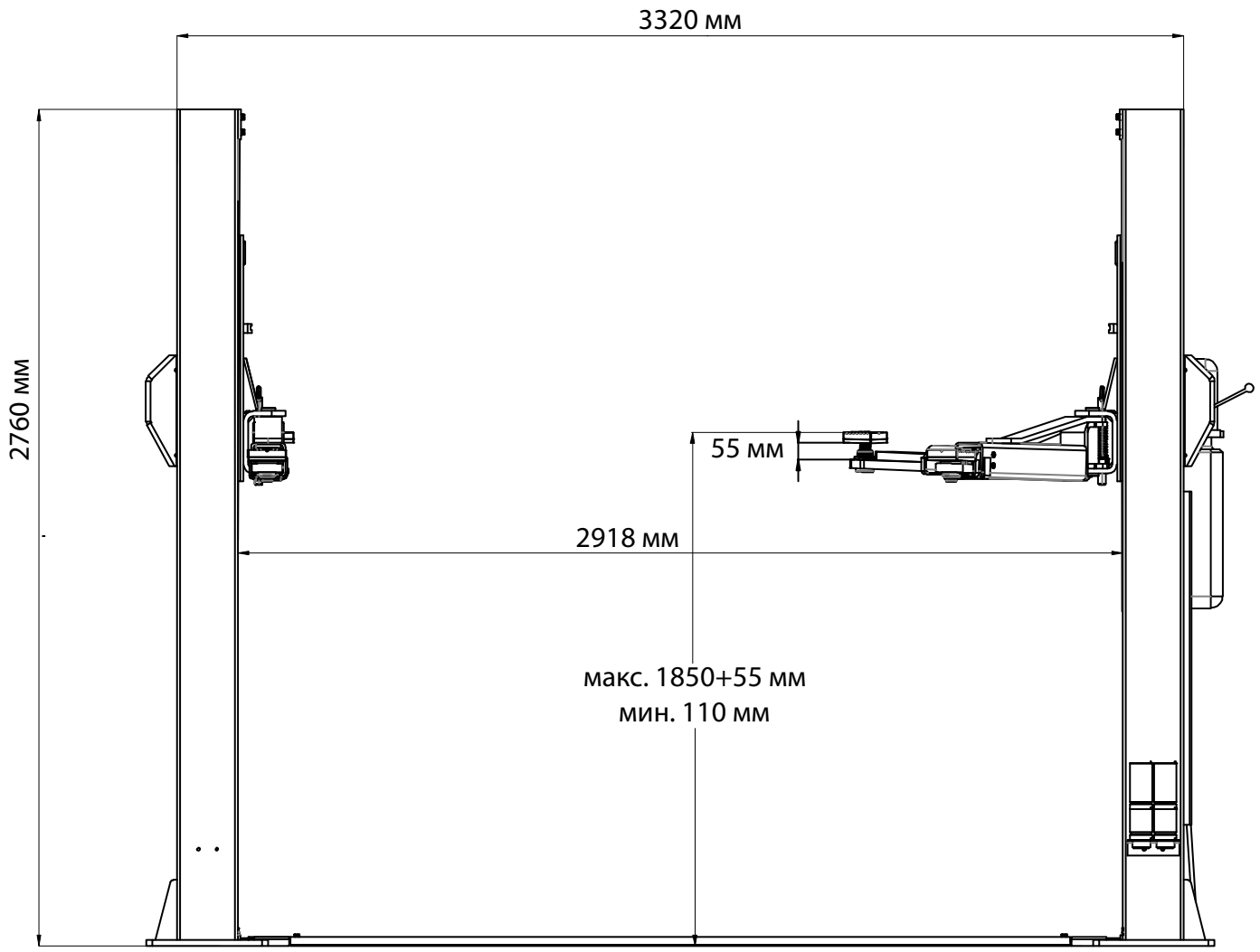
3320 мм
2760 мм
55 мм
2918 мм
макс. 1850+55 мм
мин. 110 мм

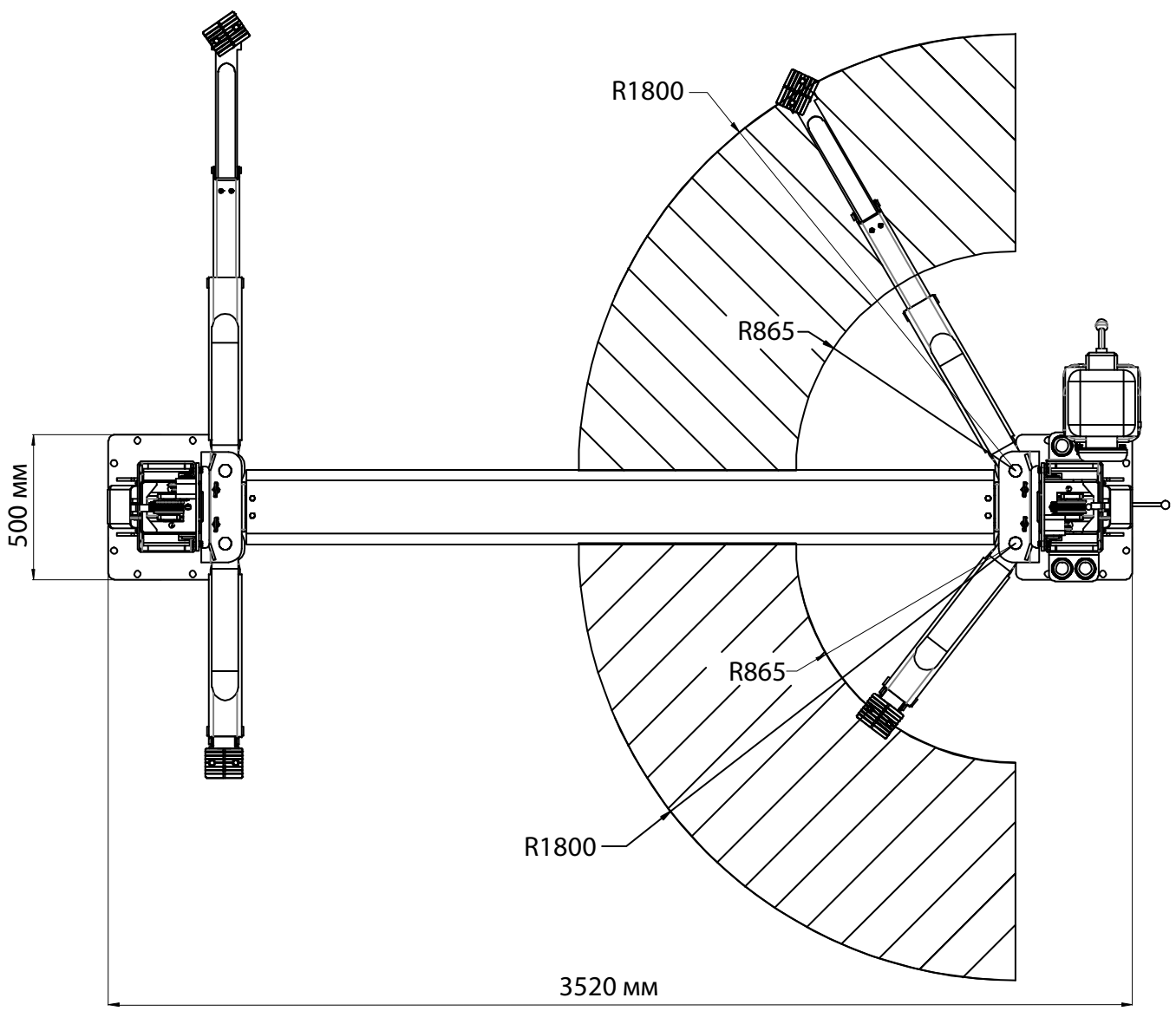
R1800
R865
500 мм
R865
R1800
3520 мм