КАНАЛЬНЫЕ КОНДИЦИОНЕРЫ

ТОО "Everest climate"
www.aircon.kz, e-mail: info@aircon.kz

Отличительные особенности канальных кондиционеров

Средненапорный канальный кондиционер

Высоконапорный канальный кондиционер

Удобная установка

- Компактная конструкция.
- Скрытая установка устройства под потолком внутреннего блока не мешает расположению осветительных приборов или конструкции помещения.
- Вентиляционные отверстия являются стандартными для простого подключения воздуховодов.
- Простота обслуживания через проводной пульт.

Возможность гибкого подключения вентиляционного канала

- Возможность с одного внутреннего блока охлаждать воздух в нескольких комнатах.
- Пультом управления можно выбрать три скорости подачи воздуха.

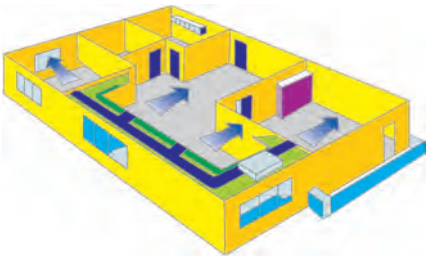

Гибкая конструкция воздуховода для различных видов помещений

- Особая конструкция с высоким статическим давлением легко применима в различных типах помещений, таких как комнаты L- типа или U- типа, воздуховыпускное отверстие может располагаться отдельно от внутреннего блока, чтобы поток воздуха распределялся одинаково, даже если помещение имеет нестандатную форму.

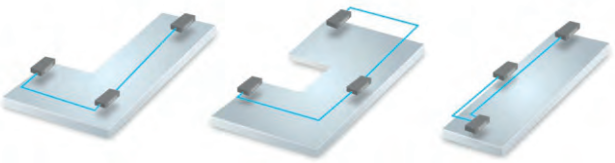

Помещение 1: «L»-тип

Помещение 2: «U»-тип

Помещение 3: узкий тип

Габаритные размеры канальных кондиционеров

ACD-80HMh, ACD-100HMh, ACD-120HM

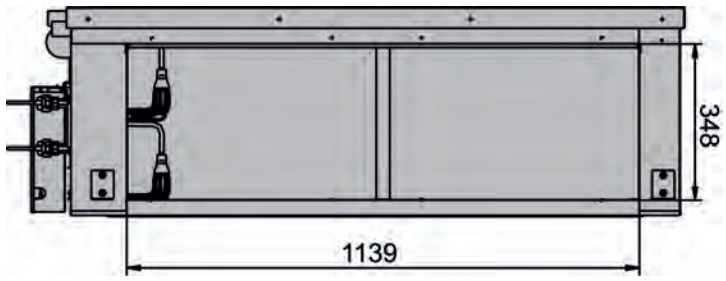

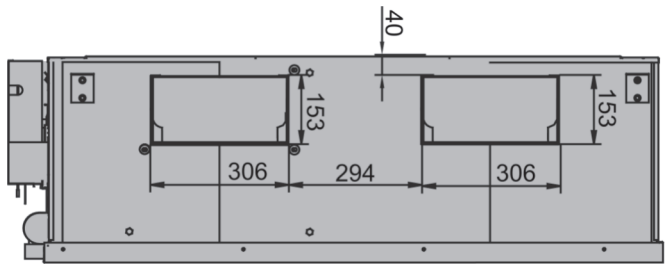

ACD-150HMh, ACD-192HMh

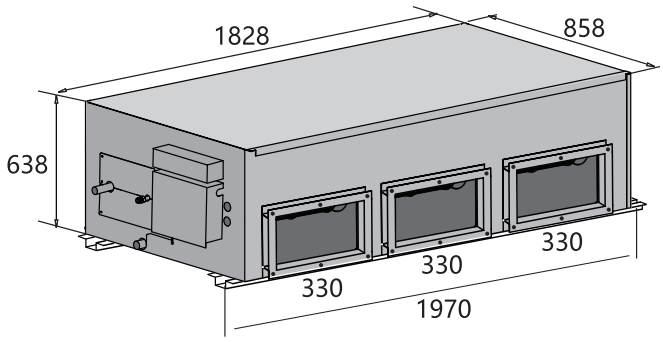

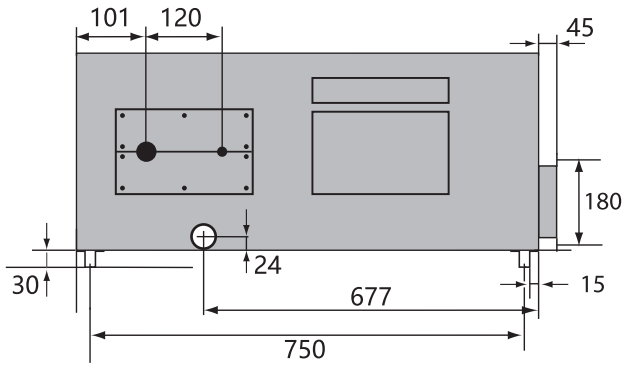

ТОО "Everest climate", Р. К., г.Алматы | +7 727 230 00 10, +7 777 250 10 90 | www.aircon.kz, e-mail: info@aircon.kz

Технические спецификации высоконапорных канальных кондиционеров

Модель			ACD-80HMh	ACD-100HMh	ACD-150HMh	ACD-192HMh
Модель наружного блока			AUO-80	AUO-100	AUO-150	AUO-192
Электропитание			220-240В, 1Ф~, 50Гц			
Охлаждение	Мощность	БТЕ/ч	76.000	96.000	150.100	192.000
		кВт	22.3	28.1	44.0	56.3
	Потребляемая	кВт	7.5	9.6	16.3	22.0
	EER	Вт/Вт	2.97	2.93	2.70	2.56
Обогрев	Мощность	БТЕ/ч	85300	106000	160300	200000
		кВт	25.0	31.1	47.0	58.6
	Потребляемая	кВт	8.3	10.3	15.7	19.3
	COP	Вт/Вт	3.01	3.02	2.99	3.04
Макс. потреб. мощность		Вт	1300	1400	2730	4690
Макс. потребляемый ток		А	5.2	5.8	12.1	20.9
Расход воздуха		$м^3$/ч	4500	5100	8500	10800
Статическое давление		Па	196	196	196	196
Уровень шума		дБ(А)	56	56	63	65
Диаметры трубопроводов	Жидкость	мм	ø9.52	ø9.52	ø16	ø16
	Газ	мм	ø22	ø25	ø32	ø32
	Дренаж	мм	0Dø41	0Dø41	0Dø41	0Dø41
Габаритные размеры (ШхГхВ)	Без упаковки	мм	1.452×462×797	1.452×462×797	1.988×669×906	1.988×669×906
	В упаковке	мм	1.555×500×875	1.555×500×875	2.095×800×964	2.095×800×964
НЕТТО/БРУТТО		кг	94 / 106	96 / 108	208 / 220	215 / 230

Технические спецификации средненапорного канального кондиционера

Модель			ACD-120HM
Модель наружного блока			AUO-120
Электропитание			220-240В, 1Ф~, 50Гц
Охлаждение	Мощность	БТЕ/ч	120.000
		кВт	35
	Потребляемая	кВт	11.9
	EER	Вт/Вт	2.94
Обогрев	Мощность	БТЕ/ч	129700
		кВт	38.0
	Потребляемая	кВт	12.7
	COP	Вт/Вт	2.99
Макс. потреб. мощность		Вт	2000
Макс. потребляемый ток		А	9.0
Расход воздуха		$м^3$/ч	6375
Статическое давление		Па	100
Уровень шума		дБ(А)	63
Диаметры трубопроводов	Жидкость	мм	ø12.7
	Газ	мм	ø28.6
	Дренаж	мм	0Dø41
Габаритные размеры (ШхГхВ)	Без упаковки	мм	1.452×462×797
	В упаковке	мм	1.555×500×875
НЕТТО/БРУТТО		кг	97 / 109