Шкаф антивандальный ProNet-9U

Паспорт изделия

Антивандальный шкаф, компактного размера, предназначен для установки в местах с ограниченным контролем доступа 19’’ сетевого активного и пассивного оборудования. Дверь распашного типа. Шкаф имеет цельнометаллическую сварную конструкцию, выполнен из прочной листовой стали. Конструкция шкафов исключает несанкционированный доступ к установленному оборудованию. Шкаф комплектуется парой вертикальных направляющих, регулируемых по глубине. Боковые стенки имеют отверстия для охлаждения оборудования. Шкаф крепиться к стене анкерными болтами (в комплект поставки не входят), через отверстия в задней стенке.

ТЕХНИЧЕСКИЕ ХАРАКТЕРИСТИКИ

Модель	ProNet-9U
Глубина,мм	450
Высота,мм	465
Ширина,мм	600
Толщина, тип материала	Холоднокатаная сталь
Покрытие	Порошково-полимерное
Цвет	Серый RAL 7035/Черный RAL 9005
Отверстия под кабельный ввод, мм /количество	22/6
Масса в сборе, кг	18

КОМПЛЕКТАЦИЯ

Шкаф в сборе, шт.	1
Монтажная стойка, шт.	2
Болт для заземления, шт.	1
Замок сувальдный/Кол-во ключей, шт.	1/2

ГАБАРИТНЫЕ РАЗМЕРЫ

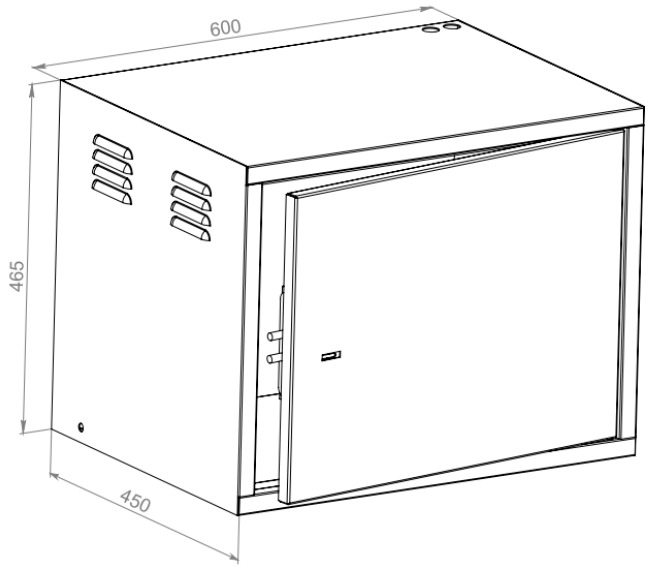

Сделано в Казахстане

Адрес предприятия-изготовителя: г.Алматы, мкр.Калкаман-2, ул.Мусабаева 9/1