Шкаф антивандальный ТКД-2

Паспорт изделия

Антивандальный шкаф, компактного размера, предназначен для установки в местах с ограниченным контролем доступа 19’’ сетевого активного и пассивного оборудования. Дверь-крышка съемная. Шкаф имеет цельнометаллическую сварную конструкцию, выполнен из прочной листовой стали. Конструкция шкафов исключает несанкционированный доступ к установленному оборудованию. Шкаф комплектуется парой 19” горизонтальных направляющих приваренных к шкафу. Шкаф крепиться к стене анкерными болтами (в комплект поставки не входят), через отверстия в задней стенке.

ТЕХНИЧЕСКИЕ ХАРАКТЕРИСТИКИ

Модель	**ТКД-2**
Глубина,мм	**205**
Высота,мм	**650**
Ширина,мм	**650**
Толщина, тип материала	**Холоднокатаная сталь**
Покрытие	**Порошково-полимерное**
Цвет	**Серый RAL 7035 шагрень**
Отверстия под кабельный ввод, количество	**4**
Масса в сборе, кг	**17,7**

КОМПЛЕКТАЦИЯ

Шкаф , шт.	**1**
Дверь-Крышка, шт.	**1**
Кронштейн для замка	**1**

ГАБАРИТНЫЕ РАЗМЕРЫ

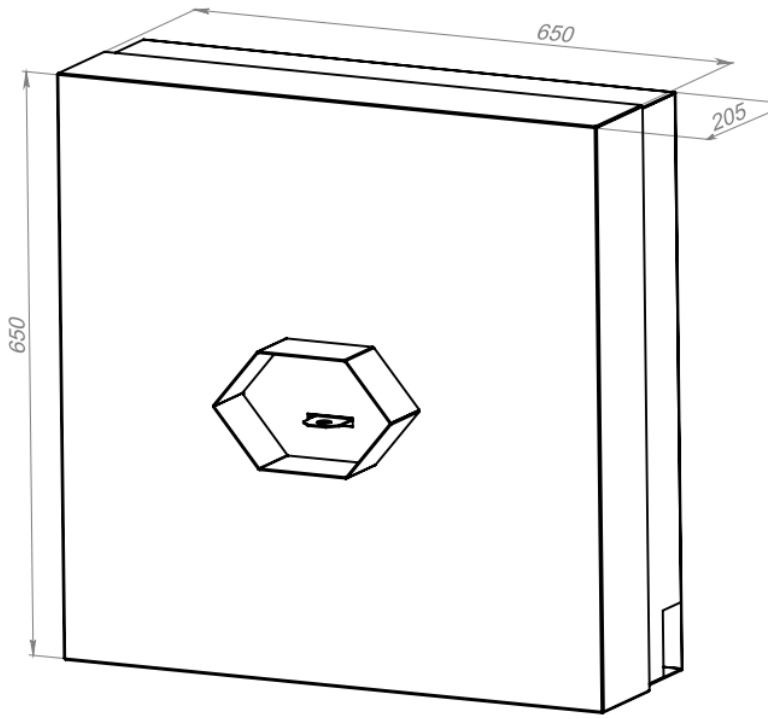

Сделано в Казахстане

Адрес предприятия-изготовителя: г.Алматы, мкр.Калкаман-2, ул.Мусабаева 9/1