STIHL

STIHL MSA 220 C

Gebrauchsanleitung
Instruction Manual
Manual de instrucciones
Skötselanvisning

Käyttöohje
Betjeningsvejledning
Bruksanvisning
Návod k použití
Használati utasítás
Instruções de serviço
Инструкция по эксплуатации
Instrukcja użytkowania
Ръководство за употреба
Instrucţiuni de utilizare

Содержание

1 Предисловие **415**

2 Информация к данному руководству по эксплуатации **415**

2.1 Действующие документы 415

2.2 Маркировка предупредительных надписей в тексте 415

2.3 Символы в тексте 415

3 Обзор **416**

3.1 Мотопила и аккумулятор 416

3.2 Символы 417

4 Указания по технике безопасности **417**

4.1 Предупреждающие символы 417

4.2 Использование по назначению 418

4.3 Требования к пользователю 418

4.4 Одежда и оснащение 419

4.5 Рабочая зона и окружающее пространство 420

4.6 Безопасное состояние 421

4.7 Работы 423

4.8 Реакционные силы 425

4.9 Транспортировка 427

4.10 Хранение 427

4.11 Очистка, техническое обслуживание и ремонт 428

5 Подготовка мотопилы к эксплуатации **429**

5.1 Подготовка мотопилы к эксплуатации 429

6 Сбор мотопилы **429**

6.1 Монтаж и демонтаж направляющей шины и цепи пилы 429

6.2 Натяжение пильной цепи 431

6.3 Заправка адгезионным маслом для пильных цепей 431

7 Установка и отпускание цепного тормоза **432**

7.1 Задействование тормоза цепи 432

7.2 Отпускание тормоза цепи 433

8 Установка и извлечение аккумулятора **433**

8.1 Установка аккумулятора 433

8.2 Извлечение аккумулятора 433

9 Включение и выключение мотопилы **433**

9.1 Включение мотопилы 433

9.2 Выключение мотопилы 434

10 Проверка мотопилы и аккумулятора **434**

10.1 Проверка звездочки 434

10.2 Проверка направляющей шины 434

10.3 Проверка пильной цепи 435

10.4 Проверка тормоза цепи 435

10.5 Проверка органов управления 435

10.6 Контроль системы смазки цепи 436

10.7 Проверить аккумулятор 436

11 Работа мотопилой **436**

11.1 Как держать и вести мотопилу 436

11.2 Пиление 436

11.3 Обрезка сучьев 437

11.4 Валка леса 437

12 После работы **442**

12.1 После работы 442

13 Транспортировка **442**

13.1 Транспортировка мотопилы 442

13.2 Транспортировка аккумулятора 443

14 Хранение **443**

14.1 Хранение мотопилы 443

14.2 Хранение аккумулятора 443

15 Очистка **443**

15.1 Очистка мотопилы 443

15.2 Очистка направляющей шины и пильной цепи 444

15.3 Очистка аккумулятора 444

16 Техническое обслуживание **444**

16.1 Интервалы технического обслуживания 444

16.2 Удаление заусенцев с направляющей шины 444

Перевод оригинального руководства по эксплуатации

Напечатано на отбеленной бумаге не содержащей хлора. Краски для печати содержат растительные масла, бумага подлежит вторичной переработке.

© ANDREAS STIHL AG & Co. KG 2020
0458-795-9821-A. VA3.A20.
0000008763_001_RUS

STIHL

Данная инструкция по эксплуатации защищена авторским правом. Компания оставляет за собой все права, особенно право на распространение, перевод и обработку материала с помощью электронных систем.

16.3 Заточка пильной цепи 444

17 Ремонт 445

17.1 Ремонт мотопилы и аккумулятора 445

18 Устранение неисправностей 446

18.1 Устранение неисправностей мотопилы или аккумулятора 446

19 Технические данные 448

19.1 Мотопилы STIHL MSA 220 C 448

19.2 Звездочки и скорость движения цепи 448

19.3 Минимальная глубина паза направляющих шин 448

19.4 Аккумулятор STIHL AP 448

19.5 Уровни шума и вибрации 448

19.6 REACH 449

19.7 Установленный срок службы 449

20 Комбинации направляющей шины и пильной цепи 450

20.1 Мотопилы STIHL MSA 220 C 450

21 Запасные части и принадлежности 451

21.1 Запасные части и принадлежности 451

22 Утилизация 451

22.1 Утилизация мотопилы и аккумулятора 451

23 Сертификат соответствия ЕС 451

23.1 Мотопилы STIHL MSA 220 C 451

23.2 Знаки соответствия 452

24 Общие указания по технике безопасности для электроинструментов 452

24.1 Введение 452

24.2 Безопасность на рабочем месте 452

24.3 Электробезопасность 452

24.4 Безопасность людей 453

24.5 Применение и обращение с электроинструментом 453

24.6 Применение и обращение с аккумуляторным инструментом 454

24.7 Техническое обслуживание 455

24.8 Инструкции по технике безопасности при эксплуатации цепных пил 455

24.9 Причины и предотвращение обратной отдачи . . 456

25 Адреса 456

25.1 Штаб-квартира STIHL 456

25.2 Дочерние компании STIHL 456

25.3 Представительства STIHL 457

25.4 Импортёры STIHL 457

1 Предисловие

Уважаемый клиент,

мы рады, что вы выбрали изделие STIHL. Мы разрабатываем и производим продукцию высочайшего качества, соответствующую потребностям наших клиентов. Наша продукция обеспечивает высокую надежность даже при экстремальных нагрузках.

STIHL – это и высочайшее качество обслуживания. Наши представители всегда готовы провести для Вас компетентную консультацию и инструктаж, а также обеспечить обширную техническую поддержку.

Мы благодарим Вас за доверие и желаем приятных впечатлений от Вашего нового изделия STIHL.

Д-р Николас Штиль

ВАЖНО! ПЕРЕД ПРИМЕНЕНИЕМ ОЗНАКОМИТЬСЯ И СОХРАНИТЬ.

2 Информация к данному руководству по эксплуатации

2.1 Действующие документы

Действуют местные правила техники безопасности.

- ► В дополнение к настоящему руководству по эксплуатации прочесть, усвоить и сохранить следующие документы:
  - – Руководство по эксплуатации аккумулятора STIHL AR
  - – Руководство по эксплуатации "поясной сумки AP с кабелем питания"
  - – Инструкции по технике безопасности на аккумулятор STIHL AP
  - – Руководство по эксплуатации зарядных устройств STIHL AL 101, 300, 500
  - – Информация по технике безопасности для аккумуляторов STIHL и изделий со встроенным аккумулятором: www.stihl.com/saftey-data-sheets

2.2 Маркировка предупредительных надписей в тексте

⚠ ОПАСНОСТЬ

Указывает на возможные опасности, которые ведут к тяжелым травмам или смерти.

- ► Описанные меры помогут предотвратить тяжелые травмы или смерть.

⚠ ПРЕДУПРЕЖДЕНИЕ

Указывает на возможные опасности, которые могут привести к тяжелым травмам **или смерти**.

- ► Описанные меры помогут предотвратить тяжелые травмы или смерть.

УКАЗАНИЕ

Указывает на возможные опасности, которые могут привести к возникновению материального ущерба.

- ► Описанные меры помогут избежать возникновения материального ущерба.

2.3 Символы в тексте

Данный символ указывает на главу в данной инструкции по эксплуатации.

3 Обзор

3.1 Мотопила и аккумулятор

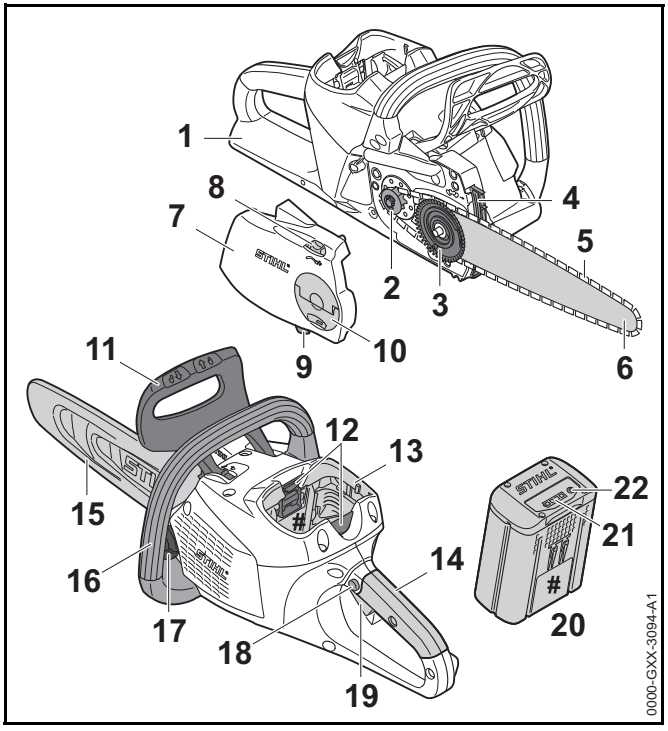

1 **Задний защитный щиток**
Задний защитный щиток предохраняет правую руку от возможного контакта с отлетевшей или порванной пильной цепью.

2 **Звездочка**
Звездочка приводит в движение пильную цепь.

3 **Натяжной шкив**
Натяжной шкив сдвигает направляющую шину, тем самым натягивая и ослабляя пильную цепь.

4 **Зубчатый упор**
Зубчатый упор служит для опоры мотопилы на дерево во время работы.

5 **Пильная цепь**
Пильная цепь режет древесину.

6 **Направляющая шина**
Направляющая шина служит направляющей для пильной цепи.

7 **Крышка звездочки**
Крышка звездочки закрывает звездочку и фиксирует направляющую шину на мотопиле.

8 **Натяжная звездочка**
Натяжная звездочка позволяет регулировать натяжение цепи.

9 **Цепеуловитель**
Цепеуловитель останавливает отлетевшую или порванную пильную цепь.

10 **Гайка-барашек**
Гайка-барашек служит для крепления крышки цепной звездочки на мотопиле.

11 **Передний защитный щиток**
Передний защитный щиток защищает левую руку от контакта с пильной цепью, служит для задействования пильной цепи и при отдаче автоматически задействует тормоз цепи.

12 **Фиксатор**
Фиксатор удерживает аккумулятор в аккумуляторном отсеке.

13 **Аккумуляторный отсек**
В аккумуляторном отсеке размещается аккумулятор.

14 **Рукоятка управления**
Рукоятка управления служит для управления, удерживания и ведения мотопилы.

15 **Кожух цепи**
Кожух цепи защищает от контакта с пильной цепью.

16 Трубчатая рукоятка
Трубчатая рукоятка предназначена для удерживания, направления и ношения мотопилы.

17 Крышка масляного бачка
Крышка масляного бачка закрывает масляный бачок.

18 Стопорная кнопка
Стопорная кнопка разблокирует рычаг переключения.

19 Рычаг переключения
Рычаг переключения включает и выключает мотопилу.

20 Аккумулятор
Аккумулятор обеспечивает мотопилу электроэнергией.

21 Светодиоды
Светодиоды отображают уровень заряда аккумулятора и неисправности.

22 Кнопка
Кнопка активирует светодиоды на аккумуляторе.

 # Заводская табличка с номером изделия

3.2 Символы

Символы, которые могут находиться на мотопиле и аккумуляторе, означают следующее:

Данный символ указывает направление движения пильной цепи.

Для натяжения цепи поворачивать в этом направлении.

Этим символом обозначен бак для адгезионного масла пильной цепи.

В этом направлении следует задействовать тормоз цепи.

В этом направлении следует отпускать тормоз цепи.

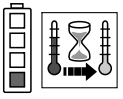
Светится 1 красный светодиод. Аккумулятор перегрелся или переохладился.

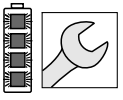
Мигают 4 красных светодиода. Неполадки, связанные с аккумулятором.

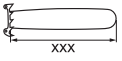

Длина направляющей шины, разрешенной к использованию.

Гарантированный уровень звуковой мощности согласно директиве 2000/14/EG в дБ(A) для сопоставимости уровней шума изделий.

Величина рядом с символом обозначает энергоемкость аккумулятора согласно спецификации изготовителя. Доступная при работе энергоемкость ниже.

Не утилизировать изделие вместе с бытовыми отходами.

4 Указания по технике безопасности

4.1 Предупреждающие символы

Предупреждающие символы на мотопиле и аккумуляторе означают следующее.

Соблюдать правила техники безопасности и меры предосторожности.

Прочесть, усвоить и сохранить руководство по эксплуатации.

Носить защитные очки, наушники и защитный шлем.

Соблюдать правила по технике безопасности в отношении отдачи.

Вынимать аккумулятор на время перерывов в работе, транспортировки, хранения, технического обслуживания или ремонта.

Предохранять аккумулятор от воздействия высоких температур и открытого огня.

Не погружать аккумулятор в жидкости.

Соблюдать допустимый температурный диапазон аккумулятора.

4.2 Использование по назначению

Мотопилы STIHL MSA 220 C предназначены для пиления древесины, обрезки сучьев и валки деревьев с малым или средним диаметром ствола, а также для ухода за деревьями.

Мотопилу нельзя использовать во время дождя.

В качестве источника электроэнергии для этих мотопил служит аккумулятор STIHL AP или STIHL AR.

При работе на прочных лесах разрешается использовать мотопилу только с вставленным непосредственно в мотопилу аккумулятором STIHL AP.

⚠ ПРЕДУПРЕЖДЕНИЕ

- Использование аккумуляторов, не допущенных компанией STIHL для мотопилы, может привести к возгоранию и взрыву. Возможны тяжелые или летальные травмы либо материальный ущерб.
  - ► Использовать мотопилу в комплекте с аккумулятором STIHL AP или STIHL AR.
- Применение мотопилы или аккумулятора не по назначению может привести к тяжелым травмам или летальному исходу и к материальному ущербу.
  - ► Использовать мотопилу в соответствии с описанием в руководстве по эксплуатации.
  - ► Использовать аккумулятор в соответствии с описанием в данном руководстве по эксплуатации или в руководстве по эксплуатации аккумулятора STIHL AR.

4.3 Требования к пользователю

⚠ ПРЕДУПРЕЖДЕНИЕ

- Пользователи, не прошедшие инструктаж, могут не понять или неправильно оценить риски при эксплуатации мотопилы и аккумулятора. Это чревато тяжелыми или смертельными травмами пользователя или других лиц.

  - ► Прочесть, усвоить и сохранить руководство по эксплуатации.
  - ► В случае передачи мотопилы или аккумулятора другому лицу: передать в комплекте руководство по эксплуатации.
  - ► Убедиться, что пользователь соответствует следующим требованиям.
    - – Пользователь находится в отдохнувшем состоянии.
    - – Физические, сенсорные и умственные способности пользователя позволяют ему управлять и работать с мотопилой и

аккумулятором. Если пользователь обладает лишь ограниченной физической, сенсорной или умственной способностью к управлению устройством, он может работать только под наблюдением компетентного лица или руководствуясь его указаниями.

– Пользователь способен распознать и оценить опасности, связанные с мотопилой и аккумулятором.

– Пользователь достиг совершеннолетия или пользователь находится на профессиональном обучении под наблюдением согласно государственным предписаниям.

– Пользователь обязан получить инструктаж у дилера STIHL или компетентного лица перед началом работы с мотопилой.

– Отсутствие воздействия алкогольных, наркотических веществ или медицинских препаратов.

► Если пользователь первый раз работает с мотопилой: потренироваться в распиливании бревна на козлах или на раме.

► В случае неясностей: Обратиться к дилеру STIHL.

4.4 Одежда и оснащение

⚠ ПРЕДУПРЕЖДЕНИЕ

■ При работе длинные волосы могут быть затянуты в мотопилу. Пользователь может получить тяжелые повреждения.

► Длинные волосы собрать и зафиксировать так, чтобы исключить возможность их затягивания в мотопилу.

■ Во время работы существует вероятность подбрасывания предметов с высокой скоростью. Пользователь может получить травмы.

► Носить плотно прилегающие защитные очки. Подходящие защитные очки прошли испытания в соответствии со стандартом EN 166 или согласно национальным предписаниям и продаются с соответствующей маркировкой.

► STIHL рекомендует носить защитную лицевую маску.

► Носить плотно прилегающую верхнюю часть с длинными рукавами.

■ Во время работы возникает шум. Шум может повредить органам слуха.

► Носить наушники.

■ Падающие сверху предметы могут поранить голову.

► При опасности падения сверху предметов во время работы: Носить защитный шлем.

■ Во время работы может подняться пыль и образоваться дым. Пыль, попавшая в дыхательные пути, и дым могут причинить вред здоровью и вызвать аллергические реакции.

► В случае запыления и образования испарений: Носить пылезащитную маску.

■ Несоответствующая одежда может запутаться в ветках, кустах и попасть в мотопилу. Пользователи без подходящей одежды могут получить тяжелые травмы.

► Носить плотно прилегающую одежду.

► Снять шарфы и украшения.

- Во время работы возможен контакт пользователя с движущейся пильной цепью. Пользователь может получить тяжелые повреждения.
  - ► Носить длинные брюки соответствующего класса защиты от порезов.
- Во время работы пользователь может порезаться о древесину. Во время чистки или технического обслуживания возможен контакт пользователя с пильной цепью. Пользователь может получить травмы.
  - ► Носить рабочие перчатки из прочного материала.
- При ношении неподходящей обуви пользователь может поскользнуться. При контакте с движущейся пильной цепью пользователь может порезаться. Пользователь может получить травмы.
  - ► Носить сапоги с защитой от порезов.

4.5 Рабочая зона и окружающее пространство

4.5.1 Мотопила

⚠ ПРЕДУПРЕЖДЕНИЕ

- Посторонние лица, дети и животные могут не понять и неправильно оценить опасности, связанные с мотопилой и подброшенными предметами. Посторонние, дети и животные могут получить тяжелые травмы и понести материальный ущерб.
  - ► Посторонние лица, дети и животные не должны находиться в зоне проведения работ.
  - ► Не оставлять мотопилу без присмотра.
  - ► Не допускать игры детей с мотопилой.
- Электрические узлы мотопилы могут искрить. В легковоспламеняющейся или взрывоопасной среде искры способны инициировать пожар и взрыв. Возможны тяжелые или летальные травмы либо материальный ущерб.
  - ► Запрещено работать в легковоспламеняющихся и взрывоопасных средах.

4.5.2 Аккумулятор

⚠ ПРЕДУПРЕЖДЕНИЕ

- Посторонние лица, дети и животные могут не понять и неправильно оценить опасности, связанные с аккумулятором. Посторонние лица, дети и животные могут получить тяжелые травмы.
  - ► Не подпускать близко посторонних лиц, детей и животных.
  - ► Не оставлять аккумулятор без присмотра.
  - ► Не допускать игры детей с аккумулятором.
- Аккумулятор не защищен от всех внешних воздействий. При определенных внешних воздействиях аккумулятор может загореться или взорваться. Это чревато тяжелыми травмами и материальным ущербом.

- ► Предохранять аккумулятор от воздействия высоких температур и открытого огня.
- ► Не бросать аккумулятор в огонь.

- ► Использовать и хранить аккумулятор при температурах от - 10 °C до + 50 °C.

- ► Не погружать аккумулятор в жидкости.
- ► Хранить аккумулятор вдали от металлических предметов.
- ► Не подвергать аккумулятор воздействию высокого давления.
- ► Не подвергать аккумулятор воздействию микроволн.
- ► Предохранять аккумулятор от химических веществ и солей.

4.6 Безопасное состояние

4.6.1 Мотопила

Мотопила находится в безопасном состоянии, если соблюдены следующие условия:

– Мотопила не повреждена.

– Мотопила чистая.

– Цепеуловитель не поврежден.

– Тормоз цепи исправен.

– Органы управления исправны и в их конструкцию не вносились изменения.

– Система смазки пильной цепи исправна.

– Следы приработки на звездочке не глубже 0,5 мм.

– Установлено указанное в настоящем руководстве по эксплуатации сочетание направляющей шины и пильной цепи.

– Направляющая шина и пильная цепь правильно установлены.

– Пильная цепь правильно натянута.

– Используются только оригинальные принадлежности STIHL для данной мотопилы.

– Принадлежности установлены надлежащим образом.

– Крышка масляного бачка закрыта.

⚠ ПРЕДУПРЕЖДЕНИЕ

■ В небезопасном состоянии узлы не могут работать надлежащим образом, и система безопасности выходит из строя. Это чревато тяжелыми или летальными травмами.

► Работать с неповрежденной мотопилой.

► Если мотопила загрязнена: очистить мотопилу.

► Работать с неповрежденным цепеуловителем.

► Не вносить изменения в конструкцию мотопилы. Исключение: монтаж указанного в настоящем руководстве по эксплуатации сочетания направляющей шины и пильной цепи.

► Если органы управления находятся в ненадлежащем состоянии: не работать мотопилой.

► Для данной мотопилы устанавливать только оригинальные принадлежности STIHL.

► Направляющую шину и пильную цепь устанавливать в соответствии с описанием в настоящем руководстве по эксплуатации.

► Устанавливать принадлежности в соответствии с описанием в настоящем руководстве по эксплуатации или в руководстве по эксплуатации принадлежностей.

► Не помещать предметы в отверстия мотопилы.

► В случае неясностей обращаться к дилеру STIHL.

4.6.2 Направляющая шина

Направляющая шина находится в безопасном состоянии, если соблюдены следующие условия:

– Направляющая шина не повреждена.

– Направляющая шина не деформирована.

– Глубина паза не меньше или больше минимального размера, 📖 19.3.

– На перемычках паза нет заусенцев.

– Паз не сужен и не расширен.

⚠ ПРЕДУПРЕЖДЕНИЕ

■ В небезопасном состоянии направляющая шина не может правильно направлять пильную цепь. Движущаяся пильная цепь может сорваться с направляющей шины. Это чревато тяжелыми или смертельными травмами.

► Работать с неповрежденной направляющей шиной.

► Если глубина паза меньше минимального размера: заменить направляющую шину.

- ► Еженедельно удалять заусенцы с направляющей шины.
- ► В случае неясностей обращаться к дилеру STIHL.

4.6.3 Пильная цепь

Пильная цепь находится в безопасном состоянии, если соблюдены следующие условия:

– Пильная цепь не повреждена.

– Пильная цепь правильно заточена.

– Видны метки износа на режущих зубьях.

⚠ ПРЕДУПРЕЖДЕНИЕ

- В небезопасном состоянии узлы не могут работать надлежащим образом, и система безопасности выходит из строя. Это чревато тяжелыми или летальными травмами.
  - ► Работать с неповрежденной пильной цепью.
  - ► Заточить пильную цепь правильно.
  - ► В случае неясностей: Обратиться к дилеру STIHL.

4.6.4 Аккумулятор

Аккумулятор находится в безопасном состоянии при выполнении следующих условий:

– Аккумулятор не поврежден.

– Аккумулятор чистый и сухой.

– Аккумулятор находится в рабочем состоянии и в его конструкцию не вносились изменения.

⚠ ПРЕДУПРЕЖДЕНИЕ

- В небезопасном состоянии надежная работа аккумулятора невозможна. Это чревато тяжелыми травмами.
  - ► Использовать неповрежденный и исправный аккумулятор.
  - ► Не заряжать поврежденный или неисправный аккумулятор.
  - ► Если аккумулятор загрязнен или влажный: очистить и просушить.
  - ► Не вносить изменений в конструкцию аккумулятора.
  - ► Не помещать предметы в отверстия аккумулятора.
  - ► Не соединять контакты аккумулятора с металлическими предметами – это может привести к короткому замыканию.
  - ► Не вскрывать аккумулятор.
- Из поврежденного аккумулятора может протечь жидкость. Контакт жидкости с кожей или глазами может вызвать раздражение кожи или глаз.
  - ► Избегать контакта с жидкостью.
  - ► В случае попадания на кожу: обильно промыть водой с мылом подвергшиеся воздействию участки кожи.
  - ► При попадании в глаза: обильно промыть глаза водой в течение не менее 15 минут, после чего обратиться к врачу.
- Поврежденный или неисправный аккумулятор может издавать необычный запах, дымиться или гореть. Это чревато тяжелыми или смертельными травмами и материальным ущербом.
  - ► Если аккумулятор издает необычный запах или дымится: не использовать аккумулятор и держать его на безопасном расстоянии от горючих веществ.
  - ► Если аккумулятор загорелся: попытаться погасить пламя огнетушителем или водой.

4.7 Работы

4.7.1 Пиление

⚠ ПРЕДУПРЕЖДЕНИЕ

- Если за пределами рабочей зоны в радиусе слышимости отсутствуют люди, в экстренном случае никто не сможет прийти на помощь.
  - ► Обеспечить, чтобы за пределами рабочей зоны в радиусе слышимости находились люди.
- В определенных ситуациях пользователь не может сохранять концентрацию при работе. Пользователь может потерять контроль над мотопилой, споткнуться, упасть и получить тяжелые травмы.
  - ► Работать спокойно и осторожно.
  - ► При плохом освещении и плохой видимости Не работать с мотопилой.
  - ► Работать с мотопилой в одиночку.
  - ► Не держать инструмент выше плеча.
  - ► Обращать внимание на препятствия.
  - ► При работе стоять на грунте и удерживать равновесие. Если требуется работать с мотопилой на высоте с энергоснабжением через кабель питания: Использовать подъемную рабочую площадку.
  - ► При явлениях усталости: устроить перерыв в работе.
- Движущаяся пильная цепь может причинить порезы пользователю. Пользователь может получить тяжелые повреждения.
  - ► Не касаться движущейся пильной цепи.
  - ► Если пильная цепь блокирована каким-либо предметом: Выключить мотопилу, задействовать тормоз цепи и извлечь аккумулятор. Только после этого удалить предмет.
- Движущаяся пильная цепь нагревается и растягивается. Если пильная цепь недостаточно смазана и натянута, она может сорваться с направляющей шины или порваться. Это чревато тяжелыми травмами и материальным ущербом.
  - ► Использовать адгезионное масло для пильных цепей.
  - ► Во время работы регулярно проверять уровень наполнения в масляном баке. Перед тем, как адгезионное масло для пильной цепи будет израсходовано: Залить адгезионное масло для пильной цепи.
  - ► При работе регулярно проверять натяжение пильной цепи. Если цепь имеет недостаточное натяжение: подтянуть пильную цепь.
- Если в процессе работы с мотопилой происходят изменения или режим ее работы меняется, возможно, что мотопила находится в небезопасном состоянии. Это чревато тяжелыми травмами и материальным ущербом.
  - ► Завершить работу, извлечь аккумулятор и обратиться к дилеру STIHL.
- В процессе эксплуатации мотопила может вибрировать.
  - ► Работать в перчатках.
  - ► Делать перерывы.
  - ► При появлении признаков нарушения кровообращения: обратиться к врачу.
- Если движущаяся пильная цепь задевает за твердый предмет, возможно образование искр. Искры в легковоспламеняющемся окружении могут стать причиной пожара. Возможны тяжелые или летальные травмы либо материальный ущерб.
  - ► Не работать в легковоспламеняющемся окружении.
- После отпускания рычага переключения пильная цепь продолжает двигаться в течение непродолжительного времени. Движущаяся пильная цепь может нанести порезы. Это чревато тяжелыми травмами.
  - ► Подождать до остановки пильной цепи.

⚠ ПРЕДУПРЕЖДЕНИЕ

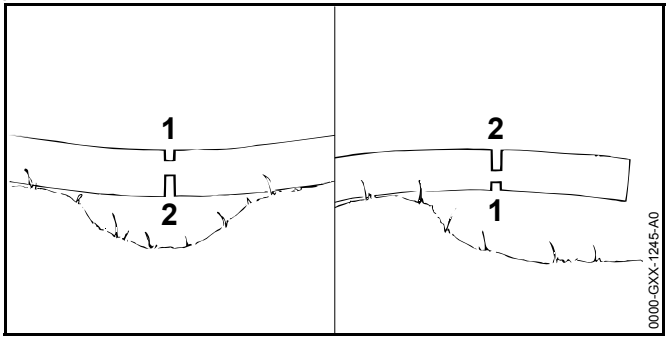

- При пилении напряженной древесины, направляющую шину может заклинить. Пользователь может потерять контроль над мотопилой и получить тяжелые травмы.
  - ► Сначала сделать компенсационный подпил со стороны действия сил сжатия (1), затем пропил со стороны действия сил растяжения (2).

⚠ ОПАСНОСТЬ

- При выполнении работ вблизи электропроводки под напряжением возможен контакт пильной цепи с электропроводкой. Это чревато тяжелыми травмами или смертью пользователя.
  - ► Не работать вблизи электропроводки под напряжением.

4.7.2 Обрезка сучьев

⚠ ПРЕДУПРЕЖДЕНИЕ

- Если обрезку сучьев на поваленном дереве начинать снизу, то ствол лишается опоры о землю. Во время работы дерево может начать двигаться. Это чревато тяжелыми или смертельными травмами.
  - ► Крупные ветки снизу пропиливать только после того, как ствол будет обрезан до необходимой длины.
  - ► Не обрезать сучья, стоя на стволе.
- При обрезке сверху может упасть спиленная ветка. Пользователь может споткнуться, упасть и получить тяжелые травмы.
  - ► Обрезать сучья со стороны комлевого конца в направлении кроны.

4.7.3 Валка леса

⚠ ПРЕДУПРЕЖДЕНИЕ

- Неопытные лица не могут оценить опасность, возникающую при валке леса. Это чревато тяжелыми или летальными травмами и материальным ущербом.
  - ► При наличии неясностей: не производить валку.
- При валке ствол и ветки могут упасть на людей или предметы. Это чревато тяжелыми или летальными травмами и материальным ущербом.
  - ► Выбрать направление валки так, чтобы зона падения была пустой.
  - ► Посторонние, дети и животные должны находиться на безопасном расстоянии от рабочей зоны – не меньше 2,5 длин ствола.
  - ► Перед валкой удалить надломленные или сухие ветки из кроны дерева.
  - ► Если надломленные или сухие ветки невозможно удалить из кроны дерева: не валить дерево.
  - ► Следить за кроной падающего дерева и кронами соседних деревьев и не стоять на пути падающих сучьев.
- При падении дерева его ствол может сломаться или отскочить в сторону пользователя. Это чревато тяжелыми травмами или смертью пользователя.
  - ► Проложить путь отхода сбоку против направления падения.
  - ► Двигаться назад по пути отхода, наблюдая за падающим деревом.
  - ► Не идти назад вниз по склону.

- Препятствия в рабочей зоне и на пути отхода могут помешать пользователю. Он может споткнуться и упасть. Это чревато тяжелыми травмами или смертью пользователя.
  - ► Удалить препятствия из рабочей области и с пути отхода.
- Если слишком рано подпилить или распилить недопил, защитный или удерживающий ремень, то не удастся соблюсти направление валки или дерево упадет раньше времени. Это чревато тяжелыми или летальными травмами и материальным ущербом.
  - ► Не подпиливать и не распиливать недопил.
  - ► Распиливать защитный или удерживающий ремень в последнюю очередь.
  - ► Если дерево валится раньше намеченного времени: прервать основной пропил и отойти по проложенному пути отхода.
- Если движущаяся пильная цепь верхней четвертью верхушки направляющей шины попадает на твердый клин и резко тормозится, может произойти отдача. Это чревато тяжелыми или летальными травмами.
  - ► Использовать клинья из алюминия или пластика.
- Если при валке дерево зависло или застряло на другом дереве, пользователь не может завершить валку с помощью мотопилы.
  - ► Прервать работу и повалить ствол с помощью лебедки или тягача.

4.8 Реакционные силы

4.8.1 Отдача

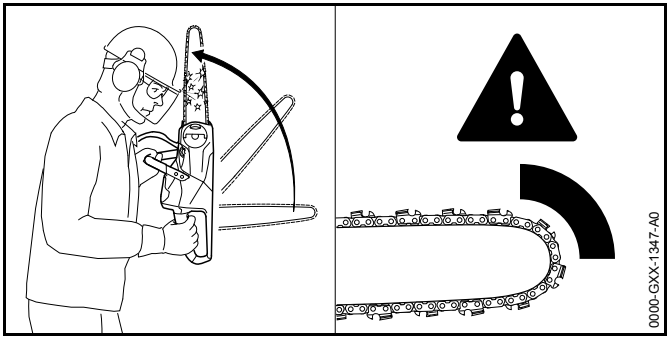

Отдача может возникать по следующим причинам:

– Движущаяся пильная цепь попадает на твердый предмет верхней четвертью вершины направляющей шины и резко тормозится.

– При движении пильную цепь заклинило у вершины направляющей шины.

Тормоз цепи не может предотвратить отдачу.

⚠ ПРЕДУПРЕЖДЕНИЕ

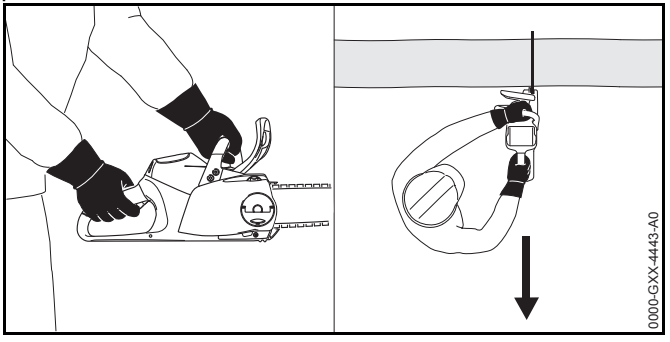

- При отдаче возможно отбрасывание мотопилы в сторону пользователя. Пользователь может потерять контроль над мотопилой и получить тяжелые или смертельные травмы.
  - Крепко держать мотопилу обеими руками.
  - Держаться за пределами увеличенной зоны отбрасывания мотопилы.
  - Работать в соответствии с предписаниями в настоящем руководстве по эксплуатации.
  - Не пилить верхней четвертью вершины направляющей шины.
  - Работать с правильно заточенной и натянутой пильной цепью.
  - Использовать пильную цепь, снижающую опасность отдачи.
  - Использовать направляющую шину с небольшой головкой.
  - Работать при полном газе.

4.8.2 Затягивание

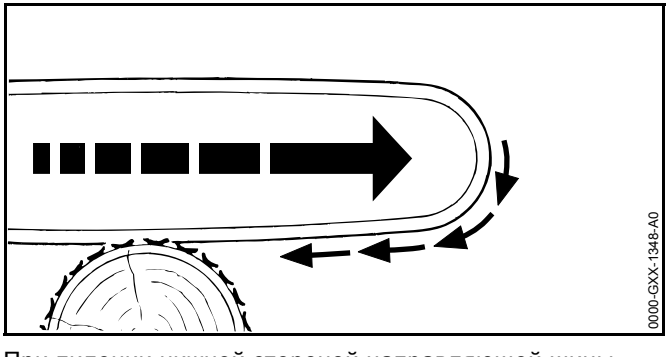

При пилении нижней стороной направляющей шины мотопила может быть затянута в сторону.

⚠ ПРЕДУПРЕЖДЕНИЕ

- Если движущаяся пильная цепь попадает на твердый предмет и быстро тормозится, пила может быть рывком затянута в сторону. Пользователь может потерять контроль над мотопилой и получить тяжелые или смертельные травмы.
  - Крепко держать мотопилу обеими руками.
  - Работать в соответствии с предписаниями в настоящем руководстве по эксплуатации.
  - Вести направляющую шину в разрезе прямо.
  - Правильно установить зубчатый упор.
  - Работать при полном газе.

4.8.3 Отскок

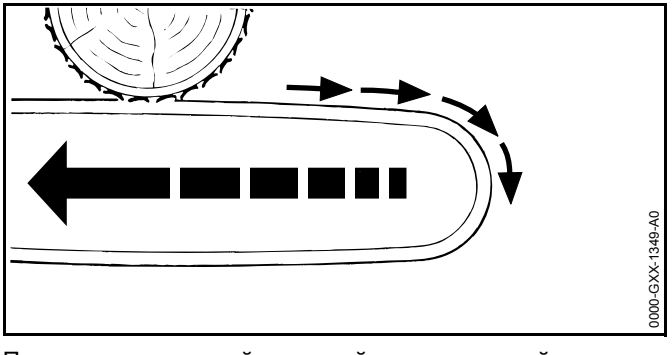

При пилении верхней стороной направляющей шины мотопила может быть отброшена в направлении пользователя.

⚠ ПРЕДУПРЕЖДЕНИЕ

- Если движущаяся пильная цепь попадает на твердый предмет и быстро тормозится, мотопила может быть с силой отброшена в сторону пользователя.

Пользователь может потерять контроль над мотопилой и получить тяжелые или смертельные травмы.

- ► Крепко держать мотопилу обеими руками.
- ► Работать в соответствии с предписаниями в настоящем руководстве по эксплуатации.
- ► Вести направляющую шину в разрезе прямо.
- ► Работать при полном газе.

4.9 Транспортировка

4.9.1 Мотопила

⚠ ПРЕДУПРЕЖДЕНИЕ

- При транспортировке мотопила может перевернуться или сдвинуться. Это чревато травмами и материальным ущербом.

- ► Извлечь аккумулятор.
- ► Задействовать тормоз цепи.
- ► Надеть на направляющую шину защиту цепи так, чтобы она закрывала всю шину.
- ► Закрепить мотопилу стяжными ремнями, лентами или сеткой, чтобы она не могла опрокинуться и сместиться.

4.9.2 Аккумулятор

⚠ ПРЕДУПРЕЖДЕНИЕ

- Аккумулятор не защищен от всех внешних воздействий. Определенные внешние воздействия могут привести к повреждению аккумулятора и к материальному ущербу.
  - ► Не транспортировать поврежденный аккумулятор.
  - ► Транспортировать аккумулятор в упаковке, не проводящей электричество.
- Во время транспортировки аккумулятор может перевернуться или сдвинуться. Это чревато травмами и материальным ущербом.
  - ► Вложить аккумулятор в упаковку так, чтобы он не двигался.
  - ► Зафиксировать упаковку так, чтобы она не двигалась.

4.10 Хранение

4.10.1 Мотопила

⚠ ПРЕДУПРЕЖДЕНИЕ

- Дети могут не понять и неправильно оценить опасности, связанные с мотопилой. Это может привести к серьезным травмам детей.

- ► Извлечь аккумулятор.
- ► Задействовать тормоз цепи.
- ► Надеть на направляющую шину защиту цепи так, чтобы она закрывала всю шину.
- ► Хранить мотопилу в недоступном для детей месте.
- Контакты мотопилы и металлические узлы могут подвергнуться коррозии из-за сырости. Мотопила может выйти из строя.

- ► Извлечь аккумулятор.
- ► Хранить мотопилу в чистом и сухом состоянии.

4.10.2 Аккумулятор

⚠ ПРЕДУПРЕЖДЕНИЕ

- Дети могут не понять и неправильно оценить опасности, связанные с аккумулятором. Это может привести к серьезным травмам детей.
  - ► Хранить аккумулятор в недоступном для детей месте.
- Аккумулятор не защищен от всех внешних воздействий. Определенные внешние воздействия на аккумулятор могут привести к его повреждению.
  - ► Хранить аккумулятор в чистом и сухом состоянии.
  - ► Хранить аккумулятор в закрытом помещении.
  - ► Хранить аккумулятор отдельно от мотопилы и зарядного устройства.
  - ► Хранить аккумулятор в упаковке, не проводящей электричество.
  - ► Хранить аккумулятор при температурах от - 10°C до + 50°C.

4.11 Очистка, техническое обслуживание и ремонт

⚠ ПРЕДУПРЕЖДЕНИЕ

- Если при очистке, техобслуживании или ремонте вставлен аккумулятор, мотопила может случайно включиться. Это чревато тяжелыми травмами и материальным ущербом.

  - ► Извлечь аккумулятор.
  - ► Задействовать тормоз цепи.
- Сильные чистящие средства, очистка струей воды или острые предметы могут повредить мотопилу, направляющую шину, пильную цепь и аккумулятор. Неправильная очистка мотопилы, направляющей шины, пильной цепи или аккумулятора приводит к неполадкам в работе узлов и выходу из строя системы безопасности. Это чревато тяжелыми травмами.
  - ► Чистить мотопилу, направляющую шину, пильную цепь и аккумулятор в соответствии с предписаниями в настоящем руководстве по эксплуатации.
- Неправильное техобслуживание или ремонт мотопилы, направляющей шины, пильной цепи и аккумулятора может привести к неполадкам в работе и выходу из строя системы безопасности. Это чревато тяжелыми или летальными травмами.
  - ► Не производить самостоятельную очистку или техобслуживание мотопилы и аккумулятора.
  - ► При необходимости технического обслуживания или ремонта мотопилы или аккумулятора: Обратиться к дилеру STIHL.
  - ► Осуществлять техобслуживание и ремонт направляющей шины и пильной цепи в соответствии с описанием в настоящем руководстве по эксплуатации.
- При очистке или техобслуживании пильной цепи пользователь может порезаться об острые зубья. Пользователь может получить травмы.
  - ► Носить рабочие перчатки из прочного материала.

5 Подготовка мотопилы к эксплуатации

5.1 Подготовка мотопилы к эксплуатации

Каждый раз перед началом работы необходимо выполнять следующее:

- Убедиться в надлежащем состоянии следующих узлов:
  - Мотопила, 📖 4.6.1.
  - Направляющая шина, 📖 4.6.2.
  - Пильная цепь, 📖 4.6.3.
  - Аккумулятор, 📖 4.6.4.
- Проверить аккумулятор, 📖 10.7.
- Полностью зарядить аккумулятор в соответствии с описанием в руководстве по эксплуатации зарядных устройств STIHL AL 101, 300, 500.
- Очистить мотопилу, 📖 15.1.
- Установить направляющую шину и пильную цепь, 📖 6.1.1.
- Натянуть пильную цепь, 📖 6.2.
- Залить адгезионное масло для пильных цепей, 📖 6.3.
- Проверить тормоз цепи, 📖 10.4.
- Проверить органы управления, 📖 10.5.
- Проверить систему смазки цепи, 📖 10.6.
- Если попытки выполнения предписанных действий заканчиваются безуспешно: не использовать мотопилу и обратиться к дилеру STIHL.

6 Сбор мотопилы

6.1 Монтаж и демонтаж направляющей шины и цепи пилы

6.1.1 Монтаж направляющей шины и пильной цепи

Сочетания направляющей шины и пильной цепи, соответствующие звездочке и пригодные для использования, указаны в технических характеристиках, 📖 20.1.

- Выключить мотопилу, задействовать тормоз цепи и извлечь аккумулятор.

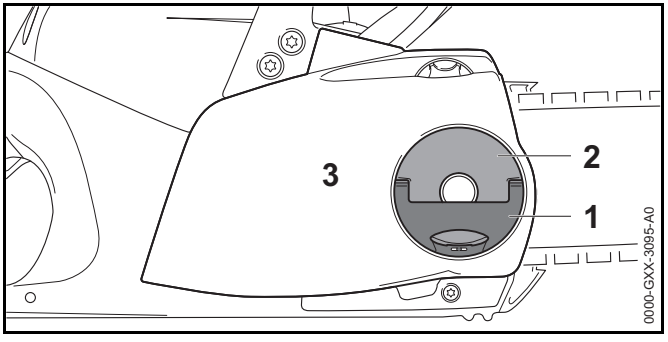

- Поднять ручку (1) крыльчатой гайки (2).
- Отворачивать крыльчатую гайку (2) против часовой стрелки, пока она не снимется с крышки звездочки (3).
- Снять крышку звездочки (3).

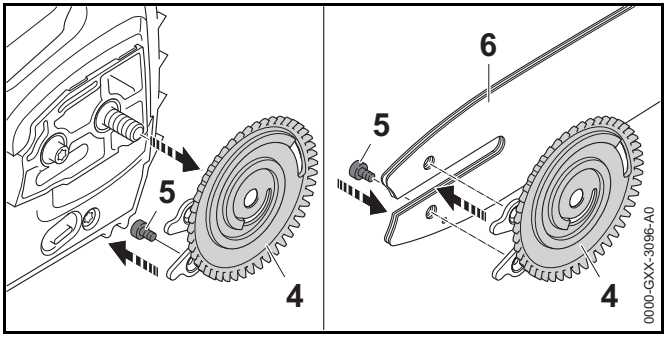

- Снять натяжной шкив (4).
- Вывернуть винт (5).
- Установить направляющую шину (6) на натяжном шкиве (4) так, чтобы обе цапфы натяжного шкива (4) вошли в отверстия направляющей шины.

Ориентация направляющей шины (6) не играет роли. Надпись на направляющей шине может быть перевернутой.

- Ввернуть и затянуть винт (5).

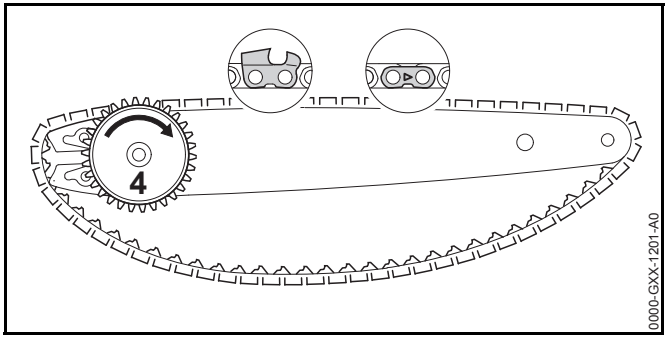

- Уложить пильную цепь в паз направляющей шины так, чтобы стрелки на соединительных звеньях пильной цепи с верхней стороны были сориентированы в направлении движения.
- Повернуть натяжной шкив (4) по часовой стрелке до упора.

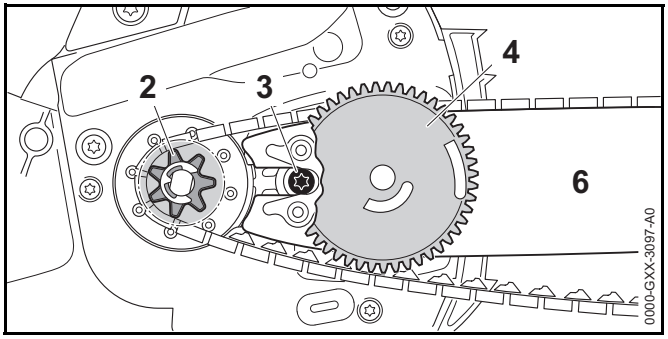

- Установить направляющую шину с натяжным шкивом и пильной цепью на мотопилу таким образом, чтобы были выполнены следующие условия:
  - Натяжной шкив (4) направлен в сторону пользователя.
  - Ведущие звенья пильной цепи входят в зубья звездочки (2).
  - Головка винта (3) вошла в продольное отверстие направляющей шины (6).

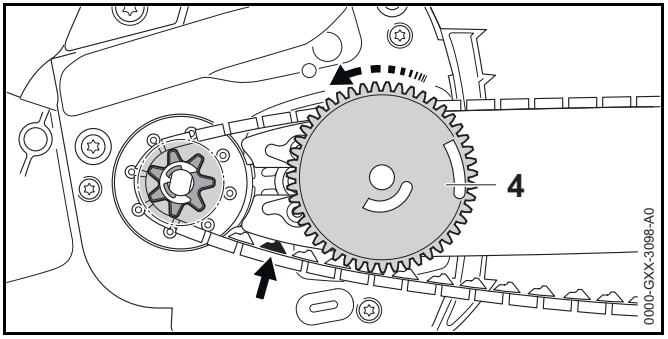

- Отпустить тормоз цепи.
- Поворачивать натяжной шкив (4) против часовой стрелки, пока пильная цепь не будет прилегать к направляющей шине. При этом ведущие звенья пильной цепи ввести в паз направляющей шины. Направляющая шина и пильная цепь прилегают к мотопиле.
- Установить на корпус мотопилы крышку цепной звездочки так, чтобы крышка не выступала за него.
- Если крышка выступает за корпус: повернуть натяжную звездочку и снова установить крышку цепной звездочки.
  Зубья натяжной звездочки должны входить в зацепление с зубьями натяжного шкива.
- Вращать крыльчатую гайку по часовой стрелке, пока крышка цепной звездочки не будет плотно прилегать к корпусу мотопилы.
- Опустить ручку крыльчатой гайки.

6.1.2 Демонтаж направляющей шины и пильной цепи

- Выключить мотопилу, задействовать тормоз цепи и извлечь аккумулятор.
- Поднять ручку гайки-барашка.
- Поворачивать гайку-барашек против часовой стрелки, пока она не снимется с крышки звездочки.
- Снять крышку звездочки.
- Повернуть натяжной шкив до упора по часовой стрелке.
  Пильная цепь ослаблена.
- Снять направляющую шину и пильную цепь.
- Вывернуть болт натяжного шкива.
- Снять натяжной шкив.

6.2 Натяжение пильной цепи

При работе пильная цепь может удлиняться или укорачиваться. Натяжение пильной цепи меняется. При работе необходимо регулярно проверять натяжение пильной цепи и подтягивать ее.

- Выключить мотопилу, задействовать тормоз цепи и извлечь аккумулятор.

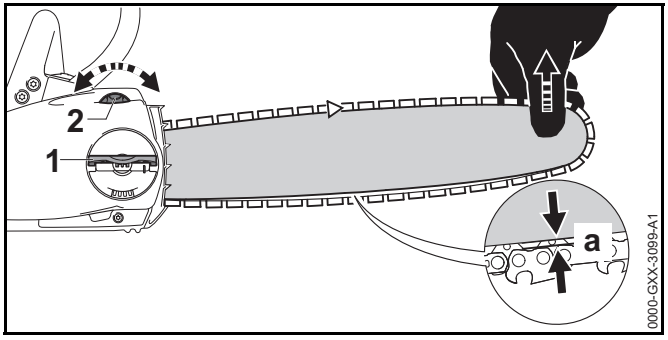

- Поднять ручку крыльчатой гайки (1).
- Повернуть крыльчатую гайку (1) 2 оборота против часовой стрелки.
  Крыльчатая гайка (1) ослаблена.
- Отпустить тормоз цепи.
- Приподнять направляющую шину за вершину и поворачивать натяжную звездочку (2) по часовой стрелке или против часовой стрелки, пока не будут выполнены следующие условия.
  - Расстояние a посредине направляющей шины составляет от 1 до 2 мм.
  - Пильную цепь можно протянуть над направляющей шиной двумя пальцами и с небольшим усилием.
- Приподнять дальше направляющую шину за вершину и поворачивать крыльчатую гайку (1) по часовой стрелке, пока крышка цепной звездочки не будет плотно прилегать к корпусу мотопилы.
- Если расстояние a посредине направляющей шины не составляет от 1 до 2 мм: повторно натянуть пильную цепь.
- Опустить ручку крыльчатой гайки (1).

6.3 Заправка адгезионным маслом для пильных цепей

Адгезионное масло используется для смазки и охлаждения вращающейся пильной цепи.

Компания STIHL рекомендует использовать адгезионное масло для пильных цепей STIHL или другое, разрешенное для мотопил адгезионное масло для пильных цепей.

- Выключить мотопилу, задействовать тормоз цепи и извлечь аккумулятор.
- Мотопилу положить на ровную поверхность так, чтобы крышка масляного бака указывала вверх.
- Очистить поверхность бачка вокруг крышки влажной тряпкой.

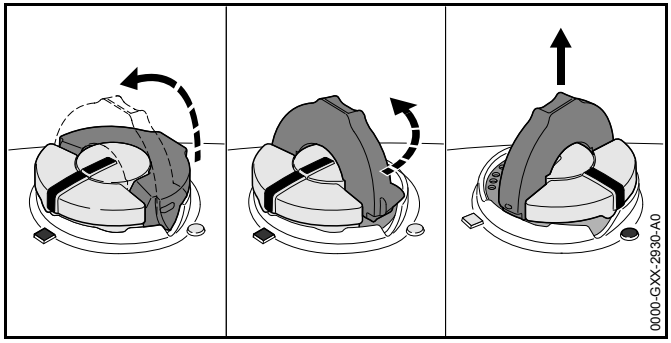

- Поднять хомутик крышки масляного бачка.
- Повернуть крышку масляного бачка до упора против часовой стрелки.
- Снять крышку масляного бачка.
- Налить адгезионного масла для пильных цепей так, чтобы не пролить его и не наполнить бачок до краев.
- Если крышка масляного бачка закрыта: поднять хомутик.

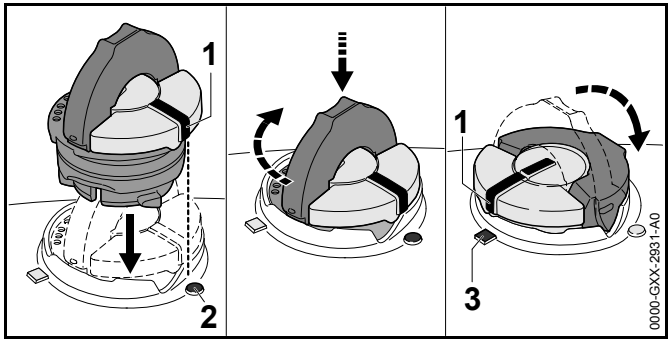

- Установить крышку масляного бачка так, чтобы метка (1) была совмещена с меткой (2).
- Прижать крышку масляного бака книзу и повернуть до упора по часовой стрелке.
  Крышка масляного бачка фиксируется со щелчком.
  Метка (1) совмещена с меткой (3).
- Проверить, снимается ли крышка масляного бачка вверх.
- Если крышка масляного бачка не снимается вверх: опустить хомутик крышки масляного бачка.
  Масляный бачок закрыт.

Если крышка масляного бачка снимается вверх, нужно выполнить следующее.

- Установить крышку масляного бачка в произвольном положении.

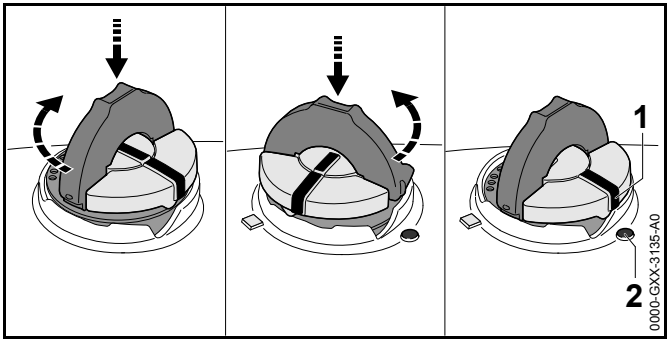

- Прижать крышку масляного бака книзу и повернуть до упора по часовой стрелке.
- Прижать крышку масляного бачка книзу и вращать против часовой стрелки, пока метка (1) не совместится с меткой (2).
- Повторить попытку закрыть масляный бачок.
- Если масляный бачок снова не закроется: не работать с мотопилой и обратиться к дилеру STIHL.
  Мотопила не соответствует требованиям безопасности.

7 Установка и отпускание цепного тормоза

7.1 Задействование тормоза цепи

Мотопила оснащена тормозом цепи.

Тормоз цепи срабатывает автоматически при достаточно сильной отдаче за счет инерции защитного щитка или может быть задействован пользователем вручную.

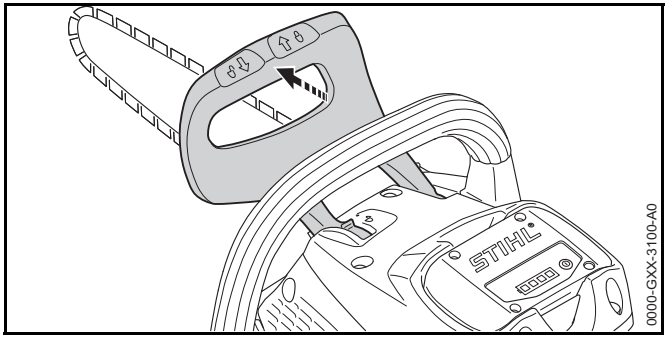

- Левой рукой отвести защитный щиток от трубчатой рукоятки.
  Защитный щиток фиксируется с щелчком. Тормоз цепи установлен.

7.2 Отпускание тормоза цепи

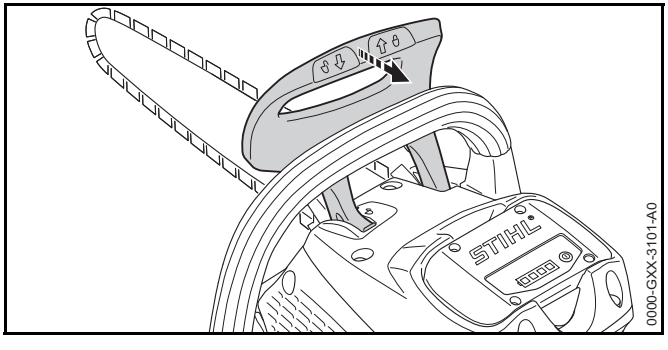

- Левой рукой потянуть защитный щиток на себя.
  Защитный щиток фиксируется с щелчком. Тормоз цепи отпущен.

8 Установка и извлечение аккумулятора

8.1 Установка аккумулятора

- Задействовать тормоз цепи.

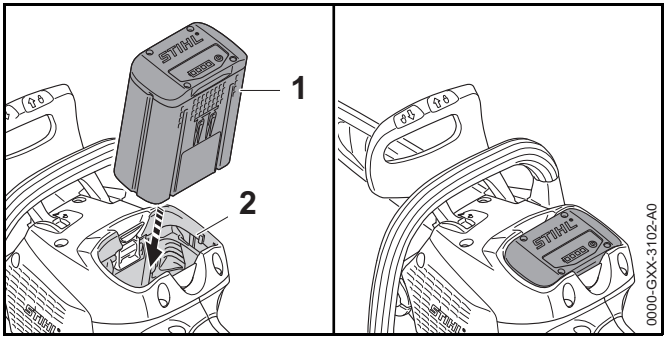

- Вставить аккумулятор (1) в аккумуляторный отсек (2) до упора.
  Аккумулятор (1) фиксируется с щелчком.

8.2 Извлечение аккумулятора

- Поставить мотопилу на ровную поверхность.

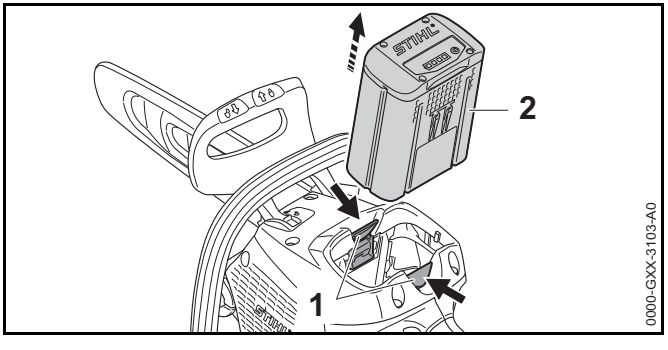

- Нажать на оба фиксатора (1).
  Аккумулятор (2) разблокирован и может быть вынут.

9 Включение и выключение мотопилы

9.1 Включение мотопилы

- Отпустить тормоз цепи.

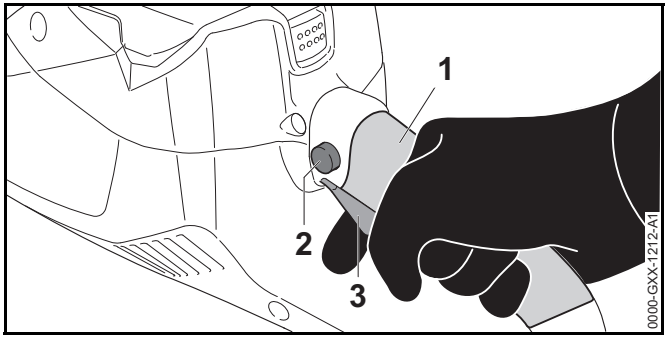

- Держать мотопилу правой рукой в зоне захвата (1) за рукоятку управления так, чтобы большой палец охватывал эту рукоятку.
- Нажать и удерживать стопорную кнопку (2) большим пальцем.
- Указательным пальцем нажать на рычаг переключения (3) и удерживать в нажатом положении. Мотопила ускоряется, и пильная цепь вращается. Стопорную кнопку (2) можно отпустить.
- Держать мотопилу левой рукой за трубчатую рукоятку так, чтобы большой палец охватывал эту рукоятку.

9.2 Выключение мотопилы

- Отпустить рычаг переключения.
  Пильная цепь не движется.
- Если пильная цепь продолжает двигаться: затянуть тормоз цепи, извлечь аккумулятор и обратиться к дилеру STIHL.
  Мотопила неисправна.

10 Проверка мотопилы и аккумулятора

10.1 Проверка звездочки

- Выключить мотопилу, задействовать тормоз цепи и извлечь аккумулятор.
- Отпустить тормоз цепи.
- Снять крышку звездочки.
- Снять направляющую шину и пильную цепь.

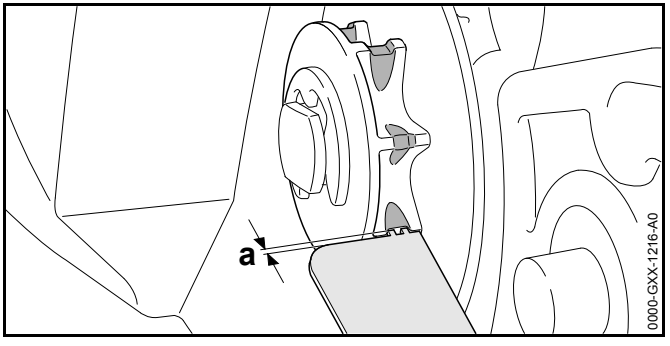

- Измерить следы приработки на звездочке с помощью контрольного шаблона STIHL.
- Если следы приработки имеют глубину больше a = 0,5 мм: не использовать мотопилу и обратиться к дилеру STIHL.
  Звездочку необходимо заменить.

10.2 Проверка направляющей шины

- Выключить мотопилу, задействовать тормоз цепи и извлечь аккумулятор.
- Снять пильную цепь и направляющую шину.

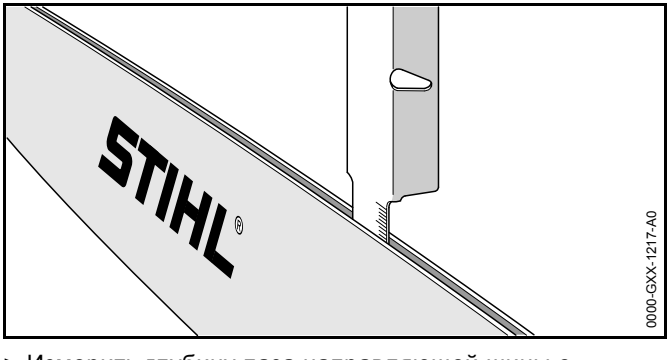

- Измерить глубину паза направляющей шины с помощью мерной линейки опиловочного шаблона STIHL.
- Заменить направляющую шину при выполнении любого из следующих условий:

– Направляющая шина повреждена.
– Измеренная глубина паза шины меньше установленной минимальной глубины паза направляющей шины, 📖 19.3.
– Паз направляющей шины сужен или расширен.

► В случае неясностей обращаться к дилеру STIHL.

10.3 Проверка пильной цепи

► Выключить мотопилу, задействовать тормоз цепи и извлечь аккумулятор.

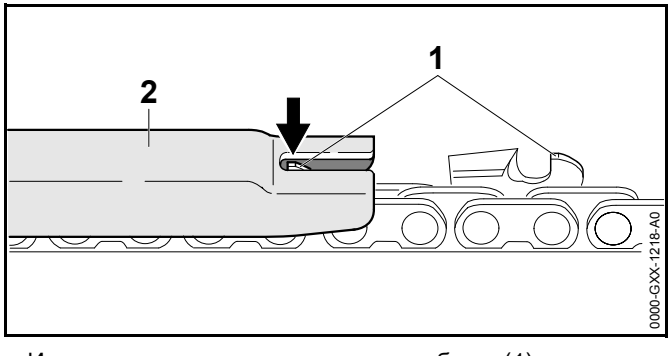

► Измерить высоту ограничителя глубины (1) с помощью опиловочного шаблона (2) STIHL. Опиловочный шаблон STIHL должен соответствовать шагу пильной цепи.

► Если ограничитель глубины (1) выступает за опиловочный шаблон (2): дополнительно обработать ограничитель глубины (1), 📖 16.3.

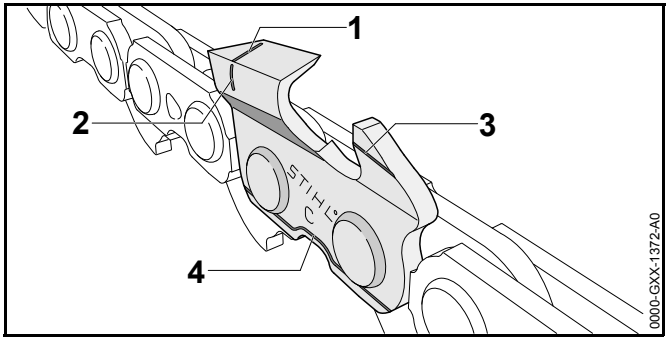

► Проверить, видны ли на режущих зубьях метки износа (от 1 до 4).

► Если одна из меток износа на режущем зубе не видна: не использовать пильную цепь и обратиться к дилеру STIHL.

► С помощью опиловочного шаблона STIHL проверить соблюдение 30° угла заточки режущих зубьев. Опиловочный шаблон STIHL должен соответствовать шагу пильной цепи.

► Если угол заточки 30° не соблюдается: заточить пильную цепь.

► В случае неясностей обращаться к дилеру STIHL.

10.4 Проверка тормоза цепи

► Задействовать тормоз цепи и извлечь аккумулятор.

⚠ ПРЕДУПРЕЖДЕНИЕ

Режущие зубья пильной цепи острые. Пользователь может порезаться.

► Носить рабочие перчатки из прочного материала.

► Попытаться вручную протянуть пильную цепь над направляющей шиной.
Если пильную цепь невозможно протянуть над направляющей шиной вручную, тормоз цепи исправен.

► Если пильную цепь удается протянуть над направляющей шиной вручную: не использовать мотопилу и обратиться к дилеру STIHL.
Тормоз цепи неисправен.

10.5 Проверка органов управления

Стопорная кнопка и рычаг переключения

► Задействовать тормоз цепи и извлечь аккумулятор.

► Попытаться нажать рычаг переключения, не нажимая стопорную кнопку.

► Если рычаг переключения удается нажать: обратиться к дилеру STIHL.
Стопорная кнопка неисправна.

- Нажать и удерживать стопорную кнопку.
- Нажать и отпустить рычаг переключения.
- Если рычаг переключения перемещается с трудом или не возвращается в исходное положение: не использовать мотопилу и обратиться к дилеру STIHL. Рычаг переключения неисправен.

Включение мотопилы

- Вставить аккумулятор.
- Отпустить тормоз цепи.
- Нажать и удерживать стопорную кнопку.
- Нажать и удерживать рычаг переключения.
  Пильная цепь движется.
- Отпустить рычаг переключения.
  Пильная цепь не движется.
- Если пильная цепь продолжает двигаться: задействовать тормоз цепи, извлечь аккумулятор и обратиться к дилеру STIHL.
  Мотопила неисправна.

10.6 Контроль системы смазки цепи

- Вставить аккумулятор.
- Отпустить тормоз цепи.
- Расположить направляющую шину рядом со светлой поверхностью.
- Включить мотопилу.
  Адгезионное масло для пильной цепи отбрасывается и становится заметно на светлой поверхности.
  Система смазки пильной цепи исправна.

Если следы отбрасываемого масла отсутствуют:

- добавить адгезионного масла для пильной цепи.
- Снова проверить систему смазки пильной цепи.
- Если на светлой поверхности отсутствуют следы отбрасываемого адгезионного масла для пильной цепи: не использовать мотопилу и обратиться к дилеру STIHL. Система смазки пильной цепи неисправна.

10.7 Проверить аккумулятор

- Нажать кнопку на аккумуляторе.
  Светодиоды светятся или мигают.
- Если светодиоды не светятся и не мигают: не использовать аккумулятор и обратиться к дилеру STIHL.
  Неполадки, связанные с аккумулятором.

11 Работа мотопилой

11.1 Как держать и вести мотопилу

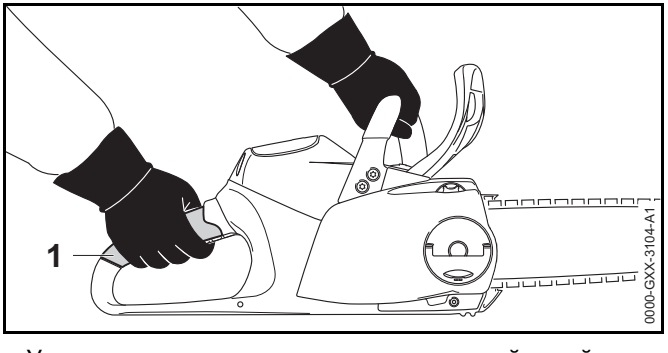

- Удерживать и направлять мотопилу левой рукой за трубчатую рукоятку, а правой – в зоне захвата (1) рукоятки управления так, чтобы большой палец левой руки охватывал трубчатую рукоятку, а большой палец правой – рукоятку управления.

11.2 Пиление

⚠ ПРЕДУПРЕЖДЕНИЕ

При отдаче мотопила может быть отброшена в сторону пользователя. Это чревато тяжелыми травмами или смертью пользователя.

- Работать при полном газе.
- Не пилить верхней четвертью вершины направляющей шины.

- Направляющую шину ввести при полном газе в разрез так, чтобы шина не перекосилась.

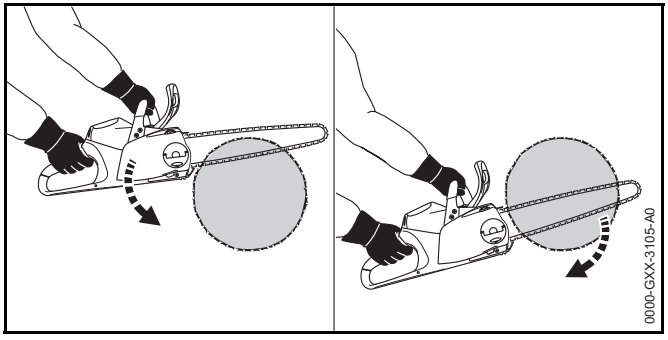

- Установить зубчатый упор и использовать его как точку поворота.
- Полностью ввести шину в древесину так, чтобы зубчатый упор был установлен постоянно.
- В конце реза принять на себя вес мотопилы.

11.3 Обрезка сучьев

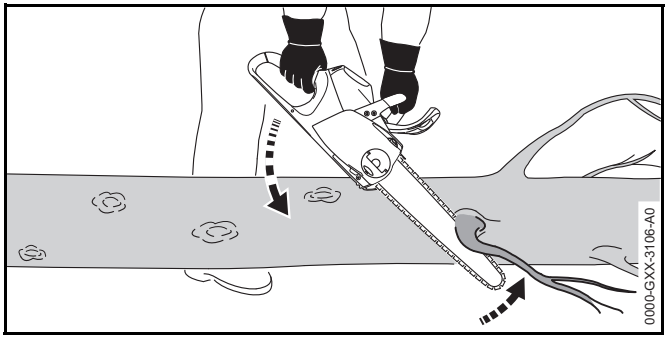

- Опереть мотопилу на ствол.
- При полном газе прижать направляющую шину к ветке одним движением рычага.
- Распилить ветку верхней стороной шины.

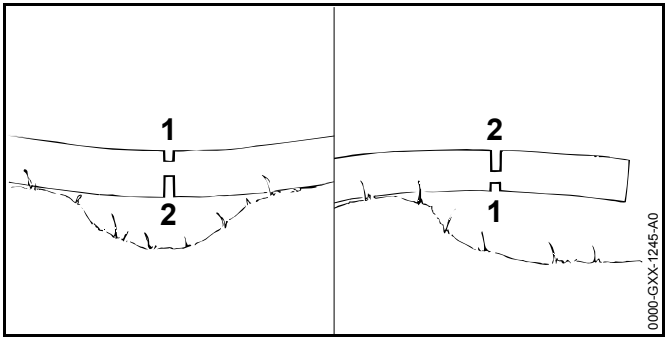

- Если ветка напряжена: сделать компенсационный пропил (1) со стороны действия сил сжатия и затем сделать пропил (2) со стороны действия сил растяжения.

11.4 Валка леса

11.4.1 Определить направление падения и путь отхода

- Выбрать направление падения так, чтобы зона падения была пустой.

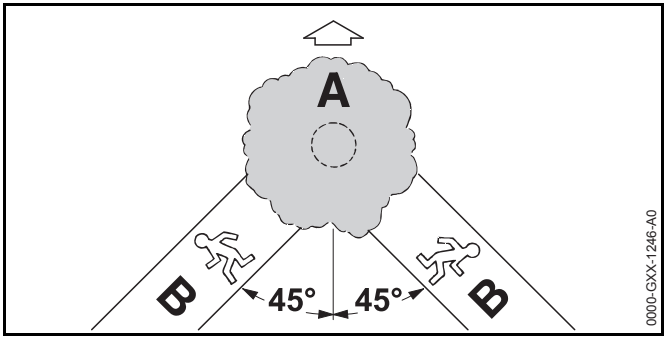

- Определить путь отхода (B) так, чтобы были выполнены следующие условия:
  - Путь отхода (B) находится под углом 45 к направлению падения (A).
  - На пути отхода (B) нет препятствий.
  - Существует возможность наблюдения за распространением кроны дерева.

– При наличии склонов путь отхода (B) должен пролегать параллельно склону.

11.4.2 Подготовка рабочей зоны около ствола дерева

- Очистить рабочую зону вокруг ствола от мешающих предметов.
- Удалить растительность близ ствола.

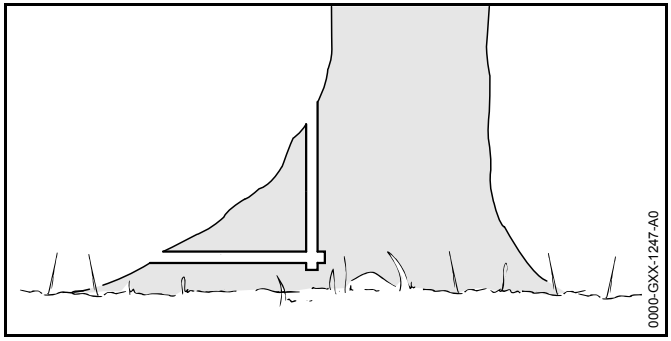

- При наличии на стволе корневых наплывов: подпилить корневые наплывы сначала горизонтально, затем вертикально, после чего удалить.

11.4.3 Подготовка к основному пропилу

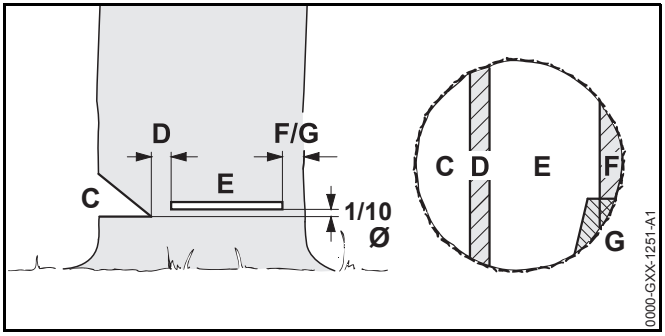

C Подпил
Подпил определяет направление валки дерева.

D Недопил
Недопил подобно шарниру направляет дерево к земле. Недопил имеет глубину 1/10 диаметра ствола.

E Основной пропил
С помощью основного пропила происходит заваливание дерева. Основной пропил находится на расстоянии 1/10 диаметра ствола (минимум 3 см) выше основания подпила.

F Защитный ремень
Защитный ремень подпирает дерево и предохраняет его от преждевременного падения. Ширина защитного ремня: от 1/10 до 1/5 диаметра ствола.

G Удерживающий ремень
Удерживающий ремень подпирает дерево и предохраняет его от преждевременного падения. Ширина удерживающего ремня: от 1/10 до 1/5 диаметра ствола.

11.4.4 Подготовка подпила

Подпил определяет направление валки дерева. Необходимо соблюдать национальные стандарты по произведению подпила.

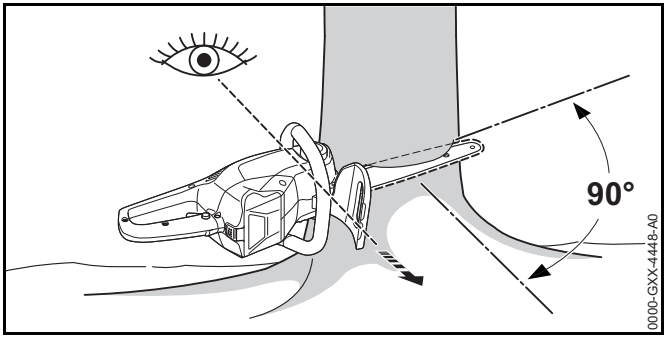

- Направить мотопилу так, чтобы выполнить подпил под прямым углом к направлению валки и как можно ближе к земле.
- Установить урез (горизонтальный рез).
- Верхний косой подпил установить под углом 45 к урезу.

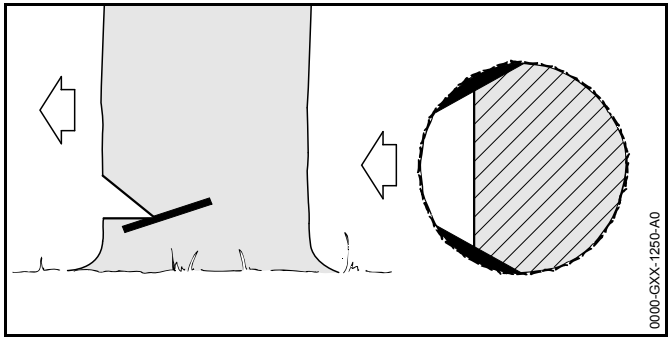

- Если древесина здоровая и с длинными волокнами: выполнить резы так, чтобы выполнялись следующие условия.
  - Резы одинаковы с обеих сторон.
  - Резы расположены на уровне основания подпила.
  - Резы имеют глубину 1/10 диаметра ствола.

  При валке заболонь не разрывается.

11.4.5 Врезание

Врезание – это рабочая техника, необходимая для валки дерева.

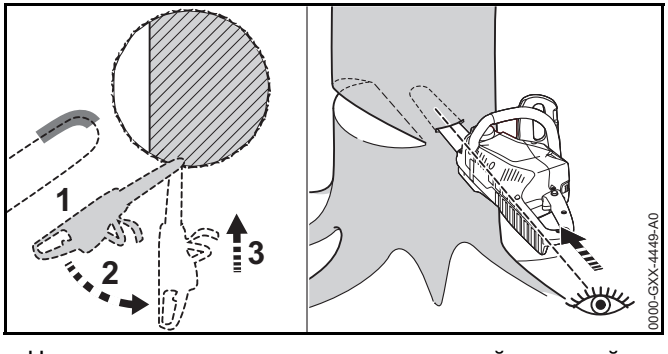

- Направляющую шину установить нижней стороной верхушки и дать полный газ.
- Запиливать, пока направляющая шина не войдет в ствол на двукратную ширину.
- Повернуть в положение врезания.
- Выполнить врезание направляющей шиной.

11.4.6 Выбрать подходящий основной пропил

При этом необходимо учитывать следующие условия:

- Естественный наклон дерева
- Ветвистость дерева
- Повреждения дерева
- Санитарное состояние дерева
- Если дерево покрыто снегом: снеговая нагрузка
- Направление склона
- Направление и скорость ветра
- Соседние деревья

Влияние данных условий проявляется по разному. В настоящем руководстве по эксплуатации описаны только 2 из наиболее часто встречающихся.

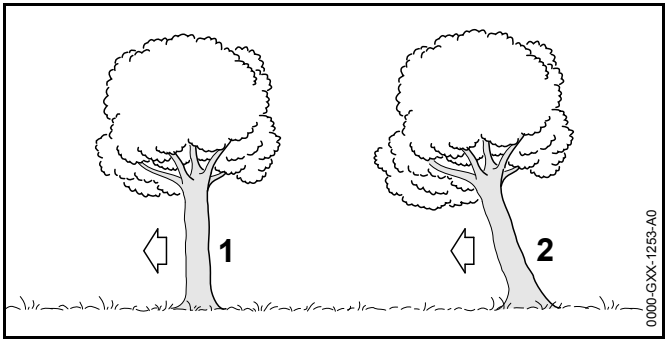

1 **Обычное дерево**
Обычное дерево стоит прямо и имеет равномерную крону.

2 **Нависшее дерево**
Нависшее дерево стоит под наклоном, его крона указывает в направлении валки.

11.4.7 Валка обычных деревьев с небольшим диаметром ствола

Для валки обычных деревьев использовать основной пропил с защитным ремнем. Выполнить этот основной пропил, если диаметр ствола меньше длины реза мотопилы.

- Прокричать предостережение.

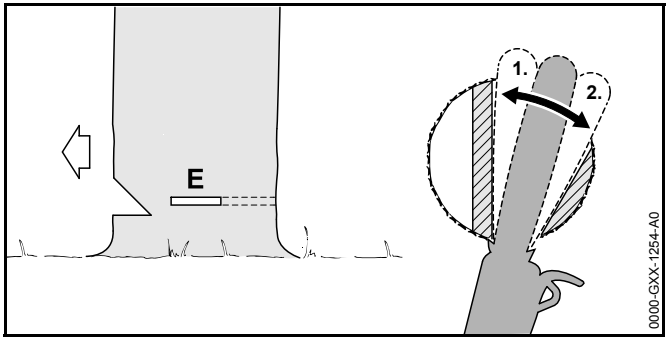

- Производить врезание в основном пропиле, пока направляющая шина не выйдет с другой стороны ствола, 📖 11.4.5.
- Установить зубчатый упор за недопилом и использовать его как точку поворота.
- Основной пропил оформить в направлении недопила.
- Основной пропил оформить в направлении защитного ремня.

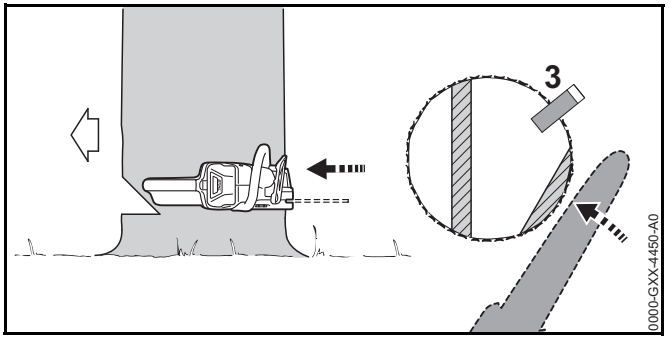

- Установить клин для валки дерева. Клин должен соответствовать диаметру ствола и ширине основного пропила.
- Прокричать предостережение.
- Разъединить защитный ремень снаружи и горизонтально, в плоскости основного пропила с помощью вытянутых рук.
  Дерево валится.

11.4.8 Валка обычных деревьев с толстым стволом

Для валки обычных деревьев использовать основной пропил с защитным ремнем. Выполнить этот основной пропил, если диаметр ствола превышает фактическую длину реза мотопилы.

- Прокричать предостережение.

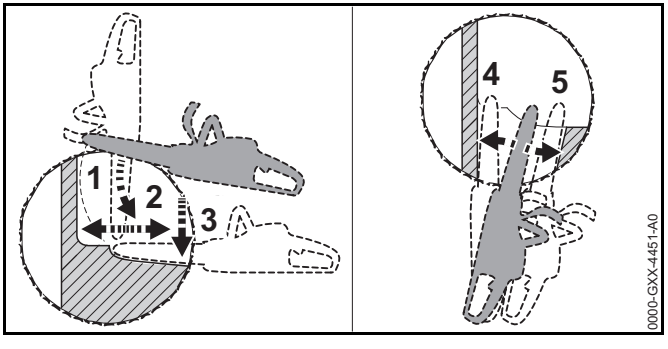

- Установить зубчатый упор на высоте основного пропила и использовать его как точку поворота.
- Ввести мотопилу в основной пропил горизонтально и отводить ее как можно дальше.
- Основной пропил оформить в направлении недопила.
- Основной пропил оформить в направлении защитного ремня.
- Перейти на противоположную сторону ствола.
- Врезаться направляющей шиной в основной пропил в той же плоскости.
- Основной пропил оформить в направлении недопила.
- Основной пропил оформить в направлении защитного ремня.

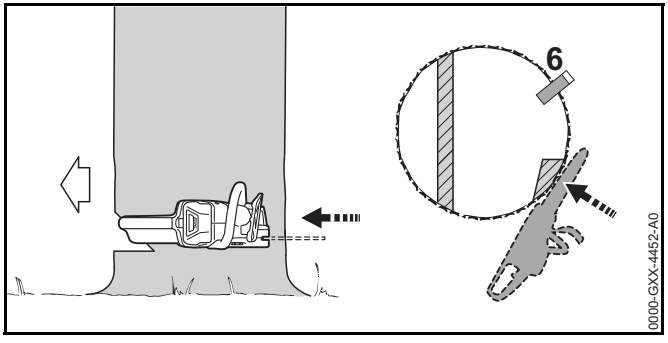

- Установить клин для валки дерева. Клин должен соответствовать диаметру ствола и ширине основного пропила.
- Прокричать предостережение.
- Разъединить защитный ремень снаружи и горизонтально, в плоскости основного пропила с помощью вытянутых рук.
  Дерево валится.

11.4.9 Валка зависших деревьев с небольшим диаметром ствола

Зависшее дерево валится с помощью основного пропила с удерживающим ремнем. Выполнить этот основной пропил, если диаметр ствола меньше фактической длины реза мотопилы.

- Прокричать предостережение.

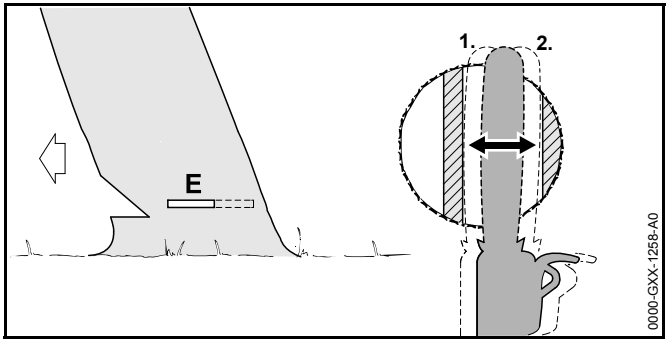

- Производить врезание в основном пропиле, пока направляющая шина не выйдет с другой стороны ствола, 📖 11.4.5.
- Основной пропил оформить в направлении недопила.
- Основной пропил оформить в направлении удерживающего ремня.

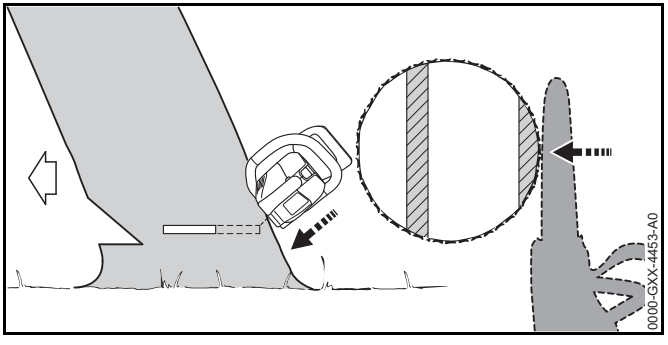

- Прокричать предостережение.
- Удерживающий ремень разделить снаружи и под наклоном сверху с помощью вытянутых рук.
  Дерево валится.

11.4.10 Валка зависших деревьев с большим диаметром ствола

Для валки зависших деревьев использовать основной пропил с удерживающим ремнем. Выполнить этот основной пропил, если диаметр ствола превышает фактическую длину реза мотопилы.

- Прокричать предостережение.

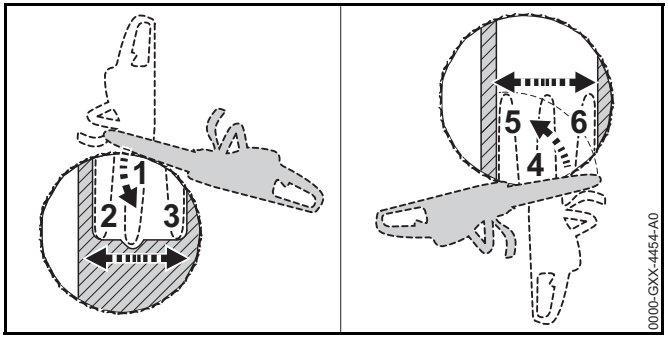

- Установить зубчатый упор на высоте основного пропила за удерживающим ремнем и использовать его как точку поворота.
- Ввести мотопилу в основной пропил горизонтально и отводить ее как можно дальше.
- Основной пропил оформить в направлении недопила.
- Основной пропил оформить в направлении удерживающего ремня.
- Перейти на противоположную сторону ствола.
- Установить зубчатый упор на высоте основного пропила за недопилом и использовать его как точку поворота.
- Ввести мотопилу в основной пропил горизонтально и отводить ее как можно дальше.
- Основной пропил оформить в направлении недопила.
- Основной пропил оформить в направлении удерживающего ремня.

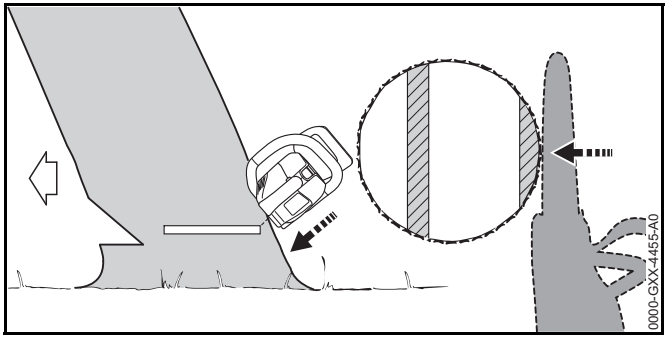

- Прокричать предостережение.
- Удерживающий ремень разделить снаружи и под наклоном сверху с помощью вытянутых рук.
  Дерево валится.

12 После работы

12.1 После работы

- Выключить мотопилу, задействовать тормоз цепи и извлечь аккумулятор.
- Если мотопила влажная, ее необходимо просушить.
- Если аккумулятор влажный, его необходимо просушить.
- Очистить мотопилу.
- Очистить направляющую шину и пильную цепь.
- Ослабить гайку-барашка.
- Повернуть натяжную звездочку на 2 оборота против часовой стрелки.
  Пильная цепь ослаблена.
- Затянуть гайку-барашка.
- Надеть на направляющую шину защиту цепи так, чтобы она закрывала всю шину.
- Очистить аккумулятор.

13 Транспортировка

13.1 Транспортировка мотопилы

- Выключить мотопилу, задействовать тормоз цепи и извлечь аккумулятор.
- Надеть на направляющую шину защиту цепи так, чтобы она закрывала всю шину.
- Нести мотопилу правой рукой за трубчатую рукоятку направляющей шиной вниз.

- При транспортировке мотопилы в автомобиле: зафиксировать мотопилу, чтобы она не двигалась и не переворачивалась.

13.2 Транспортировка аккумулятора

- Выключить мотопилу, установить тормоз цепи и извлечь аккумулятор.
- Убедиться, что аккумулятор находится в безопасном состоянии.
- Упаковать аккумулятор в соответствии со следующими условиями:
  - Упаковка не проводит электрический ток.
  - Аккумулятор не двигается в упаковке.
- Зафиксировать упаковку так, чтобы она не двигалась.

На аккумулятор распространяются требования по транспортировке опасных грузов. Аккумулятор классифицирован как UN 3480 (литий-ионные аккумуляторные батареи) и был проверен в соответствии с руководством ООН "Испытания и критерии", часть III, подраздел 38.3.

Предписания по транспортировке приведены на странице www.stihl.com/saftey-data-sheets .

14 Хранение

14.1 Хранение мотопилы

- Выключить мотопилу, задействовать тормоз цепи и извлечь аккумулятор.
- Надеть на направляющую шину защиту цепи так, чтобы она закрывала всю шину.
- Хранить мотопилу так, чтобы выполнялись следующие условия:
  - Мотопила недоступна для детей.
  - Мотопила чистая и сухая.
- Если мотопила хранится более 3 месяцев: снять направляющую шину и пильную цепь.

14.2 Хранение аккумулятора

STIHL рекомендует хранить аккумулятор с уровнем заряда от 40 % до 60 % (светятся 2 зеленых светодиода).

- Хранить аккумулятор так, чтобы выполнялись следующие условия:
  - Аккумулятор недоступен для детей.
  - Аккумулятор чистый и сухой.
  - Аккумулятор находится в закрытом помещении.
  - Аккумулятор вынут из мотопилы и зарядного устройства.
  - Аккумулятор находится в упаковке, не проводящей электричество.
  - Температура аккумулятора составляет от - 10 °C до + 50 °C.

15 Очистка

15.1 Очистка мотопилы

- Выключить мотопилу, задействовать тормоз цепи и извлечь аккумулятор.
- Протереть мотопилу влажной тряпкой или растворителем STIHL для удаления смолы.
- Снять крышку звездочки.
- Очистить поверхность вокруг звездочки влажной тряпкой или растворителем STIHL для удаления смолы.
- Удалить мусор из аккумуляторного отсека и начисто протереть отсек влажной тряпкой.
- Очистить электрические контакты в аккумуляторном отсеке кистью или мягкой щеткой.
- Поставить крышку звездочки.

15.2 Очистка направляющей шины и пильной цепи

- Выключить мотопилу, задействовать тормоз цепи и извлечь аккумулятор.
- Снять направляющую шину и пильную цепь.

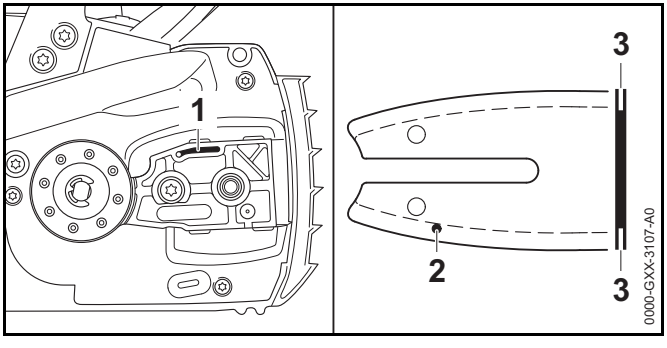

- Прочистить выпускной канал для масла (1), впускное отверстие для масла (2) и паз (3) кистью, мягкой щеткой или растворителем STIHL для удаления смолы.
- Очистить пильную цепь кистью, мягкой щеткой или растворителем STIHL для удаления смолы.
- Монтаж направляющей шины и пильной цепи.

15.3 Очистка аккумулятора

- Очистить аккумулятор влажной тряпкой.

16 Техническое обслуживание

16.1 Интервалы технического обслуживания

Интервалы технического обслуживания зависят от окружающих условий и условий труда. STIHL рекомендует следующие интервалы технического обслуживания:

Тормоз цепи

- Техобслуживание тормоза цепи должно производиться дилером STIHL со следующей периодичностью:
  - При ежедневной эксплуатации: раз в три месяца
  - При регулярной эксплуатации: раз в пол-года
  - При редкой эксплуатации: раз в год

Еженедельно

- Проверка звездочки.
- Проверка направляющей шины и удаление с нее заусенцев.
- Проверка и заточка пильной цепи.

Ежемесячно

- Передать масляный бачок дилеру STIHL для очистки.

16.2 Удаление заусенцев с направляющей шины

На внешнем крае направляющей шины может образоваться заусенец.

- Удалить заусенец плоским напильником или устройством для правки направляющих шин STIHL.
- В случае неясностей обращаться к дилеру STIHL.

16.3 Заточка пильной цепи

Для правильной заточки пильной цепи требуется устойчивый навык.

Правильно заточить пильную цепь помогут таблицы "Заточка STIHL", "Вспомогательные заточные устройства STIHL", "Устройства для заточки STIHL" и брошюра "Заточка пильных цепей STIHL". Брошюру можно найти на странице www.stihl.com/sharpening-brochure .

STIHL рекомендует затачивать пильные цепи у дилера STIHL.

ПРЕДУПРЕЖДЕНИЕ

Режущие зубья пильной цепи острые. Пользователь может порезаться.

- Носить рабочие перчатки из прочного материала.

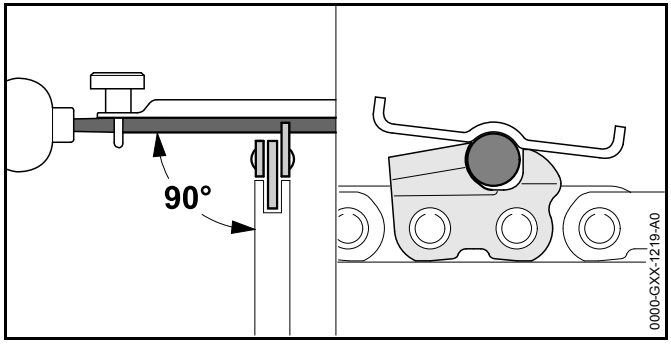

- Каждый режущий зуб опиливать круглым напильником так, чтобы выполнялись следующие условия:
  - Напильник соответствует шагу пильной цепи.
  - Напильник движется изнутри наружу.
  - Напильник движется под прямым углом к направляющей шине.
  - Выдерживается угол заточки 30°.

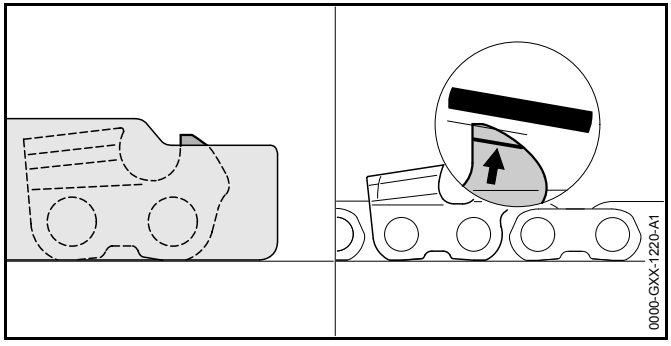

- Ограничитель глубины обрабатывать плоским напильником так, чтобы он не выступал за опиловочный шаблон STIHL и был параллелен маркировке износа. Опиловочный шаблон STIHL должен соответствовать шагу пильной цепи.
- В случае неясностей: Обратиться к дилеру STIHL.

17 Ремонт

17.1 Ремонт мотопилы и аккумулятора

Пользователь не должен самостоятельно ремонтировать мотопилу, направляющую шину, пильную цепь и аккумулятор.

- Если мотопила, направляющая шина или пильная цепь повреждена: не использовать мотопилу, направляющую шину или пильную цепь и обратиться к дилеру STIHL.
- Если аккумулятор неисправен или поврежден, его следует заменить.

18 Устранение неисправностей

18.1 Устранение неисправностей мотопилы или аккумулятора

Неисправность	Светодиоды на аккумуляторе	Причина	Принимаемые меры
Мотопила не запускается при включении.	Мигает 1 зеленый светодиод.	Слишком низкий уровень заряда аккумулятора.	► Зарядить аккумулятор в соответствии с описанием в руководстве по эксплуатации зарядных устройств STIHL AL 101, 300, 500.
	Светится 1 красный светодиод.	Аккумулятор перегрелся или переохладился.	► Задействовать тормоз цепи и извлечь аккумулятор. ► Дать аккумулятору остыть или нагреться.
	Мигают 3 красных светодиода.	Неполадки в работе мотопилы.	► Задействовать тормоз цепи и извлечь аккумулятор. ► Очистить контакты в аккумуляторном отсеке. ► Вставить аккумулятор. ► Отпустить тормоз цепи. ► Включить мотопилу. ► Если 3 красных светодиода продолжают мигать: не использовать мотопилу и обратиться к дилеру STIHL.
	Светятся 3 красных светодиода.	Мотопила перегрелась.	► Задействовать тормоз цепи и извлечь аккумулятор. ► Дать мотопиле остыть.
	Мигают 4 красных светодиода.	Неполадки, связанные с аккумулятором.	► Задействовать тормоз цепи, извлечь и вставить обратно аккумулятор. ► Отпустить тормоз цепи. ► Включить мотопилу. ► Если 4 красных светодиода продолжают мигать: Не использовать аккумулятор и обратиться к дилеру STIHL.
		Нарушен электрический контакт между мотопилой и аккумулятором.	► Задействовать тормоз цепи, извлечь и вставить обратно аккумулятор.
		Влага на мотопиле или аккумуляторе.	► Просушить мотопилу или аккумулятор.

Неисправность	Светодиоды на аккумуляторе	Причина	Принимаемые меры
Мотопила отключается при эксплуатации.	Светятся 3 красных светодиода.	Мотопила перегрелась.	► Извлечь аккумулятор. ► Дать мотопиле остыть.
		Сбой электропитания.	► Извлечь и вставить обратно аккумулятор. ► Включить мотопилу.
Слишком короткий период работы мотопилы.		Аккумулятор заряжен не полностью.	► Полностью зарядить аккумулятор в соответствии с описанием в руководстве по эксплуатации зарядных устройств STIHL AL 101, 300, 500.
		Ресурс аккумулятора исчерпан.	► заменить аккумулятор.
В зоне резки выделяется дым или пахнет гарью.		Пильная цепь неправильно заточена.	Заточить пильную цепь правильно.
		В масляном бачке слишком мало адгезионного масла для пильной цепи.	Залить адгезионное масло для пильной цепи.
		Система смазки пильной цепи подает слишком мало адгезионного масла.	не использовать мотопилу и обратиться к дилеру STIHL.
		Пильная цепь натянута слишком сильно.	Правильно натянуть пильную цепь.
		Мотопила используется неправильно.	Получить инструктаж по использованию и потренироваться.

19 Технические данные

19.1 Мотопилы STIHL MSA 220 C

- Совместимые аккумуляторы:
  - STIHL AP
  - STIHL AR
- Вес без аккумулятора, направляющей шины и пильной цепи: 2,9 кг
- Максимальная емкость масляного бачка: 210 см³ (0,21 л)

Время работы см. на сайте www.stihl.com/battery-life .

19.2 Звездочки и скорость движения цепи

Могут быть использованы следующие звездочки:

- 6-зубчатая для 3/8" P
  - Максимальная скорость цепи согласно ISO 11681: 23,3 м/с
- 7-зубчатая для 1/4"
  - Максимальная скорость цепи согласно ISO 11681: 18,5 м/с

19.3 Минимальная глубина паза направляющих шин

Минимальная глубина паза зависит от шага направляющей шины.

- 3/8" P: 5 мм
- 1/4": 4 мм

19.4 Аккумулятор STIHL AP

- Тип аккумулятора: литий-ионный
- Напряжение: 36 В
- Емкость в А·ч: см. заводскую табличку
- Энергоемкость в Вт•ч: см. заводскую табличку
- Масса в кг: см. заводскую табличку
- Допустимый диапазон температур для эксплуатации и хранения: от - 10 °C до + 50 °C

19.5 Уровни шума и вибрации

Величина K для уровня звукового давления составляет 2 дБ(A). Величина K для уровня звуковой мощности составляет 2 дБ(A). Величина K для значения уровня вибрации составляет 2 м/с².

MSA 220 C 3/8" P

- Уровень звукового давления L_{pA} согласно EN 60745-2-13: 89 дБ(A)
- Уровень звуковой мощности L_{wA} согласно EN 60745-2-13: 100 дБ(A)
- Показатель уровня вибраций a_{hv} согласно EN 60745--2-13:
  - Рукоятка управления: 3,6 м/с2
  - Трубчатая рукоятка: 4,8 м/с2

MSA 220 C 1/4"

- Уровень звукового давления L_{pA} согласно EN 60745-2-13: 89 дБ(A)
- Уровень звуковой мощности L_{wA} согласно EN 60745-2-13: 100 дБ(A)
- Показатель уровня вибраций a_{hv} согласно EN 60745--2-13:
  - Рукоятка управления: 6,3 м/с2
  - Трубчатая рукоятка: 6,0 м/с2

Указанные значения уровня вибрации были получены в соответствии с нормированной процедурой проверки и могут использоваться для сравнения электрических устройств. В зависимости от конкретного применения фактические значения уровня вибрации могут отличаться от указанных. Указанные значения уровня вибрации могут использоваться для первичной оценки

вибрационной нагрузки. Необходимо оценить фактическую вибрационную нагрузку. При этом также может учитываться время, в течение которого электрическое устройство было отключено, и время, в течение которого оно было включено, но работало вхолостую.

Сведения о соответствии Директиве ЕС о вибрации на рабочем месте 2002/44/EC можно найти на сайте www.stihl.com/vib .

19.6 REACH

REACH – это регламент ЕС для регистрации, оценки и допуска химических веществ.

Сведения для выполнения регламента REACH указаны на странице www.stihl.com/reach .

19.7 Установленный срок службы

Полный установленный срок службы – до 30 лет.

Для выработки установленного срока службы необходимы своевременное техническое обслуживание и уход согласно руководству по эксплуатации.

20 Комбинации направляющей шины и пильной цепи

20.1 Мотопилы STIHL MSA 220 C

Шаг	Толщина ведущего звена/Ширина паза	Длина	Направляющая шина	Число зубьев направляющей звездочки	Число ведущих звеньев	Пильная цепь
3/8" P	1,3 мм	30 см	Rollomatic E Rollomatic E light	9	44	3/8"PS3
		35 см			50	
		40 см			55	
		30 см			44	3/8"PS
		35 см			50	
		40 см			55	
		30 см			44	3/8"PM3
		35 см			50	
		40 см			55	
		30 см			44	3/8"PD3
		35 см			50	
		40 см			55	
1/4"	1,3 мм	30 см	Carving E	-	64	1/4"RMS
Длина реза направляющей шины зависит от используемой мотопилы и пильной цепи. Фактическая длина реза направляющей шины может быть меньше указанной.						

21 Запасные части и принадлежности

21.1 Запасные части и принадлежности

STIHL Этими символами обозначены оригинальные запчасти и принадлежности STIHL.

STIHL рекомендует использовать оригинальные запчасти STIHL и оригинальные принадлежности STIHL.

Оригинальные запасные части STIHL и оригинальные принадлежности STIHL можно купить у дилера STIHL.

22 Утилизация

22.1 Утилизация мотопилы и аккумулятора

Информацию относительно утилизации можно получить у дилера STIHL.

- Мотопилу, направляющую шину, пильную цепь, аккумулятор, принадлежности и упаковку утилизировать в соответствии с предписаниями и без вреда для окружающей среды.

23 Сертификат соответствия ЕС

23.1 Мотопилы STIHL MSA 220 C

ANDREAS STIHL AG & Co. KG
Badstraße 115
D-71336 Waiblingen
Deutschland

заявляет под собственную ответственность, что

– Конструкция: Аккумуляторная мотопила

– Заводская марка: STIHL

– Серия: MSA 220 C, серийный номер: 1251

соответствует положениям директив 2011/65/EU, 2006/42/EG, 2014/30/EU и 2000/14/EG, а также была разработана и изготовлена в соответствии с редакциями следующих норм, действующими на момент изготовления: EN 55014-1, EN 55014-2, EN 60745-1 и EN 60745-2-13.

Типовое испытание было проведено согласно директиве ЕС 2006/42/EG, ст. 12.3(б) в: VDE Prüf- u. Zertifizierungsinstitut (Институт контроля и сертификации) (NB 0366), Merianstraße 28, 63069 Offenbach, Deutschland

– Номер сертификата: 40048369

Измеренный и гарантированный уровень звуковой мощности определен согласно Директиве 2000/14/EG, приложение V.

MSA 220 C

– Измеренный уровень звуковой мощности: 102 дБ(A)

– Гарантированный уровень звуковой мощности: 104 дБ(A)

Техническая документация вместе с Produktzulassung (свидетельство о допуске изделия) хранятся в головном офисе компании ANDREAS STIHL AG & Co. KG.

Год выпуска, страна происхождения товара и номер изделия указаны на мотопиле.

Вайблинген, 02.03.2019

ANDREAS STIHL AG & Co. KG

Ваш

Томас Эльзнер, Руководитель отдела управления производством и услугами

23.2 Знаки соответствия

Сведения о сертификатах EAC и декларациях соответствия, подтверждающих выполнение технических правилах и требований Таможенного союза, представлены на сайтах www.stihl.ru/eac или могут быть затребованы по телефону в соответствующем местном представительстве STIHL, 📖 25.

Технические правила и требования для Украины выполнены.

24 Общие указания по технике безопасности для электроинструментов

24.1 Введение

Данный раздел содержит общие инструкции по технике безопасности, предварительно сформулированные в европейском стандарте EN/IEC 62841 для ручного моторизированного электроинструмента.

Компания STIHL обязана привести данные инструкции.

Инструкции по технике безопасности, приведенные в "Указаниях по электробезопасности" во избежание поражения электрическим током, не распространяются на аккумуляторные изделия STIHL.

⚠ ПРЕДУПРЕЖДЕНИЕ

Необходимо прочесть все инструкции по технике безопасности, указания, тексты к рисункам и технические данные, имеющиеся для данного электроинструмента. Невыполнение приведенных ниже указаний может привести к поражению электрическим током, пожару и/или тяжелым травмам. **Сохранить все инструкции и указания по технике безопасности для последующего пользования.**

Используемое в инструкциях по технике безопасности понятие "электроинструмент" относится к электроинструментам с питанием от сети (с сетевым шнуром) или к электроинструментам с питанием от аккумулятора (без сетевого шнура).

24.2 Безопасность на рабочем месте

a) **Следует содержать свое рабочее место в чистоте и хорошо освещенным.** Беспорядок или не освещенные рабочие зоны могут привести к несчастным случаям.

b) **Не работать с электроинструментом во взрывоопасной внешней среде, в которой находятся горючие жидкости, газы или пыль.** Электроинструменты искрят, что может привести к воспламенению пыли или паров.

c) **При эксплуатации электроинструмента дети и иные лица не должны подходить близко.** При отвлечении внимания можно потерять контроль над устройством.

24.3 Электробезопасность

a) **Штепсельная вилка электроинструмента должна подходить к розетке. В вилку запрещено вносить изменения. Не применять вилки-переходники в сочетании с заземленными электроинструментами.** Использование вилок, которые не подвергались изменению, и соответствующих им розеток снижают риск поражения электрическим током.

b) **Не прикасаться к заземленным поверхностям, например, трубам, радиаторам, плитам и холодильникам.** В случае заземления тела повышается опасность поражения электрическим током.

c) **Электроинструмент следует защищать от дождя и влаги.** Проникновение воды в электроинструмент повышает опасность поражения электрическим током.

d) **Запрещено использовать кабель питания не по назначению, например, для ношения или подвешивания электроинструмента или для извлечения вилки из розетки. Провод беречь от высоких температур, попадания на него масла, от**

контакта с острыми кромками или подвижными деталями устройства. Поврежденные или спутанные провода повышают опасность поражения электрическим током.

e) **При выполнении работ с электроинструментом на открытом воздухе следует использовать только удлинительные кабели, предназначенные для наружных работ.** Использование удлинительного кабеля, предназначенного для наружных работ, снижает опасность поражения электрическим током.

f) **Если эксплуатации электроинструмента во влажной среде избежать невозможно, то следует использовать дифференциальный автоматический выключатель.** Использование дифференциального автоматического выключателя снижает опасность поражения электрическим током.

24.4 Безопасность людей

a) **Будьте внимательны, работайте с электроинструментом осмотрительно и осознанно. Не пользуйтесь электроинструментом в усталом состоянии, а также под влиянием наркотических средств, алкоголя или медикаментов.** Невнимательность при пользовании электроинструментом может привести к серьезным травмам.

b) **Носить средства индивидуальной защиты и всегда надевать защитные очки.** Ношение средств индивидуальной защиты, например, респиратора, нескользящей защитной обуви, защитной каски и наушников в зависимости от вида и применения электроинструмента, снижает опасность получения травм.

c) **Избегать непреднамеренного включения. Прежде чем взять электроинструмент в руки, переносить его или подсоединять к электросети и/или аккумулятору, следует убедиться, что электроинструмент выключен.** Если при ношении электроинструмента палец руки находится на выключателе или включенное устройство подсоединяется к сети электропитания, это может привести к несчастным случаям.

d) **Перед включением электроинструмента убрать регулировочные инструменты и гаечные ключи.** Инструмент или ключ, находящийся во вращающейся части устройства, может стать причиной травмы.

e) **Избегать неестественного положения тела. Занять устойчивое положение и постоянно сохранять равновесие.** Это позволит лучше контролировать электроинструмент в непредвиденных ситуациях.

f) **Носить надлежащую одежду. Не носить просторную одежду или украшения. Не допускать попадания волос и одежды в подвижные элементы устройства.** Свободная одежда, украшения или длинные волосы могут попасть в подвижные части устройства.

g) **При возможности монтажа пылеотсасывающих и пылеулавливающих устройств их следует подсоединить и использовать надлежащим образом.** Применение пылеотсасывающего устройства может снизить угрозу для здоровья, вызванную образованием пыли.

h) **Не поддавайтесь обманчивому чувству безопасности и не пренебрегайте правилами техники безопасности при работе с электроинструментом, даже будучи хорошо знакомы с ним.** Неосторожные действия могут привести к серьезным травмам за доли секунды.

24.5 Применение и обращение с электроинструментом

a) **Не подвергать устройство перегрузкам. Следует использовать предназначенный для данной работы электроинструмент.** Для оптимальной и безопасной работы использовать подходящий электроинструмент в указанном рабочем диапазоне.

b) **Ни в коем случае не пользоваться электроинструментом с неисправным выключателем.** Не включающийся или не выключающийся электроинструмент опасен и подлежит ремонту.

c) **Вынуть вилку из розетки и/или извлечь съемный аккумулятор, прежде чем выполнить регулировку, заменить комплектующие или убрать устройство.** Данные меры предосторожности предотвращают непреднамеренный запуск электроинструмента.

d) **Хранить неиспользуемые электроинструменты в недоступном для детей месте. Не допускать к эксплуатации устройства лиц, которые не обучены обращению с ним либо не ознакомились с данными инструкциями.** В руках неопытных пользователей электроинструменты представляют опасность.

e) **Обеспечить тщательный уход за электроинструментами и насадками. Проверить безотказную работу подвижных деталей и отсутствие заедания, сломанных деталей и повреждений которые могут отрицательно сказаться на эксплуатационной готовности электроинструмента. Перед эксплуатацией электроинструмента следует отремонтировать поврежденные элементы.** Многие несчастные случаи являются следствием ненадлежащего технического обслуживания электроинструмента.

f) **Режущие инструменты содержать в чистом и заточенном состоянии.** Режущие инструменты, которые прошли надлежащее техническое обслуживание и имеют остро заточенные режущие кромки, реже застревают, и их легче направлять.

g) **Применять электроинструмент, вставные инструменты, насадки и т. п. в соответствии с настоящими инструкциями. При эксплуатации учитывать условия и вид выполняемой работы.** Использование электроинструмента не по назначению может привести к опасным ситуациям.

h) **Содержать рукоятки и их поверхности в сухом и чистом состоянии, не допускать их загрязнения маслом и смазкой.** Скользкие рукоятки не обеспечивают безопасную работу и контроль электроинструмента в непредвиденных ситуациях.

24.6 Применение и обращение с аккумуляторным инструментом

a) **Заряжать аккумуляторы только в зарядных устройствах, рекомендуемых изготовителем.** При использовании зарядного устройства, предназначенного для определенного типа аккумуляторов, с другими аккумуляторами, существует опасность возгорания.

b) **В электроинструментах разрешается применять только предназначенные для них аккумуляторы.** Использование других аккумуляторов может привести к травмам и возгоранию.

c) **Неиспользуемые аккумуляторы следует хранить на безопасном расстоянии от скрепок, монет, ключей, гвоздей, болтов и других мелких металлических предметов, которые могут перемкнуть контакты.** Короткое замыкание между контактами аккумулятора может привести к ожогам или возгоранию.

d) **При неправильном использовании из аккумулятора может вытекать жидкость. Избегать контакта с жидкостью. При случайном контакте смыть водой. При попадании жидкости в глаза следует обратиться за помощью к врачу.** Вытекающая аккумуляторная жидкость может вызвать раздражение кожи и ожоги.

e) **Не использовать поврежденные или деформированные аккумуляторы.** Поврежденные или деформированные аккумуляторы могут стать причиной нештатной ситуации и привести к возгоранию, взрыву или травмам.

f) **Не подвергать аккумулятор воздействию огня или слишком высоких температур.** Огонь или температуры выше 130 °C (265 °F) могут привести к взрыву.

g) **Следовать всем инструкциям по зарядке и никогда не заряжать аккумулятор или аккумуляторный инструмент при температурах, выходящих за пределы допустимого диапазона, указанного в руководстве по эксплуатации.** Неправильная зарядка или зарядка при температуре вне допустимого диапазона может разрушить аккумулятор и повысить риск возгорания.

24.7 Техническое обслуживание

a) **Поручить ремонт электроинструмента квалифицированному специалисту, использовать для ремонта только оригинальные запасные части.** Благодаря этому обеспечивается безопасность электроинструмента.

b) **Техническое обслуживание поврежденного аккумулятора запрещено.** Любое техническое обслуживание аккумулятора должен производить только производитель или служба поддержки клиентов.

24.8 Инструкции по технике безопасности при эксплуатации цепных пил

– **При работающей пиле поддерживать безопасное расстояние от пильной цепи до своих конечностей. Перед запуском пилы убедитесь, что пильная цепь ни с чем не соприкасается.** При работе цепной пилой мгновение невнимательности может привести к тому, что пильной цепью будут захвачены одежда либо части тела.

– **Держать цепную пилу всегда правой рукой за заднюю ручку, а левой рукой за переднюю ручку.** При удержании цепной пилы в перевернутом положении повышается опасность получения травм, поэтому такое положение запрещено.

– **Держите цепную пилу за изолированные поверхности рукояток, поскольку пильная цепь может коснуться скрытых электрических проводов или собственного сетевого кабеля.** В случае контакта пильной цепи с электропроводкой металлические детали устройства могут оказаться под напряжением, что приведет к поражению электрическим током.

– **Пользуйтесь средствами для защиты глаз. Рекомендуется пользоваться средствами индивидуальной защиты слуха, головы, рук, ног и ступней.** Соответствующая защитная одежда снижает опасность получения травм из-за отлетающей стружки или случайного касания пильной цепи.

– **Запрещается работать с пильной цепью на деревьях, стоя на стремянке, на крыше или неустойчивой опорной поверхности.** При подобных условиях работы имеется опасность травм.

– **Постоянно следить за устойчивостью положения и работать с цепной пилой только стоя на прочной, безопасной и ровной поверхности.** Скользкая или шаткая опорная поверхность, например, стремянка, может привести к потере контроля над цепной пилой.

– **При обрезке напряженной ветки следует помнить, что она может отпружинить назад.** При высвобождении натяжения в древесных волокнах напряженная ветка может ударить в пользователя и/или цепная пила может выйти из-под контроля.

– **При обрезке кустарника и молодых деревьев необходима особая осторожность.** Тонкие побеги, захваченные пильной цепью, могут ударить пользователя либо вывести его из равновесия.

– **Переносить цепную пилу за переднюю ручку в выключенном состоянии, развернув пильную цепь в сторону от тела. При транспортировке или хранении цепной пилы обязательно надевать на нее защитный кожух.** Осторожное обращение с цепной пилой снижает вероятность случайного контакта с движущейся пильной цепью.

– **Следовать инструкциям относительно смазки, натяжения цепи и замены принадлежностей.** Неправильно натянутая или смазанная цепь может порваться или повысить риск отдачи.

– **Рукоятки должны быть сухими и чистыми, не испачканными маслом и смазкой.** Жирные, испачканные маслом рукоятки становятся скользкими и приводят к потере контроля.

– **Пилить только древесину. Не использовать цепную пилу для работ, для которых она не предназначена. Пример: не пользоваться цепной пилой для распила пластика, кладки или недревесных стройматериалов.** Использование цепной пилы для работ, для которых она не предназначена, может привести к опасным ситуациям.

– **Не приступать к валке дерева, пока четко не определены все необходимые для этого операции.** При падении дерева пользователь или другие лица могут получить тяжелые травмы.

24.9 Причины и предотвращение обратной отдачи

Обратная отдача может возникнуть, если верхушка направляющей шины касается предмета, или если древесина гнется и цепь застревает в разрезе.

Контакт с верхушкой шины в некоторых случаях может вызвать резкую отдачу назад, при которой направляющая шина отскакивает вверх и в направлении рабочего.

Заклинивание пильной цепи у верхушки направляющей шины может отбросить шину в сторону рабочего с высокой скоростью.

Каждая из описанных реакций может привести к потере контроля над пилой и тяжелой травме. Не полагайтесь исключительно на устройства безопасности, установленные на пиле. Как пользователь цепной пилы Вы должны принимать соответствующие меры, чтобы избежать несчастных случаев и травм.

Обратная отдача является следствием неправильной либо неумелой эксплуатации электроинструмента. Ее можно избежать за счет соответствующих мер предосторожности, описанных ниже:

– **Крепко держите пилу обеими руками, охватывая при этом рукоятку пилы всеми пальцами. Телом и ногами примите такое положение, чтобы противостоять силе обратной отдачи.** Если соответствующие меры приняты, то пользователь сможет преодолеть силу обратной отдачи. Никогда не выпускайте цепную пилу из рук.

– **Избегайте неестественного положения тела и не работайте выше плеча.** Тем самым предотвращается непреднамеренное касание верхней частью шины различных предметов и обеспечивается лучший контроль цепной пилы в неожиданных ситуациях.

– **Всегда используйте указанные производителем запасные шины и пильные цепи.** Использование несоответствующих запасных шин и пильных цепей может привести к разрыву цепи и/или обратной отдаче.

– **Придерживайтесь инструкций производителя по заточке и техническому обслуживанию пильной цепи.** Слишком низкие ограничители глубины повышают вероятность обратной отдачи.

25 Адреса

25.1 Штаб-квартира STIHL

ANDREAS STIHL AG & Co. KG
Badstrasse 115
71336 Waiblingen
Германия

25.2 Дочерние компании STIHL

В Российской Федерации:

ООО «АНДРЕАС ШТИЛЬ МАРКЕТИНГ»
ул. Тамбовская, дом 12, лит В, офис 52
192007 Санкт-Петербург
Горячая линия: +7 800 4444 180
Эл. почта: info@stihl.ru

УКРАИНА

ТОВ «Андреас Штіль»
вул. Антонова 10, с. Чайки
08135 Київська обл., Україна
Телефон: +38 044 393-35-30
Факс: +380 044 393-35-70
Гаряча лінія: +38 0800 501 930
Эл. почта: info@stihl.ua

25.3 Представительства STIHL

В Белоруссии:

Представительство
ANDREAS STIHL AG & Co. KG
ул. К. Цеткин, 51-11а
220004 Минск, Беларусь
Горячая линия: +375 17 200 23 76

В Казахстане:

Представительство
ANDREAS STIHL AG & Co. KG
ул. Шагабутдинова, 125А, оф. 2
050026 Алматы, Казахстан
Горячая линия: +7 727 225 55 17

25.4 Импортёры STIHL

В Российской Федерации:

ООО «ШТИЛЬ ЗЮДВЕСТ»
тер. отдел. №2 АФ «Солнечная», д. 7/2
350000 Краснодар, Россия

ООО «ЭТАЛОН»
лин. 5-я В.О., дом 32, лит. Б
199004 Санкт-Петербург

ООО «ПРОГРЕСС»
ул. Маленковская, д. 32, стр. 2
107113 Москва, Россия

ООО «АРНАУ»
ул. Космонавта Леонова, д. 64 А, п. В
236023 Калининград, Россия

ООО «ИНКОР»
ул. Павла Корчагина, д. 1Б
610030 Киров, Россия

ООО «УРАЛТЕХНО»
ул. Карьерная, дом 2, оф. 202
620030 Екатеринбург, Россия

ООО «ТЕХНОТОРГ»
ул. Парашютная, д. 15
660121 Красноярск, Россия

ООО «ЛЕСОТЕХНИКА»
ул. Чапаева, дом 1, оф. 39
664540 с. Хомутово, Россия

УКРАИНА

ТОВ «Андреас Штіль»
вул. Антонова 10, с. Чайки
08135 Київська обл., Україна

В Белоруссии:

ООО «ПИЛАКОС»
ул. Тимирязева 121/4 офис 6
220020 Минск, Беларусь

УП «Беллесэкспорт»
ул. Скрыганова 6, 403
220073 Минск, Беларусь

В Казахстане:

ИП «ВОРОНИНА Д.И.»
пр. Райымбека 312
050005 Алматы, Казахстан

КИРГИЗИЯ

ОсОО «Муза»
ул. Киевская 107
720001 Бишкек, Киргизия

АРМЕНИЯ

ООО «ЮНИТУЛЗ»
ул. Г. Парпеци 22
0002 Ереван, Армения

24.6 Manipularea şi utilizarea uneltei cu acumulator

a) **Încărcaţi acumulatoarele numai cu încărcătoarele recomandate de fabricant.** La un încărcător adecvat unui anumit tip de acumulator, există pericolul de incendiu dacă acesta este utilizat cu alte acumulatoare.

b) **Întrebuinţaţi numai acumulatoare prevăzute special pentru unelte electrice.** Utilizarea altor acumulatoare poate conduce la răniri și pericol de incendiu.

c) **Nu ţineţi acumulatorul în apropierea agrafelor de birou, monedelor, cheilor, acelor, şuruburilor sau altor obiecte metalice care ar putea duce la formarea de punţi cu contactele.** Un scurtcircuit cu contactele acumulatorului poate duce la arderi sau incendii.

d) **În cazul utilizării necorespunzătoare lichidul din acumulator s-ar putea revărsa. Evitaţi contactul cu acesta. În cazul unui contact accidental, clătiţi bine cu apă. Dacă lichidul ajunge la ochi, apelaţi la ajutorul unui medic.** Lichidul revărsat al acumulatorului poate duce la iritații sau arsuri ale pielii.

e) **Nu utilizaţi un acumulator deteriorate sau modificat.** Acumulatoarele deteriorate sau modificate se pot comporta impredictibil și pot cauza un incendiu, explozie sau rănire.

f) **Nu expuneţi acumulatorul la foc sau la temperaturi ridicate.** Focul sau temperaturile de peste 130 °C (265 °F) pot cauza explozii.

g) **Urmaţi toate instrucţiunile referitoare la încărcare şi nu încărcaţi niciodată acumulatorul sau unealta cu acumulator în afara intervalului de temperatură specificat în manualul de instrucţiuni.** Încărcarea incorectă sau încărcarea în afara intervalului de temperatură admis poate distruge acumulatorul și crește riscul de incendiu.

24.7 Service

a) **Pentru repararea uneltei electrice adresaţi-vă numai personalului calificat de specialitate şi numai cu piese originale de schimb.** Astfel se garantează păstrarea siguranței uneltei electrice.

b) **Nu faceţi niciodată service la acumulatorii deterioraţi.** Toate lucrările de întreținere a acumulatorului trebuie efectuate doar de către producător sau de unitățile de service autorizate.

24.8 Instrucţiuni de siguranţă pentru ferăstraiele cu lanţ

– **Nu apropiaţi lanţul ferăstrăului de corp atunci când fierăstrăul funcţionează. Înaintea pornirii fierăstrăului asiguraţi-vă că lanţul nu atinge nimic.** În timpul funcționării lanțului de ferăstrău este suficient un singur moment de neatenție, ca îmbrăcămintea sau părți ale corpului să fie prinse de lanț.

– **Fierăstrăul cu lanţ se va ţine întotdeauna cu mâna dreaptă de mânerul posterior iar cu mâna stângă de mânerul frontal.** Ținerea ferăstrăului în poziție de lucru inversă crește riscul de accidentări și nu trebuie utilizată.

– **Ţineţi drujba apucând-o de suprafeţele izolate ale mânerului, deoarece lanţul fierăstrăului poate ajunge în contact cu cablurile electrice ascunse sau cu propriul cablu de reţea.** Contactul lanțului fierăstrău cu un cablu străbătut de curent electric poate pune părțile metalice ale utilajului sub tensiune și duce la electrocutare.

– **Purtaţi ochelari de protec?ie. Se recomandă alt echipament de protecţie pentru auz, cap, mâini, picioare şi tălpi.** Îmbrăcămintea de protecție adecvată reduce pericolul de accidentare datorat materialelor aruncate și atingerii accidentale a lanțului ferăstrăului.

– **Nu operaţi drujba pe un copac, o scară, de pe un acoperiş sau de pe o suprafaţă instabilă.** La operarea în aceste condiții există pericol de accidentare.

– **Asiguraţi permanent o poziţie stabilă şi întrebuinţaţi fierăstrăul cu lanţ numai atunci când vă aflaţi pe un teren rezistent, sigur şi uniform.** Suprafețele de sprijin

alunecoase sau instabile, cum ar fi scara, ar putea duce la pierderea controlului sau controlului asupra ferăstrăului cu lanț.

– **la tăierea unei ramuri aflate sub tensiune, țineți cont că aceasta revine pe traiectorie arcuită.** Atunci când tensiunea din fibrele de lemn este eliberată, ramura tensionată poate îl lovi pe utilizator și/sau ferăstrăul ar scăpa de sub control.

– **Acordați o atenție deosebită tăierii lemnului în partea inferioară și arbuștilor.** Materialul subțire poate fi prins în lanțul ferăstrăului și vă poate lovi sau vă poate face să vă pierdeți echilibrul.

– **Transportați ferăstrăul cu lanț ținându-l de mânerul frontal, în stare dezactivată, și cu lanțul de ferăstrău îndepărtat de corpul dumneavoastră. La transportarea sau depozitarea fierăstrăului cu lanț întrebuințați permanent husa de protecție.** Manipularea atentă a ferăstrăului cu lanț reduce posibilitatea contactului întâmplător cu lanțul aflat în mișcare.

– **Respectați instrucțiunile de lubrifiere, tensiune a lanțului și înlocuirea accesoriilor.** Un lanț tensionat sau lubrifiat necorespunzător se poate rupe sau poate crește riscul de recul.

– **Mențineți mânerele uscate, curate și fără urme de unsoare.** Mânerele unsuroase, uleioase sunt alunecoase și duc la pierderea controlului.

– **Debitați numai material lemnos. Nu folosiți ferăstrăul cu lanț pentru lucrări diferite de cele pentru care acesta este destinat. Exemplu: Nu folosiți ferăstrăul cu lanț pentru tăiere de material plastic, zidărie sau materiale de construcții, folosiți-l numai pentru tăiere de lemn.** Întrebuințarea ferăstrăului cu lanț pentru lucrări necorespunzătoare poate duce la situații periculoase.

– **Nu încercați să doborâți un copac înainte de a dispune de o cunoaștere clară a tuturor procedurilor aferente.** Utilizatorul sau alte persoane pot fi accidentate grav din cauza căderii unui copac.

24.9 Cauzele și evitarea unui recul

Reculul poate să apară atunci când vârful șinei portlanț atinge un obiect sau când lemnul se îndoaie și lanțul ferăstrăului se prinde în tăietură.

Atingerea vârfului șinei poate duce în unele cazuri la o reacție neașteptată și direcționată în spate, la care șina portlanț este orientată în sus și spre utilizator.

Prinderea lanțului de ferăstrău de marginea superioară a șinei portlanț va avea ca impact orientarea rapidă a șinei în direcția utilizatorului.

Fiecare dintre aceste reacții poate duce la pierderea controlului asupra ferăstrăului și posibile răniri grave. Nu vă bazați exclusiv pe dispozitivele de siguranță montate în ferăstrăului cu lanț. Ca utilizator al ferăstrăului cu lanț trebuie să luați diverse măsuri pentru a putea lucra fără accidente și răniri.

Reculul este urmarea unei utilizări necorespunzătoare sau greșite a electrouneltei. Prin măsurile de precauție adecvate, acesta poate fi evitat după cum urmează:

– **Țineți ferm ferăstrăul cu ambele mâini, astfel încât degetul mare și celelalte degete să cuprindă mânerele ferăstrăului cu lanț. Poziționați corpul și brațele în așa fel încât să puteți preîntâmpina forțele de recul.** Dacă au fost luate măsurile corespunzătoare, utilizatorul va putea stăpâni forțele de recul. Nu abandonați niciodată ferăstrăul cu lanț.

– **Evitați poziția anormală a corpului și nu debitați deasupra înălțimii umărului.** Astfel se va evita atingerea accidentală cu vârful șinei și se va permite un mai bun control al ferăstrăului cu lanț în situații neașteptate.

– **Întrebuințați permanent șinele și lanțurile de schimb prescrise de către fabricant.** Șinele de schimb și lanțurile necorespunzătoare pot duce la ruperea lanțului și/sau fenomenul de recul.

– **Respectați indicațiile fabricantului cu privire la ascuțirea și întreținerea lanțului de ferăstrău.** Limitatoarele de adâncime prea scunde sporesc tendința de recul.

0458-795-9821-A

INT2

D GB E S FIN DK N CZ H P RUS PL BG RO

www.stihl.com

0458-795-9821-A