MB 443, MB 443 T
MB 448 T, MB 448 TC, MB 448 TX

DE	Gebrauchsanleitung
FR	Manuel d’utilisation
NL	Gebruiksaanwijzing
IT	Istruzioni per l'uso
ES	Manual de instrucciones
PT	Manual de utilização
NO	Bruksanvisning
SV	Bruksanvisning
FI	Käyttöopas
DA	Betjeningsvejledning
PL	Instrukcja obsługi
RU	Инструкция по эксплуатации

MB 443.1 MB 443.1 T MB 448.1 T MB 448.1 TC MB 448.1 TX

C INT 1

www.viking-garden.com

© 2015 VIKING GmbH, A-6336 Langkampfen / Kufstein

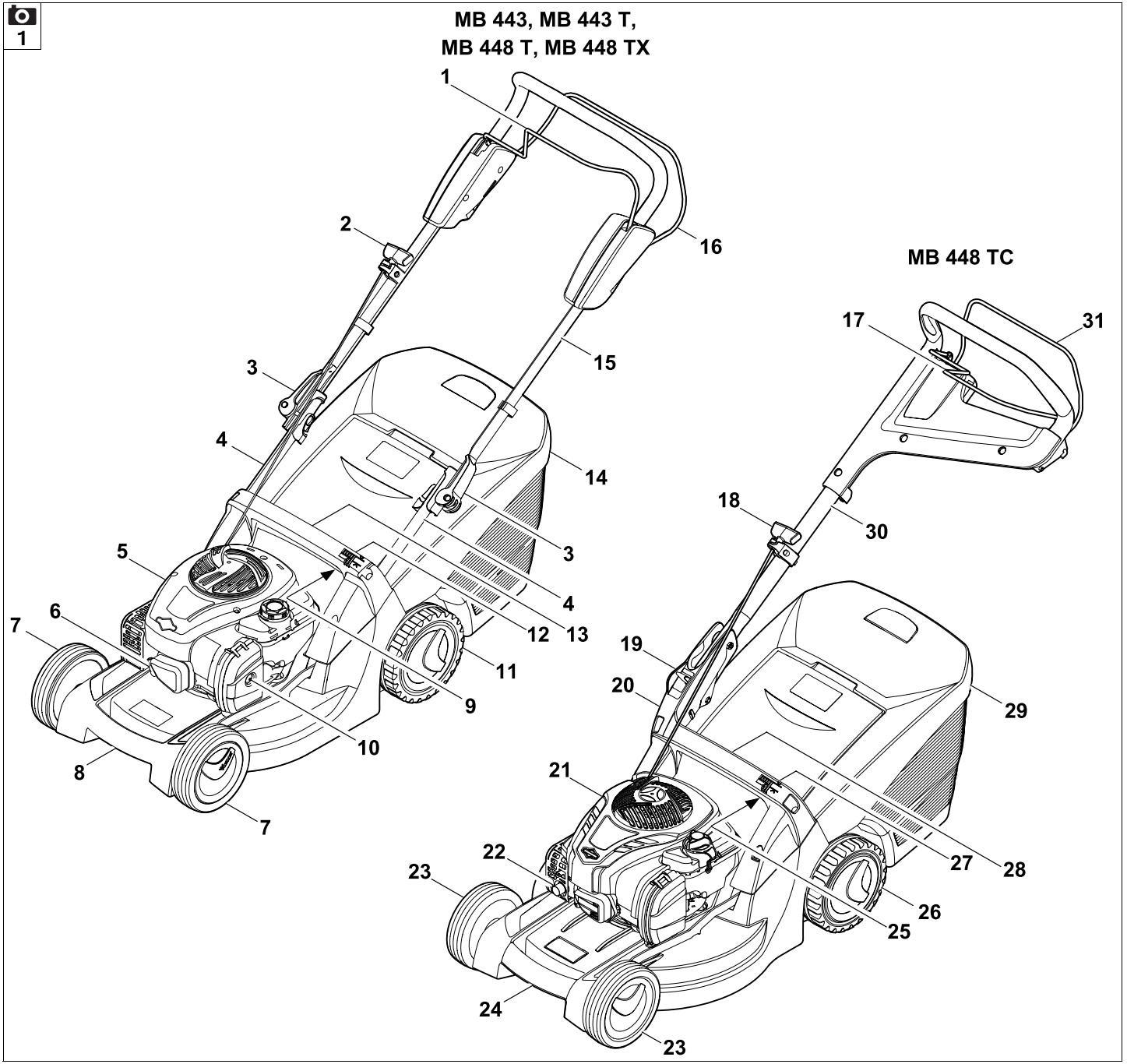
1
MB 443, MB 443 T,
MB 448 T, MB 448 TX
1
2
3
4
5
6
7
8
7
9
10
11
12
13
4
3
14
15
16
MB 448 TC
17
31
18
30
19
20
29
21
22
23
24
23
25
26
27
28

2

MB 443, MB 443 T
MB 448 T, MB 448 TX

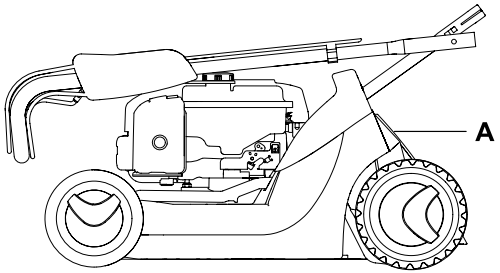

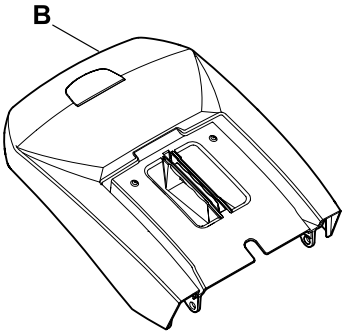

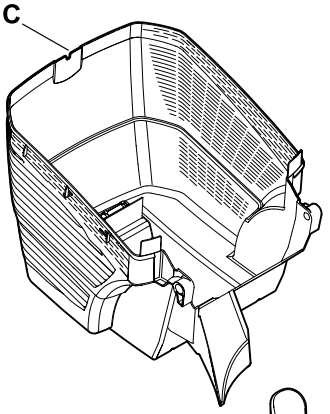

MB 448 TC

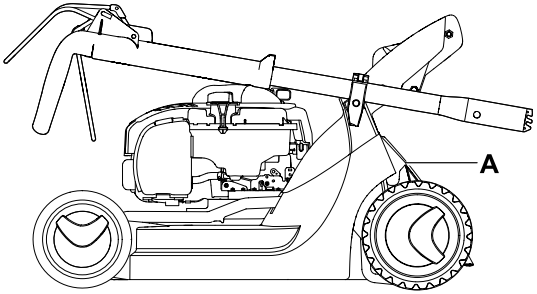

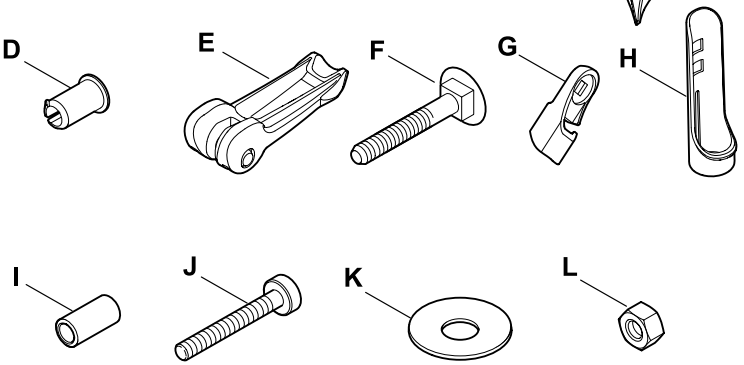

3

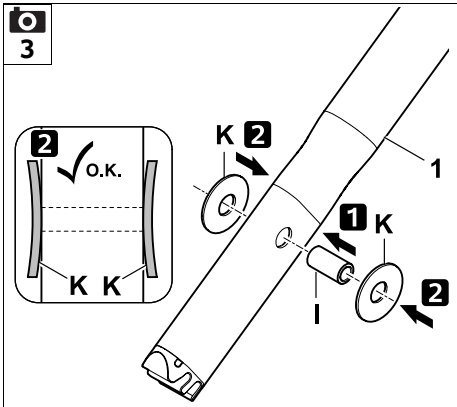

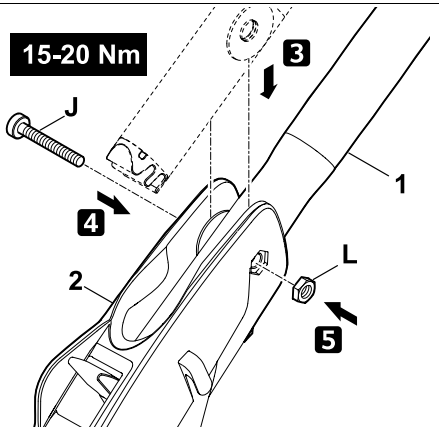

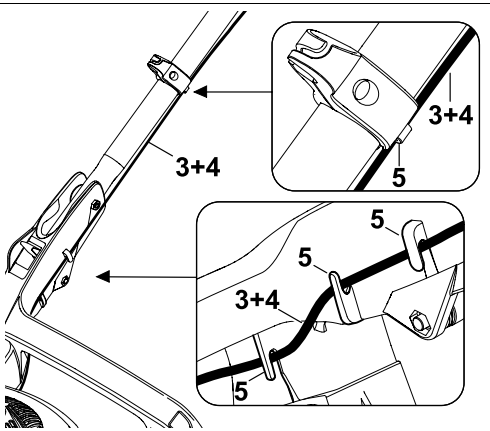

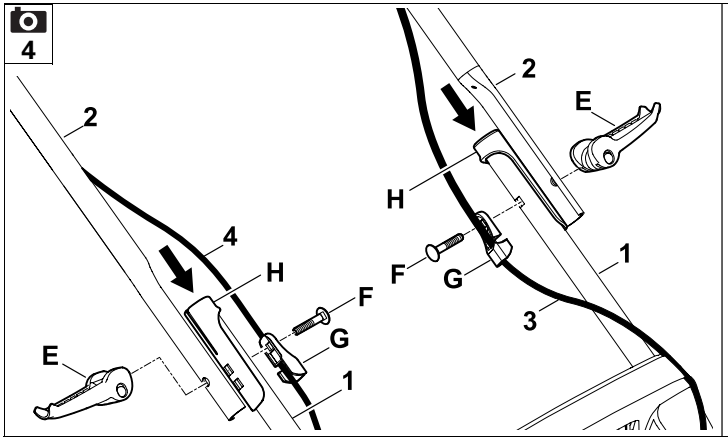
4
2
4
H
F
G
E
1
2
E
H
F
G
1
3

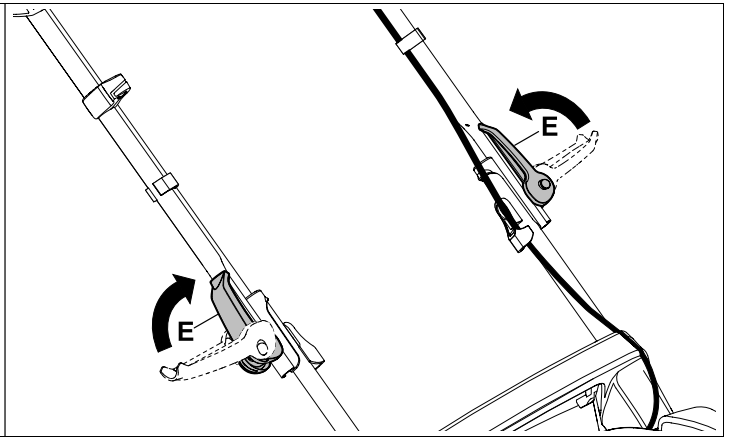
E
E

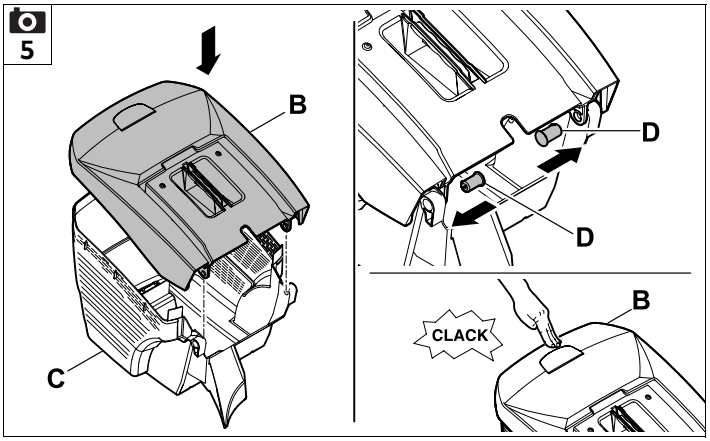
5
B
C
D
D
CLACK
B

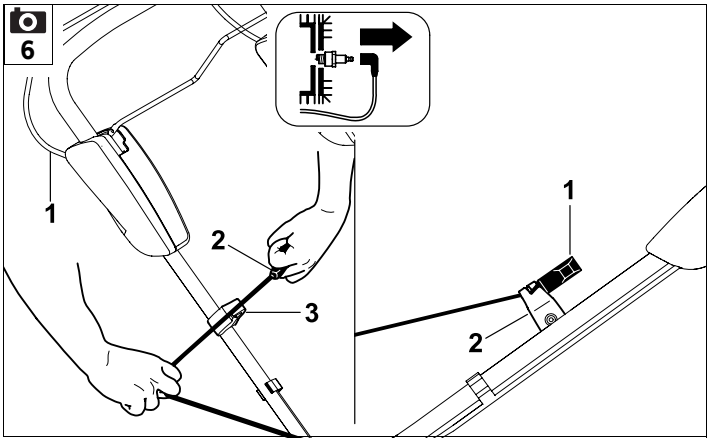
6
1
2
3
1
2

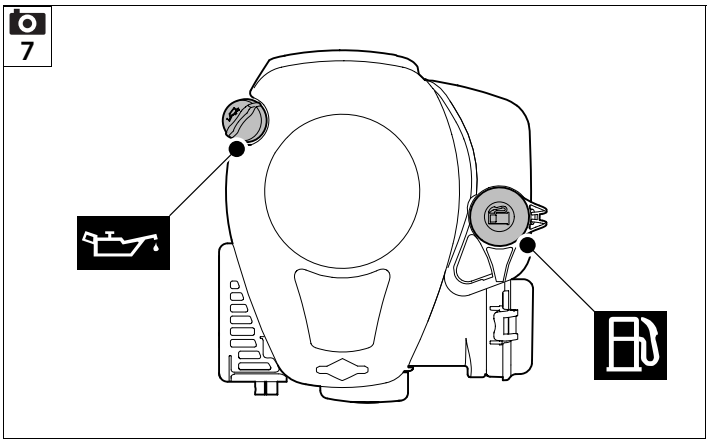
7

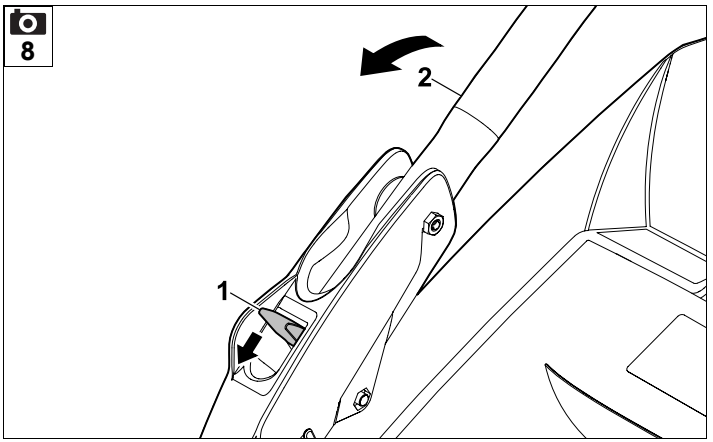
8
2
1

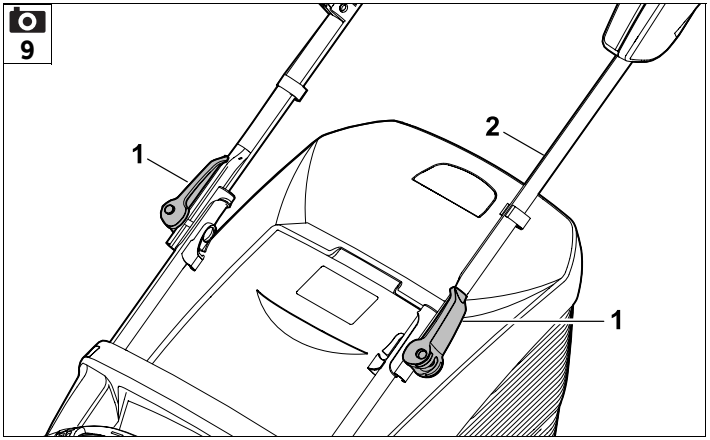
9
1
2
1

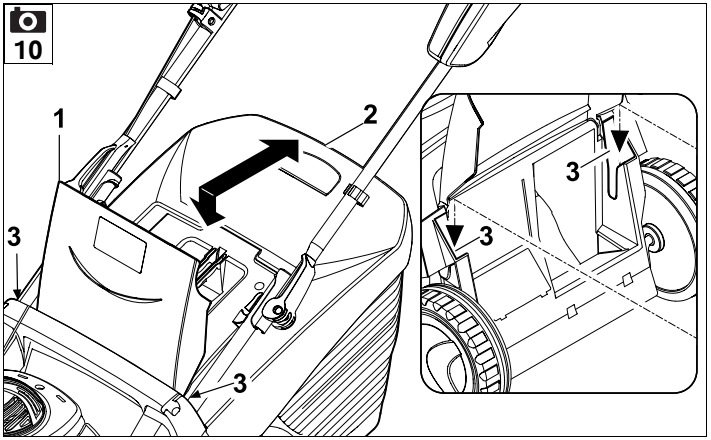
10
1
2
3
3
3
3

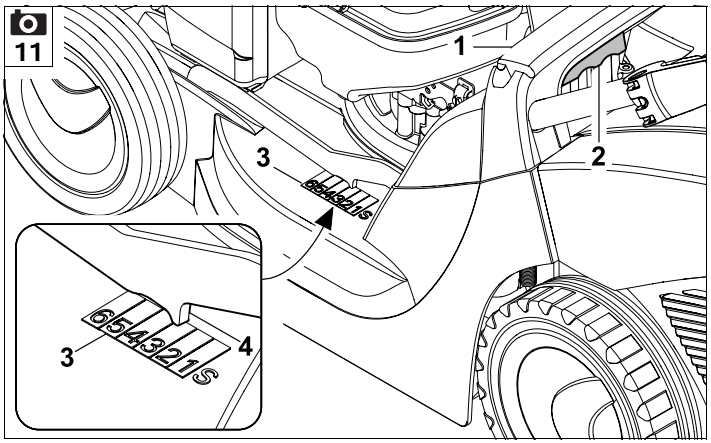
11
1
2
3
65432ls
3
654321s
4

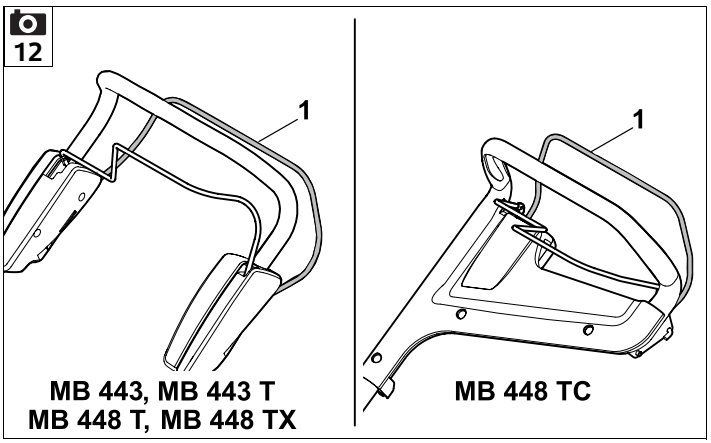
12
1
MB 443, MB 443 T
MB 448 T, MB 448 TX
1
MB 448 TC

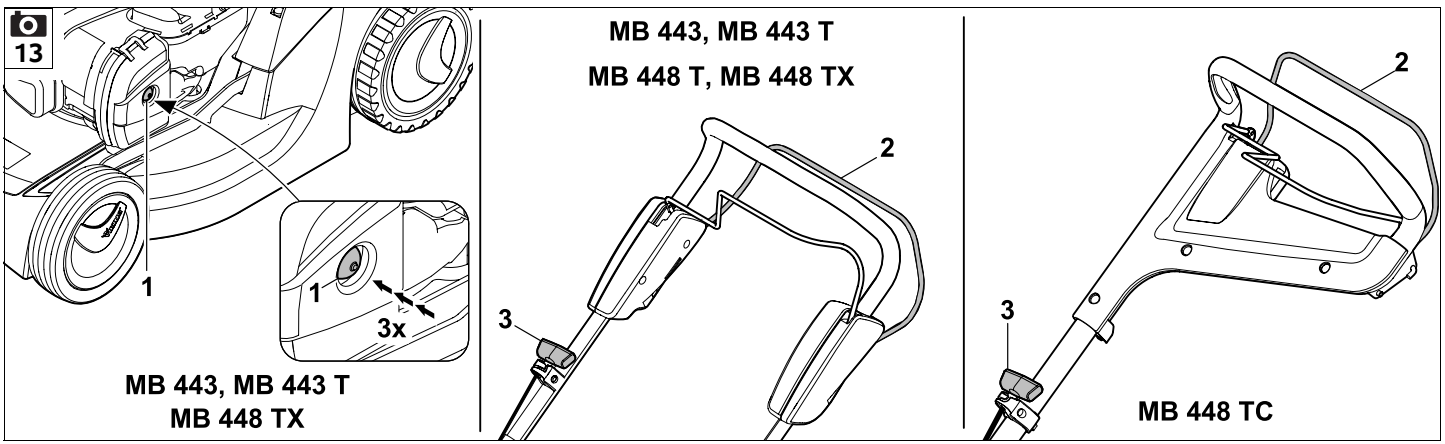
13
1
1
3x
MB 443, MB 443 T
MB 448 TX
MB 443, MB 443 T
MB 448 T, MB 448 TX
2
3
2
3
MB 448 TC

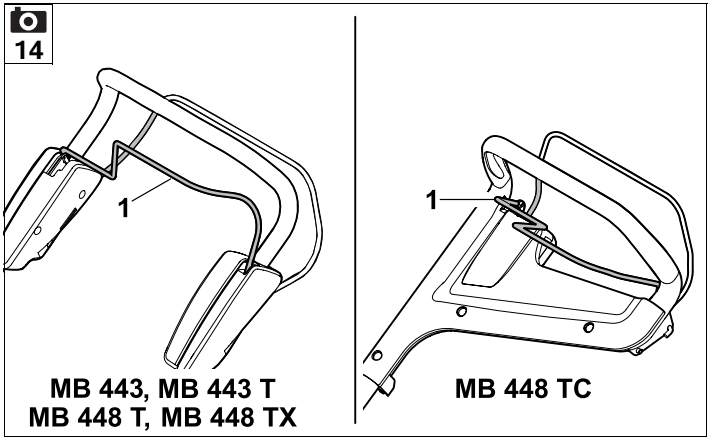
14
1
MB 443, MB 443 T
MB 448 T, MB 448 TX
1
MB 448 TC

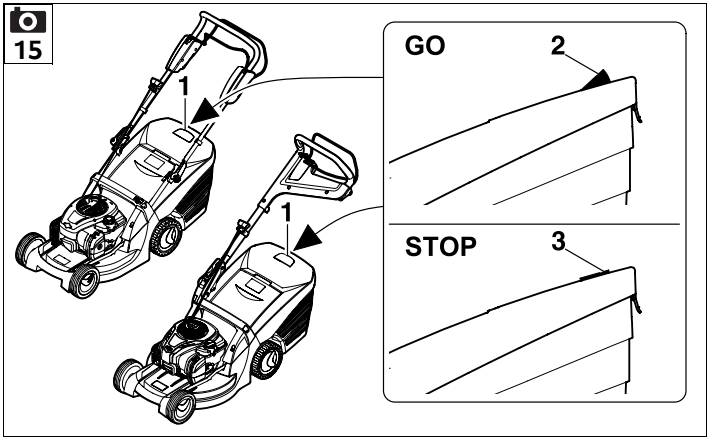
15
1
1
GO
2
STOP
3

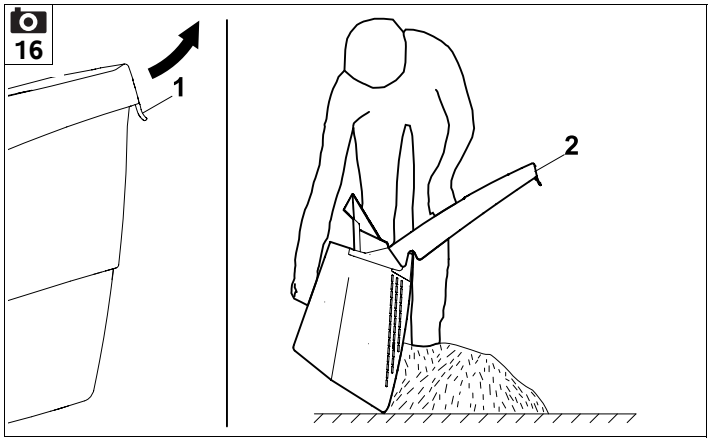
16
1
2

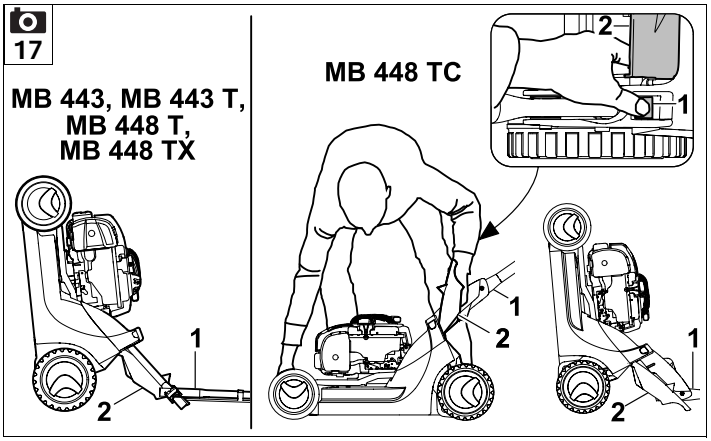
17
MB 443, MB 443 T,
MB 448 T,
MB 448 TX
1
2
MB 448 TC
2
1
1
2
1
2

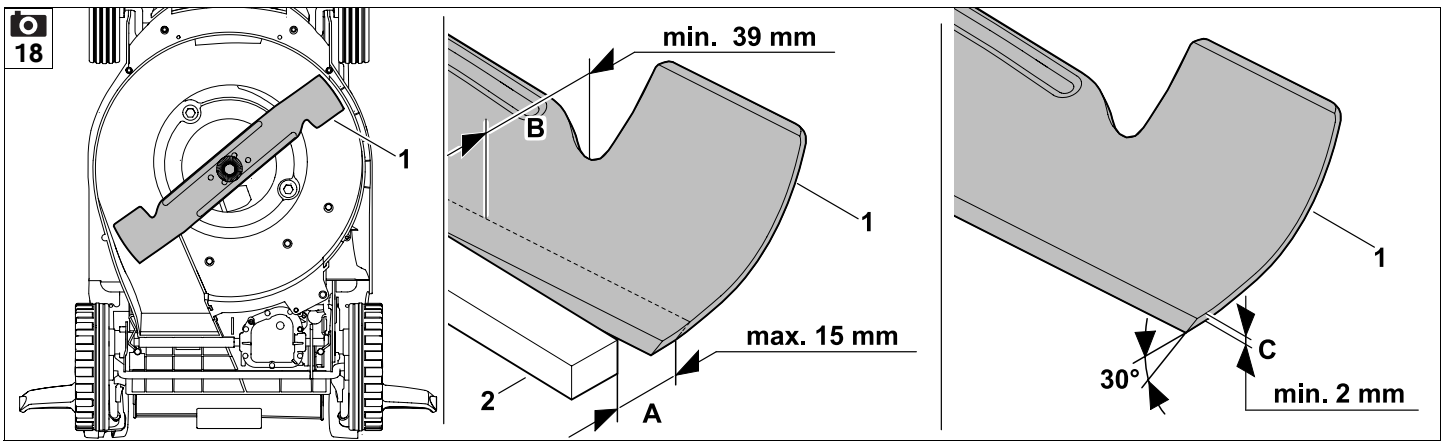
18
1
min. 39 mm
B
1
max. 15 mm
2
A
1
C
30°
min. 2 mm

19

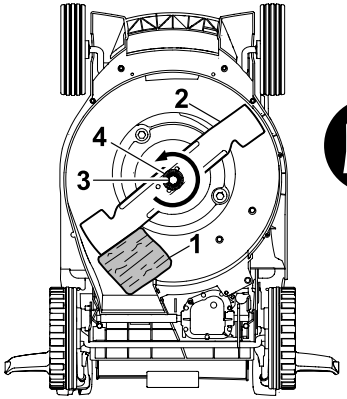

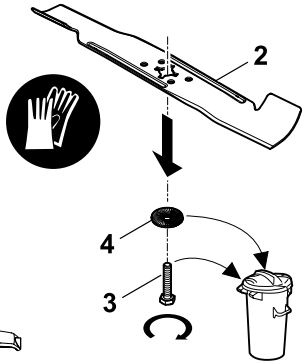

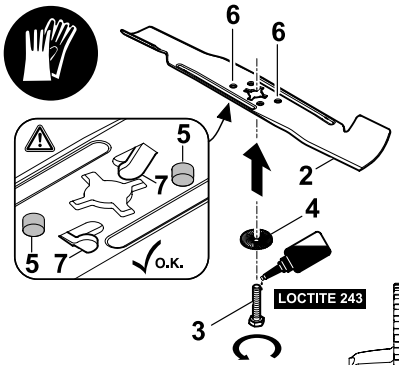

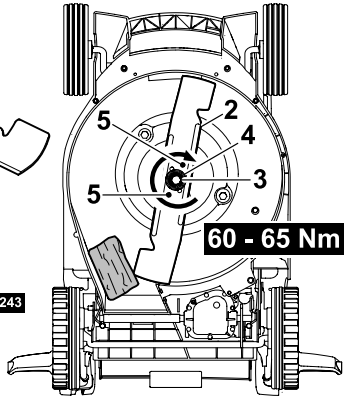

20

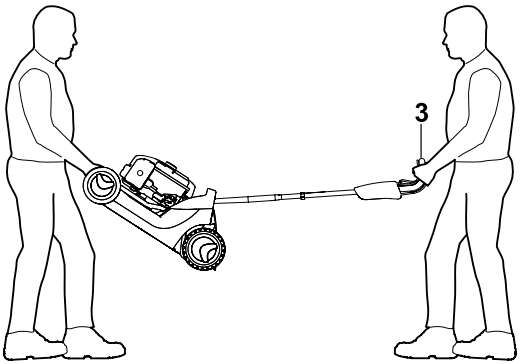

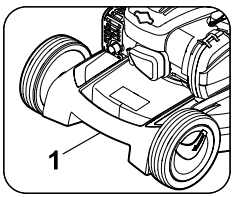

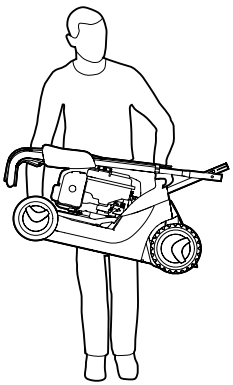

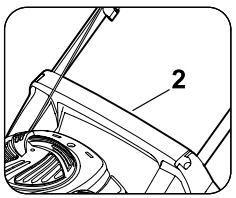

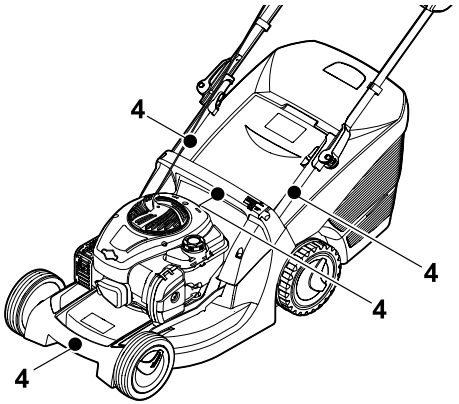

MB 443, MB 443 T, MB 448 T, MB 448 TX

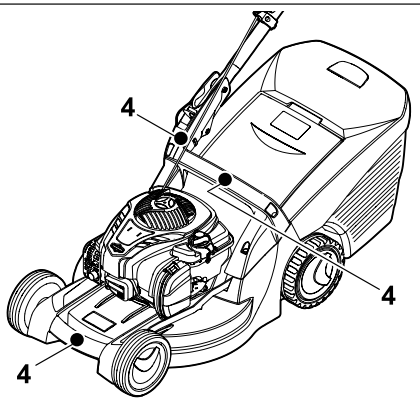

MB 448 TC

21

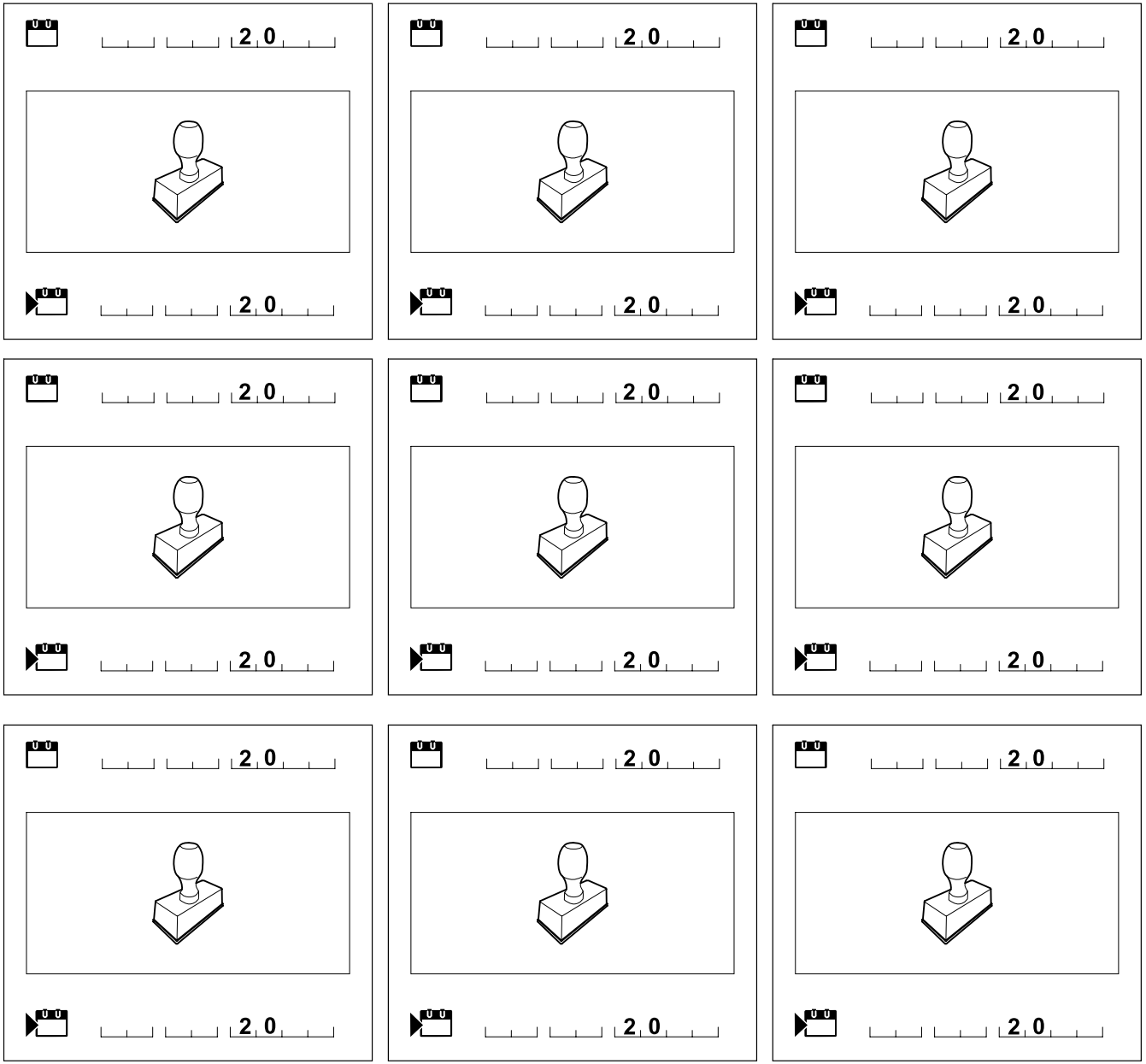

Уважаемые покупатели!

Большое спасибо за то, что Вы выбрали высококачественное изделие компании VIKING.

Это изделие было изготовлено по самым современным технологическим методам и в соответствии с мерами по обеспечению качества продукции, ведь наша цель считается достигнутой только в случае полного удовлетворения покупателя.

Если у Вас имеются вопросы по Вашему устройству, то обращайтесь, пожалуйста, к Вашему дилеру или непосредственно в нашу компанию.

Мы надеемся, что работа с устройством компании VIKING доставит Вам удовольствие

Dr. Peter Pretzsch

Директор

1. Содержание

О пользовании данной инструкцией по эксплуатации 234
Общие сведения 234
Указание по чтению инструкции по эксплуатации 234
Описание устройства 235
Техника безопасности 235
Общие сведения 235
Заправка – обращение с бензином 237
Рабочая одежда и средства защиты 237
Транспортировка устройства 237
Перед работой 238
Во время работы 238
Техническое обслуживание и ремонтные работы 240
Хранение при длительных перерывах в работе 242
Утилизация 242
Описание символов 242
Комплект поставки 243
Подготовка устройства к работе 243
Общая информация 243
Монтаж односторонней ведущей ручки (MB 448 TC) 243
Монтаж двухсторонней ведущей ручки (MB 443, MB 443 T, MB 448 T, MB 448 TX) 244
Сборка травосборника 244
Установка и снятие троса стартера 244
Топливо и моторное масло 244
Элементы управления 245
Односторонняя ведущая ручка (MB 448 TC) 245
Двухсторонняя ведущая ручка (MB 443, MB 443 T, MB 448 T, MB 448 TX) 245
Травосборник 246
Централизованная регулировка высоты срезания 246
Защитные устройства 246
Защитные устройства 246
Бугель остановки двигателя 246
Рекомендации по работе 246
Введение устройства в работу 247
Запуск двигателя внутреннего сгорания 247
Выключение двигателя внутреннего сгорания 247
Бугель привода движения (MB 443 T, MB 448 T, MB 448 TC, MB 448 TX) 247
Индикатор заполнения 247
Опустошение травосборника 248
Техническое обслуживание 248
Общая информация 248
Двигатель внутреннего сгорания 248
Очистка устройства 248
Техническое обслуживание ножа косилки 249
Демонтаж и монтаж ножа косилки 250
Заточка ножа косилки 250
Хранение и длительный простой (в зимний период) 250
Транспортировка 251
Транспортировка 251
Охрана окружающей среды 251
Сведение к минимуму износа и предотвращение повреждений 252
Стандартные запчасти 253

Напечатано на отбеленной бумаге без применения хлора. Бумагу можно утилизировать. Защитная упаковка не содержит галогенов.

Декларация изготовителя о соответствии директивам ЕС **253**
Технические данные **253**
Поиск неисправностей **254**
График сервисного обслуживания **256**
Подтверждение передачи 256
Подтверждение сервисного обслуживания 256

2. О пользовании данной инструкцией по эксплуатации

2.1 Общие сведения

Данная инструкция по эксплуатации является **переводом оригинальной инструкции по эксплуатации** производителя в соответствии с директивой EG 2006/42/EC.

Компания VIKING постоянно работает над усовершенствованием ассортимента своей продукции, поэтому мы оставляем за собой право на изменения внешнего вида поставляемых изделий, технологии и оснащения.
Вследствие этого претензии в отношении технических данных или рисунков этой брошюры не принимаются.

Данная инструкция по эксплуатации защищена законодательством об авторском праве. Все авторские права сохраняются, в первую очередь на размножение, перевод, а также на переработку с использованием электронных систем.

2.2 Указание по чтению инструкции по эксплуатации

На рисунках и в текстах описывается определенная последовательность операций.

В данной инструкции по эксплуатации поясняются все пиктограммы, которые нанесены на устройстве.

Направление взгляда:

Направление взгляда, принятое в инструкции по эксплуатации при употреблении терминов «**слева**» и «**справа**»:
Пользователь стоит за устройством и смотрит вперед по направлению движения.

Ссылка на главу:

Для ссылок на соответствующие главы и подразделы с целью подробных объяснений используется стрелка. В следующем примере приведена ссылка на главу: (⇨ 2.1)

Обозначение разделов текста:

Описанные указания могут выглядеть, как в следующих примерах.

Операции, требующие вмешательства пользователя:

- Ослабить винт (1) с помощью отвертки, нажать рукоятку (2) ...

Общее перечисление:

– Применение изделия для спортивных мероприятий или конкурсов

Тексты с дополнительной значимостью:

Разделы текста с дополнительной значимостью помечены в инструкции по эксплуатации одним из приведенных далее символов для обращения на них особого внимания.

Опасность!
Предупреждает об опасности несчастных случаев и получения тяжелых травм для людей. Требуется соблюдать определенные правила поведения и воздерживаться от нарушений.

Предупреждение!
Опасность травматизма для людей. Соблюдение определенных правил поведения предотвращает возможные или вероятные травмы.

Осторожно!
Получения легких травм или нанесения материального ущерба можно избежать, соблюдая определенные правила поведения.

Указание
Информация для оптимального использования устройства и предотвращения возможных ошибок управления.

Тексты с ссылками на рисунки:

Рисунки, поясняющие пользование устройством, находятся в самом начале инструкции по эксплуатации.

Символ фотоаппарата служит для связи рисунков на страницах с рисунками с соответствующей частью текста в инструкции по эксплуатации.

3. Описание устройства

MB 443, MB 443 T, MB 448 T, MB 448 TX:

1 MB 443 T, MB 448 T, MB 448 TX: Бугель привода движения
2 Трос стартера
3 Быстродействующий соединитель
4 Нижняя часть ведущей ручки
5 Двигатель внутреннего сгорания
6 Штекер провода свечи зажигания
7 Переднее колесо
8 Ручка спереди
9 Заводская табличка
10 MB 443, MB 443 T, MB 448 TX: Приспособление для запуска холодного двигателя
11 MB 443: Заднее колесо
MB 443 T, MB 448 T, MB 448 TX: Приводное колесо
12 Рукоятка регулировки высоты срезания
13 Ручка сзади
14 Травосборник
15 Верхняя часть ведущей ручки
16 Бугель остановки двигателя

MB 448 TC:

17 Бугель привода движения
18 Трос стартера
19 Фиксирующий рычаг ведущей ручки
20 Консоль ведущей ручки
21 Двигатель внутреннего сгорания
22 Штекер провода свечи зажигания
23 Переднее колесо
24 Ручка спереди
25 Заводская табличка
26 Приводное колесо
27 Рукоятка регулировки высоты срезания
28 Ручка сзади
29 Травосборник
30 Верхняя часть ведущей ручки
31 Бугель остановки двигателя

4. Техника безопасности

4.1 Общие сведения

При работе с устройством необходимо обязательно соблюдать данные требования по технике безопасности.

Перед первым вводом в работу необходимо внимательно прочитать всю инструкцию по эксплуатации. Инструкцию по эксплуатации следует бережно сохранять для дальнейшего пользования.

Следует соблюдать указания по управлению и техническому обслуживанию, которые Вы найдете в отдельной инструкции по эксплуатации двигателя внутреннего сгорания.

Соблюдение этих мер предосторожности необходимо для обеспечения Вашей безопасности, однако их перечень не является полным. Применять устройство следует в соответствии с чувством здравого смысла и ответственности, не забывая при этом, что пользователь несет ответственность за несчастные случаи с другими лицами или за их собственность.

Ознакомьтесь с элементами управления и особенностями применения устройства.

Использовать устройство разрешается только лицам, изучившим инструкцию по эксплуатации и имеющим навыки управления устройством. Перед первым вводом в работу пользователь должен позаботиться о получении квалифицированного и практичного инструктажа. Пользователь должен получить инструктаж у продавца или другого специалиста по вопросу безопасного обращения с устройством.

Во время этого инструктажа пользователь должен, прежде всего, понять, что при работе с устройством необходимы особая тщательность и концентрация.

Опасность для жизни вследствие удушья! Опасность удушья для детей во время игр с упаковочным материалом. Упаковочный материал следует непременно хранить в недоступном для детей месте.

Устройство со всем навесным оборудованием можно передавать или одалживать только тем пользователям, которые, в принципе, знакомы с данной моделью и обслуживанием устройства. Устройство необходимо передавать всегда с инструкцией по эксплуатации.

Пользоваться устройством разрешается только, находясь в хорошем физическом и психическом состоянии. Если у Вас имеются проблемы со здоровьем, то следует обратиться к врачу и выяснить, можно ли Вам работать с устройством. Запрещается работать с устройством после употребления алкогольных напитков, наркотиков или приема лекарств, которые могут оказать негативное влияние на реакции работающего.

Строго запрещается пользоваться устройством детям и лицам с физическими, психическими или умственными недостатками, а также лицам, обладающими недостаточным опытом и знаниями, или лицам, которые не ознакомлены с необходимыми инструкциями.

Запрещается пользоваться устройством детям или подросткам, не достигшим 16 лет.Местные предписания могут определять минимальный возраст пользователя.

Устройство разработано для личного использования.

Внимание – опасность несчастных случаев!

Газонокосилка предназначена только для скашивания газонов. Иное применение запрещено. Оно может привести к опасным последствиям или повреждению устройства.

Из-за опасности получения травм пользователем газонокосилку запрещается применять, например, для следующих работ (неполное перечисление):

- для подрезки веток, зеленых ограждений и кустов,
- для подрезки вьющихся растений,
- для ухода за растениями на крышах и в ящиках на балконах,
- для измельчения обрезков деревьев и кустарников,
- для очистки дорожек (всасыванием, продувкой),
- для выравнивания поверхности почвы, например, при наличии земляных холмиков, сделанных кротами.
- для транспортировки срезанной травы, кроме подачи ее в предназначенный для этого травосборник.

Из соображений безопасности запрещается любое изменение на устройстве, за исключением квалифицированной установки принадлежностей и навесного оборудования, допущенных компанией VIKING. Кроме того, изменения устройства приводят к лишению гарантийных прав. Сведения о разрешенных к использованию принадлежностях Вы получите в специализированном сервисном центре VIKING.

Запрещены изменения устройства с целью увеличения мощности или частоты вращения двигателя внутреннего сгорания или электродвигателя.

Запрещается использование устройства для транспортировки предметов, животных или людей, в особенности детей.

Особую осторожность следует проявлять при применении устройства в зонах зеленых насаждений, парках, на спортплощадках, на улицах и предприятиях лесного и сельского хозяйств.

Внимание! Опасность для здоровья вследствие вибрации! Чрезмерная нагрузка, вызванная вибрациями, может привести к нанесению ущерба для системы кровообращения и нервной системы, в особенности у лиц с нарушениями кровообращения. При появлении симптомов, которые могут появиться из-за вибрационной нагрузки, необходимо обратиться к врачу. Подобные симптомы, например, появляются в основном в пальцах, на руках или запястных суставах (неполное перечисление):

- потеря чувствительности,
- боли,
- миастения,
- дисхромия кожи,
- неприятные явления формикации.

4.2 Заправка – обращение с бензином

Опасность для жизни!
Бензин токсичен и сильно горюч.

Хранить бензин только в предназначенных для этого емкостях (канистрах), которые прошли соответствующую проверку. Крышки заправочных емкостей необходимо всегда правильно накручивать и затягивать до отказа. Из соображений безопасности поврежденные крышки должны быть заменены.

Для утилизации или хранения производственных материалов, например, топлива запрещается использовать бутылки для напитков или подобные емкости. Нельзя исключить, что жидкость в бутылках может кто-то выпить, это особенно опасно для детей.

Бензин хранить вдали от источников искр, открытого пламени, постоянного горения, а также источников тепла и других источников возгорания. Не курить!

Заправку производить только на воздухе и не курить во время заправки.

Перед заправкой надо выключить двигатель внутреннего сгорания и подождать, когда он остынет.

Заливать бензин необходимо перед запуском двигателя внутреннего сгорания. Во время работы двигателя внутреннего сгорания или при неостывшей машине запрещается открывать крышку бензобака или доливать бензин.

Топливный бак не заполнять полностью, а наливать топливо прибл. до уровня 4 см ниже кромки наливного патрубка, чтобы имелось место для расширения топлива.

Если Вы перелили бензин через край, то запускать двигатель внутреннего сгорания можно только после очистки поверхности, залитой бензином. Не включать зажигание до того момента, пока пары бензина не улетучились (протереть насухо).

Пролитое топливо необходимо всегда вытирать.

Если бензин попал на одежду, то ее необходимо сменить.

Нельзя оставлять устройство с бензином в бензобаке в помещении. Там имеется возможность вступления в контакт бензиновых паров с открытым огнем или искрами, что может привести к воспламенению паров.

Если необходимо опорожнить топливный бак, это следует выполнять вне помещения.

4.3 Рабочая одежда и средства защиты

При работе всегда носить прочную обувь с нескользкой подошвой. Нельзя работать босиком или, например, в сандалиях.

Кроме того, во время работ по техобслуживанию и очистке, а также при транспортировке устройства следует надевать прочные перчатки, не носить распущенными длинные волосы и покрывать их (использовать головной убор, шапку и т. п.).

При заточке ножа косилки необходимо пользоваться подходящими защитными очками.

Работать с устройством разрешается только в длинных брюках и в плотно прилегающей одежде.

Нельзя одевать свободную одежду, которая может зацепиться за движущиеся узлы (рычаги управления), также не разрешается носить украшения, галстуки и шарфы.

4.4 Транспортировка устройства

Для предотвращения травм острыми и горячими частями устройства следует работать в перчатках.

Нельзя транспортировать устройство при работающем двигателе внутреннего сгорания. Перед транспортировкой выключить двигатель внутреннего сгорания, дождаться остановки ножа и вынуть штекер провода свечи зажигания.

Устройство следует транспортировать только с остывшим двигателем внутреннего сгорания и без топлива.

Для погрузки использовать подходящие средства (погрузочные платформы, подъемные приспособления).

Устройство и транспортируемые узлы устройства (например, травосборник) должны быть зафиксированы на погрузочной платформе с помощью достаточного количества крепежных средств (ремней, тросов и т. д.).

При подъеме и переносе не допускать прикосновений к ножу косилки.

Соблюдать указания, содержащиеся в главе «Транспортировка». В ней описано, как поднимать или закреплять устройство. (⇨ 13.)

При транспортировке устройства необходимо соблюдать местные законодательные предписания, в особенности по безопасности погрузки и транспортировке предметов на погрузочных платформах.

4.5 Перед работой

Следует удостовериться, что с устройством работают только те лица, которые знакомы с инструкцией по эксплуатации.

Перед вводом устройства в работу проверить топливную систему на герметичность, особенно видимые детали, например, топливный бак, крышку топливного бака, шланговые соединения. В случае негерметичности или повреждения не запускать двигатель внутреннего сгорания – **опасность пожара!**
Перед вводом в работу сдать устройство на ремонт в специализированный сервисный центр.

Для устройств по уходу за садовыми участками с двигателями внутреннего сгорания или электродвигателями следует соблюдать муниципальные предписания по продолжительности работы.

Тщательно осмотреть участок, на котором будет работать устройство, и убрать все камни, палки, проволоку, кости и иные посторонние предметы, которые могли бы быть захвачены вверх. В высокой траве можно не заметить препятствия (например, пни и корни деревьев).

Поэтому перед работой с устройством на газонном участке следует пометить все скрытые объекты (препятствия), которые невозможно убрать.

Перед использованием устройства следует заменять неисправные, а также все остальные изношенные и поврежденные детали. Необходимо вовремя обновлять на устройстве нечитабельные или поврежденные наклейки с предупреждениями и указаниями об имеющихся опасностях. Новые наклейки и все остальные запасные части имеются в специализированном сервисном центре VIKING.

Перед использованием устройства проверить прочное и надежное положение штекера провода свечи зажигания на свече зажигания.

Устройство должно использоваться только в технически безопасном состоянии. Перед каждым использованием устройства следует проверять,

- введено ли устройство в работу в смонтированном состоянии в соответствии с предписаниями.
- безупречно ли состояние режущего инструмента и всего режущего механизма (ножа косилки, крепежных элементов, корпуса косилочного механизма). В особенности следить за фиксированным положением, повреждениями (насечки или трещины), а также износом.(⇨ 12.4)
- правильно ли завинчена крышка топливного бака.
- безупречно ли состояние топливного бака и узлов, связанных с подачей топлива, а также крышки топливного бака.
- безупречно ли состояние и правильна ли работа защитных устройств (например, бугель остановки двигателя, откидная крышка, корпус, ведущая ручка, защитная решетка).
- полностью ли смонтирован травосборник в неповрежденном виде; запрещается использовать поврежденный травосборник.
- правильно ли завинчена резьбовая пробка масляного бака.

При необходимости все требуемые работы должны поручаться специализированному сервисному центру. Компания VIKING рекомендует обращаться в специализированный сервисный центр VIKING.

4.6 Во время работы

Не работать, если в опасной зоне находятся животные или люди, особенно дети.

Запрещается удалять или перемыкать установленные на устройстве переключающие и защитные устройства. В частности, ни в коем случае не фиксировать бугель остановки двигателя на стойке ведущей ручки (например, путем связывания).

Внимание – Опасность получения травм!
Никогда не класть руки или ноги на вращающиеся детали или под них. Запрещено прикасаться к

вращающемуся ножу. Необходимо всегда находиться на некотором расстоянии от отверстия для выброса.

Необходимо всегда сохранять безопасное расстояние от устройства, обеспеченное ведущей ручкой. Ведущая ручка всегда должна быть смонтирована надлежащим образом. Запрещается внесение изменений в ее конструкцию. Запрещается начинать работу устройства со сложенной ведущей ручкой.

Никогда не закрепляйте предметы на ведущей ручке (например, рабочую одежду).

Следует работать только при дневном свете или хорошем искусственном освещении.

Нельзя работать с устройством во время дождя и грозы, особенно в случае опасности удара молнии.

При наличии влажной поверхности неустойчивое положение пользователя увеличивает опасность несчастного случая.
Следует работать, соблюдая особую осторожность, чтобы не подскользнуться. По возможности избегать применения устройства на влажной поверхности.

Отработавшие газы:

Опасность для жизни вследствие отравления!
При появлении тошноты, головной боли, нарушения зрения (например, уменьшение поля зрения), нарушении слуха, головокружении, ухудшающейся способности концентрации необходимо срочно прекратить работу. Эти симптомы могут, кроме прочего, быть вызваны слишком высокой концентрацией отработавших газов.

Устройство выделяет ядовитые отработавшие газы во время работы двигателя внутреннего сгорания. В них содержится ядовитая окись углерода – газ, не имеющий цвета и запаха, а также и другие вредные вещества. Запрещается работа двигателя внутреннего сгорания в закрытых или плохо проветриваемых помещениях.

Запуск:

Запуск производить с осторожностью, соблюдая указания главы «Введение устройства в работу». (⇨ 11.1)
Ноги должны находиться на достаточном расстоянии от режущего инструмента.

При запуске запрещается опрокидывать устройство.

При запуске запрещается приводить в действие бугель привода движения.

Не производить запуск двигателя внутреннего сгорания, если канал выброса не закрыт откидной крышкой или травосборником.

Работы на склонах:

Наклонные участки всегда обрабатывать в поперечном направлении, ни в коем случае не в продольном направлении.
Если пользователь при косьбе в продольном направлении потеряет контроль, это может привести к тому, что он попадет под работающее устройство.

Будьте особо осторожны, если Вы меняете направление движения на склоне.

Всегда следите за тем, чтобы состояние склонов было хорошим, и избегайте работ с устройством на слишком крутых склонах.

Из соображений безопасности запрещено использовать устройство на склонах крутизной более 25° (46,6 %).
Опасность получения травм!
Угол наклона 25° соответствует вертикальному подъему 46,6 см при 100 см горизонтали.

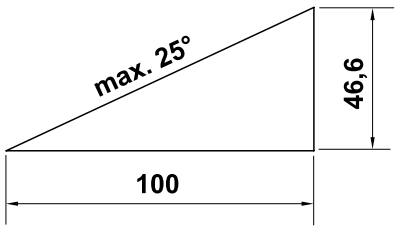

Для обеспечения достаточной смазки двигателя внутреннего сгорания при работе устройства на склонах необходимо соблюдать дополнительные сведения в имеющейся инструкции по эксплуатации двигателя внутреннего сгорания.

Во время работы:

Опасность получения травм!

Никогда не класть руки или ноги на вращающиеся детали, а также не держать их над или под этими деталями.

Не пытайтесь осматривать нож во время работы косилки. Запрещается открывать откидную крышку и/или снимать травосборник до полной остановки ножа косилки. Вращающийся нож может стать причиной телесных повреждений.

Передвигайтесь с устройством только в темпе шага – при работе быстрое передвижение запрещено. Вследствие быстрого перемещения возрастает опасность несчастных случаев из-за спотыкания, скольжения и т. д.

Будьте особо осторожны, если Вы поворачиваете устройство или подвигаете его к себе.
Опасность споткнуться!

Соблюдайте особую осторожность при использовании устройства вблизи склонов, кромок участков, канав и прудов. В частности следует выдерживать достаточное расстояние до подобных опасных зон.

Необходимо огибать невидимые объекты на луговине (брызгальные установки для газонов, забитые в почву сваи, водяные вентили, фундаменты, электрические кабели и т. п.). Наезд на такие посторонние объекты запрещен.

STOP

Следить за инерционным движением режущего инструмента, которое длится несколько секунд до полной остановки.

Выключить двигатель внутреннего сгорания, дождаться полной остановки рабочего органа и вынуть штекер провода свечи зажигания,

– если Вы оставляете устройство или если оно находится без надзора,
– перед заправкой. Заправку производить только при остывшем двигателе внутреннего сгорания. **Опасность пожара!**
– перед тем, как освободить блокировки или снять заглушки с канала выброса,
– перед подъемом и переносом устройства,
– перед транспортировкой устройства,
– перед тем как выполнить работы на ноже косилки,
– перед тем как проверить или очистить устройство или перед проведением на нем иных работ (например, складывание ведущей ручки),
– если задет посторонний предмет или если у газонокосилки появились ненормальные сильные вибрации. В этих случаях необходимо проверить устройство, в особенности режущий механизм (ножи, ножевой валик, крепление ножа) на отсутствие повреждений и следует выполнить требуемый ремонт, прежде чем снова начать работу с устройством.

Опасность получения травм!

Наличие сильной вибрации, как правило, свидетельствует о неисправности.
Запрещается приводить газонокосилку в действие, например, с поврежденным или погнутым коленчатым валом или с поврежденным или погнутым ножом косилки.
Если Вам не хватает нужных знаний, поручите требуемый ремонт специалисту – компания VIKING рекомендует обращаться в специализированный сервисный центр VIKING.

Необходимо выключить двигатель внутреннего сгорания,

– если устройство перемещается со скашиваемого газонного участка или на него,
– перед тем как переместить устройство на участок, не поросший травой,
– перед тем как открыть откидную крышку или снять травосборник,
– если устройство необходимо опрокинуть для транспортировки,
– перед тем как установить высоту срезания.

4.7 Техническое обслуживание и ремонтные работы

Перед началом работ по очистке, установке, ремонту и техническому обслуживанию устройство необходимо поставить на твердое, ровное основание, выключить двигатель

внутреннего сгорания и дождаться остывания, затем вынуть штекер провода свечи зажигания.

Опасность получения травм из-за ножа косилки!
Вытягивание троса стартера приводит к вращению рабочего органа. Всегда находиться на достаточном расстоянии от ножа косилки, особенно следить за положением рук и ног, во время вытягивания троса стартера.

Перед выполнением работ, прежде всего, в области двигателя внутреннего сгорания, выпускного коллектора и глушителя следует дождаться остывания устройства. Температуры могут достигать 80° C и выше.
Опасность ожогов!

Непосредственный контакт с моторным маслом может быть опасным. Кроме того, не допускается проливание моторного масла.
Компания VIKING рекомендует производить заливку или смену моторного масла в специализированном центре VIKING.

Очистка:

После работы все устройство необходимо тщательно очистить. (⇨ 12.3)

Перед установкой в положение для очистки следует опорожнить топливный бак (например, выработать топливо на холостом ходу).

Удалить остатки травы деревянной палочкой. Очистить щеткой и водой нижнюю поверхность косилки.

Запрещается использовать аппарат для очистки высокого давления, а также промывать устройство струями воды (например, при помощи садового шланга).
Нельзя использовать агрессивные чистящие средства. Эти средства могут повредить пластмассу и металл, что может вызвать нарушение безопасной эксплуатации устройства VIKING.

С целью исключения возгорания отверстия охлаждения, ребра охлаждения и область выхлопа должны быть чистыми, например, от травы, соломы, мха, листьев или вытекшей смазки.

Работы по техническому обслуживанию:

Разрешается выполнять только те работы по техническому обслуживанию, которые описаны в данной инструкции по эксплуатации. Все другие работы должны производиться в специализированном центре.
Для получения необходимых сведений и оказания помощи обращайтесь **всегда** в специализированный центр.
Компания VIKING рекомендует выполнять работы по техническому обслуживанию и ремонт только в специализированном сервисном центре VIKING.
Специализированные сервисные центры VIKING регулярно предлагают курсы и предоставляют техническую информацию.

Следует использовать только инструменты, принадлежности или навесное оборудование, допущенные VIKING для данного устройства или технически аналогичные узлы. В ином случае возможны несчастные случаи, приводящие к получению травм или повреждению устройства. При возникновении вопросов следует обращаться в специализированный центр.

Оригинальные инструменты, принадлежности и запчасти VIKING по своим свойствам оптимально соответствуют устройству и удовлетворяют требованиям пользователя. Оригинальные запасные части VIKING опознаются по номеру запасной части VIKING, по надписи VIKING и в случае необходимости по знаку запасных частей VIKING. На маленьких деталях знак может стоять также отдельно.

Из соображений безопасности необходимо регулярно проверять узлы, связанные с подачей топлива (топливопровод, топливный кран, топливный бак, крышку топливного бака, подсоединения и т. п.) на отсутствие повреждений и негерметичности, при необходимости соответствующие узлы должны заменяться специалистом (компания VIKING рекомендует специализированный сервисный центр VIKING).

Наклейки с предупреждениями и указаниями следует всегда содержать в чистом и хорошо читабельном состоянии. Поврежденные или утерянные наклейки необходимо заменить новыми оригинальными, которые можно получить в специализированном центре VIKING. При замене узла или детали новым узлом или деталью, следить, чтобы новые части получили такие же наклейки, как и прежние узлы и детали.

При работе с режущим механизмом необходимо всегда носить прочные рабочие перчатки и соблюдать предельную осторожность.

Для того чтобы устройство работало надежно, следует затягивать все гайки, болты и винты до упора, в особенности винт ножа.

Регулярно проверяйте все устройство и травосборник – особенно перед установкой на хранение (например, в зимний период) – на отсутствие износа и повреждений. Из соображений безопасности необходимо сразу заменять изношенные или поврежденные детали, обеспечивая тем самым надежную работу устройства.

Нельзя менять основное положение двигателя внутреннего сгорания и переворачивать его.

В случае снятия каких-либо деталей или защитных приспособлений во время проведения работ по техническому обслуживанию их необходимо немедленно снова установить на место в соответствии с предписаниями.

4.8 Хранение при длительных перерывах в работе

Перед тем как ставить устройство в закрытое помещение, следует дать возможность двигателю внутреннего сгорания остыть.

Устройство следует хранить с опустошенным топливным баком и запасом топлива в закрываемом хорошо вентилируемом помещении.

Необходимо исключить вероятность пользования устройства посторонними лицами (например, детьми).

Запрещается оставлять устройство с бензином в бензобаке в помещении. Имеется возможность вступления в контакт бензиновых паров с открытым огнем или искрами, что может привести к воспламенению паров.

Если требуется опустошить бак, например, при прекращении работы в зимний период, опорожнение топливного бака должно производиться только на открытом воздухе (путем выработки топлива на холостом ходу).

Перед установкой на хранение (например, в зимний период) устройство следует тщательно очищать.

Устройство следует хранить только с вынутым штекером провода свечи зажигания.

Хранить устройство в состоянии готовности к эксплуатации.

Перед тем как накрыть устройство, дождаться его полного остывания.

4.9 Утилизация

Такие отходы, как отработанное масло или топливо, смазочные средства, фильтры, аккумуляторные батареи и подобные изнашиваемые узлы могут причинять вред людям, животным и экологии, поэтому они должны быть утилизированы надлежащим образом.

Обращайтесь в Ваш центр по утилизации или в иной специализированный центр, чтобы получить информацию о правильной утилизации отходов. Компания VIKING рекомендует специализированный центр VIKING.

Следует обеспечить правильную утилизацию отслужившего устройства. Перед утилизацией приведите устройство в непригодное состояние. Во избежание несчастных случаев надо специально удалить провод высокого напряжения, опустошить топливный бак и слить моторное масло.

Опасность получения травм из-за ножа косилки!
Кроме того, никогда не оставляйте отслужившую газонокосилку без присмотра. Удостоверьтесь, что устройство и особенно нож косилки хранятся в недоступном для детей месте.

5. Описание символов

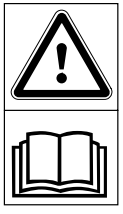

Внимание!
Перед первым применением прочитать инструкцию по эксплуатации.

Опасность получения травм!
Запрещено присутствие посторонних лиц в рабочей зоне.

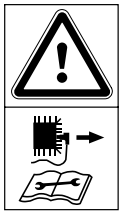

Внимание!
Перед работами по техобслуживанию или очистке следует вынимать штекер провода свечи зажигания.

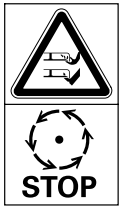

Опасность получения травм!
Руки и ноги держать на расстоянии от ножей!

Режущий инструмент продолжает вращаться по инерции в течении нескольких секунд после выключения (тормоз двигателя внутреннего сгорания/ножа).

MB 443, MB 443 T, MB 448 T, MB 448 TX:
Запуск двигателя внутреннего сгорания

MB 443, MB 443 T, MB 448 T, MB 448 TX:
Выключение двигателя внутреннего сгорания

MB 443 T, MB 448 T, MB 448 TX:
Включение привода движения

MB 448 TC:
Запуск двигателя внутреннего сгорания

MB 448 TC:
Выключение двигателя внутреннего сгорания

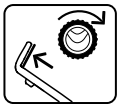

MB 448 TC:
Включение привода движения

6. Комплект поставки

Поз.	Наименование	Шт.
A	Базовое устройство	1
B	Верхняя часть травосборника	1
C	Нижняя часть травосборника	1
D	Болт	2
–	Инструкция по эксплуатации	1
–	Инструкция по эксплуатации Двигатель внутреннего сгорания	1

MB 443, MB 443 T, MB 448 T, MB 448 TX:

Поз.	Наименование	Шт.
E	Быстродействующий фиксирующий рычаг	2
F	Винт	2
G	Держатель кабеля	2
H	Защитные втулки	2

MB 448 TC:

Поз.	Наименование	Шт.
I	Втулка	1
J	Винт	1
K	Шайба	2
L	Гайка	1

7. Подготовка устройства к работе

7.1 Общая информация

Опасность получения травм
Следует соблюдать предписания по технике безопасности в главе «Техника безопасности» (⇨ 4.).

- Для выполнения всех описанных работ устройство должно быть горизонтально установлено на ровном и твердом основании.

7.2 Монтаж односторонней ведущей ручки (MB 448 TC)

- Вставить втулку (I) в отверстие на ведущей ручке (1).
- Обе шайбы (K) надеть на втулку ведущей ручки (1) выпуклой стороной внутрь.
- Удерживать втулку (I) и шайбы (K) и вместе с ведущей ручкой (1) вставить в держатель на консоли ведущей ручки (2).
- Вставить винт (J) снаружи вовнутрь в отверстия на ведущей ручке (1) и на консоли ведущей ручки (2), затем ввинтить гайку (L). Закрутить до отказа винт (J) с моментом **15-20 Нм**.

Монтаж тросов:

- Продеть трос устройства остановки двигателя (3) и трос привода движения (4) в направляющие троса (5) кабельного канала в соответствии с рисунком.

7.3 Монтаж двухсторонней ведущей ручки (MB 443, MB 443 T, MB 448 T, MB 448 TX)

- Установить защитные втулки (H) на обе нижние части ведущей ручки (1).
- Вставить винт (F) в отверстие держателя кабеля (G).
- Удерживать верхнюю часть ведущей ручки (2) прижатой к нижним частям ведущей ручки (1).
- MB 443, MB 443 T, MB 448 T, MB 448 TX:
  Установить держатель кабеля (G) на тросе устройства остановки двигателя (3) и вставить винт (F) в отверстия с внутренней стороны наружу.
- MB 443 T, MB 448 T, MB 448 TX:
  Установить держатель кабеля (G) на тросе привода движения (4) и вставить винт (F) в отверстия с внутренней стороны наружу.
- Навинтить быстродействующие фиксирующие рычаги (E) на винты (F) (должны выступать примерно один виток резьбы) и откинуть их вверх.
- Проверка правильности монтажа:
  Быстродействующие фиксирующие рычаги (E) должны быть затянуты с такой силой, чтобы они плотно прилегали к ведущей ручке и верхняя часть была прочно соединена с нижней частью ведущей ручки.
  Если ведущая ручка закреплена непрочно или быстродействующие фиксирующие рычаги установлены неправильно, открыть быстродействующие фиксирующие рычаги и провернуть настолько, чтобы обеспечить их прочную фиксацию.

7.4 Сборка травосборника

- Установить верхнюю часть травосборника (B) на нижнюю часть травосборника (C). Следить за правильным положением направляющих.
- Болты (D) следует вдавить изнутри в предусмотренные для этого отверстия.
- Легким нажатием на верхнюю часть травосборника (B) защелкнуть ее в нижней части травосборника.
- Установить травосборник (⇨ 8.3).

7.5 Установка и снятие троса стартера

Установка

- Отсоединить штекер провода свечи зажигания от двигателя внутреннего сгорания.
- Надавить бугель остановки двигателя (1) к ведущей ручке и удерживать.
- Медленно извлечь трос стартера (2).
- Отпустить бугель остановки двигателя (1) и вернуть трос стартера (2) в направляющую (3).
- Вставить штекер провода свечи зажигания.

Снятие

- Отсоединить штекер провода свечи зажигания от двигателя внутреннего сгорания.
- Вытянуть трос стартера (2) из направляющей (3).

7.6 Топливо и моторное масло

Не допускать повреждений устройства!
Перед первым запуском залить моторное масло. При заливке моторного масла или при заправке рекомендуется применять подходящее приспособление (например, воронку).

Моторное масло:

Сведения о применяемом моторном масле и требуемом количестве масла Вы найдете в «Инструкции по эксплуатации двигателя внутреннего сгорания».
Регулярно контролировать уровень заливки масла (см. «Инструкцию по эксплуатации двигателя внутреннего сгорания»).
Нельзя допускать недоливания масла или превышения требуемого уровня.

Перед вводом двигателя внутреннего сгорания в эксплуатацию правильно завинтить крышку масляного бака.

Топливо:
Рекомендация:
свежее топливо марочных сортов,
неэтилированный бензин.
Сведения о качестве топлива (октановом числе) приведены в «Инструкции по эксплуатации двигателя внутреннего сгорания».

8. Элементы управления

8.1 Односторонняя ведущая ручка (MB 448 TC)

8

Газонокосилка **MB 448 TC** оснащена регулируемой односторонней ведущей ручкой.

Опасность защемления!
Перед приведением в действие фиксирующего рычага (1) удерживать рукой верхнюю часть ведущей ручки (2) в наивысшем положении и слегка приподнять (разгрузить).
После приведения в действие фиксирующего рычага верхняя часть ведущей ручки под действием собственного веса может опуститься в самое нижнее положение.
Ни в коем случае не допускать попадания пальцев в область между ведущей ручкой и ее консолью (под фиксирующим рычагом).

1 Откидывание ведущей ручки:

Положение при транспортировке (для очистки устройства, удобной транспортировки и компактного хранения):

- Снять трос стартера с направляющей. (⇨ 7.5)
- Прижать фиксирующий рычаг (1) вниз и удерживать.
- Откинуть ведущую ручку (2) вперед.

Рабочее положение (для перемещения устройства вручную):

- Откинуть ведущую ручку (2) назад и проконтролировать, чтобы она полностью защелкнулась.
- Установить трос стартера в направляющей. (⇨ 7.5)

2 Регулировка высоты:

Высота односторонней ведущей ручки может регулироваться двухступенчато:

- Прижать фиксирующий рычаг (1) вниз и удерживать.
- Установить ведущую ручку (2) в требуемое положение.
- Отпустить фиксирующий рычаг (1) и проконтролировать, чтобы ведущая ручка полностью защелкнулась.

8.2 Двухсторонняя ведущая ручка (MB 443, MB 443 T, MB 448 T, MB 448 TX)

9

Опасность защемления!
Откинуть верхнюю часть ведущей ручки можно путем отвинчивания быстродействующих соединителей. Поэтому при открывании быстродействующих соединителей всегда удерживать рукой верхнюю часть ведущей ручки (2) в наивысшем положении.

Положение при транспортировке (для очистки устройства, удобной транспортировки и компактного хранения):

- Снять трос стартера с направляющей. (⇨ 7.5)
- Открыть быстродействующий фиксирующий рычаг (1) – откинуть вниз – и откинуть верхнюю часть ведущей ручки (2) вперед.

Рабочее положение (для перемещения устройства вручную):

- Откинуть верхнюю часть ведущей ручки (2) назад и удерживать ее рукой.
- Закрыть быстродействующий фиксирующий рычаг (1) (откинуть вверх).
- Установить трос стартера в направляющей. (⇨ 7.5)

8.3 Травосборник

10

Установка:

- Открыть откидную крышку (1) и удерживать ее.
- Установить травосборник (2), вставив фиксирующие выступы в крепежные элементы (3) на обратной стороне устройства.
- Закрыть откидную крышку (1).

Снятие:

- Открыть откидную крышку (1) и удерживать ее.
- Приподнять травосборник (2) и снять назад.
- Закрыть откидную крышку (1).

8.4 Централизованная регулировка высоты срезания

11

Можно устанавливать **шесть** различных уровней высоты срезания от **25 мм** до **75 мм**.

Уровень 1 = минимальная высота срезания

Уровень 6 = максимальная высота срезания

Установка высоты срезания:

- Захватить ручку (1), потянуть рычаг (2) вверх и удерживать его в этом положении.
- Выбрать требуемую высоту срезания, двигая ручку вверх и вниз. Текущий уровень высоты срезания можно считать на индикаторе высоты срезания (3) с помощью маркировки (4).
- Отпустить фиксирующий рычаг (2) и защелкнуть.

9. Защитные устройства

С целью безопасного обслуживания и защиты от неправильного пользования устройство оснащено многочисленными предохранительными устройствами.

Опасность получения травм!
Если у одного из предохранительных устройств обнаруживается дефект, то работа устройства запрещена. Следует обратиться в сервисную службу, компания VIKING рекомендует специализированный сервисный центр VIKING.

9.1 Защитные устройства

Газонокосилка оснащена защитными устройствами, которые предотвращают непреднамеренный контакт с ножом косилки и выбрасываемой срезанной травой.
Защитными устройствами считаются корпус, откидная крышка, травосборник и надлежащим образом установленная ведущая ручка.

9.2 Бугель остановки двигателя

Газонокосилка оснащена устройством остановки двигателя.

Во время работы при отпускании бугеля остановки двигателя двигатель внутреннего сгорания выключается. Двигатель внутреннего сгорания и нож полностью останавливаются в течение 3 секунд.

Опасность получения травм!
Если время движения ножа по инерции превышает указанное значение, то устройство не подлежит дальнейшему использованию и требует проверки в специализированном сервисном центре.

Измерение времени работы по инерции

После запуска двигателя внутреннего сгорания нож начинает вращаться, при этом слышен аэродинамический шум. Время движения по инерции соответствует продолжительности аэродинамического шума после выключения двигателя внутреннего сгорания. Его можно измерить с помощью секундомера.

10. Рекомендации по работе

Чтобы иметь красивый газон с густой травой,

– косьбу следует выполнять с малой скоростью движения.

– подстригать траву на газоне надо часто, срезая ее коротко.

– при жарком и сухом климате не следует слишком коротко подрезать траву, так как в таком случае газоны на солнце выгорают и приобретают непривлекательный вид.

– работать следует с острыми ножами косилки – поэтому регулярно точить их (в специализированном сервисном центре).

– необходимо регулярно менять направление срезания.

11. Введение устройства в работу

11.1 Запуск двигателя внутреннего сгорания

Не допускать повреждений устройства!
Не запускать двигатель внутреннего сгорания в высокой траве или при самой низкой высоте срезания. Это может повлечь за собой проблемы при запуске.
Благодаря регулятору подачи топлива с фиксированным положением двигатель внутреннего сгорания после запуска всегда работает с оптимальной рабочей частотой вращения.

Процесс запуска как при холодном двигателе внутреннего сгорания:

- MB 443, MB 443 T, MB 448 TX: Нажать приспособление для запуска холодного двигателя (1) три раза.
- Бугель остановки двигателя (2) прижать к ведущей ручке и удерживать.
- Трос стартера (3) медленно вытянуть до появления сопротивления натяжению. Затем резко дернуть, быстро вытянув его на длину руки. Медленно вернуть трос стартера (3) на место, чтобы пусковой механизм мог произвести намотку троса.
- Повторять процесс до тех пор, пока двигатель внутреннего сгорания не заработает.

Процесс запуска как при разогретом двигателе внутреннего сгорания:

Не допускать повреждений устройства!
При разогретом двигателе внутреннего сгорания не требуется больше нажимать приспособление для запуска холодного двигателя.
Однако следует учитывать, что при очень холодных погодных условиях возможно быстрое охлаждение двигателя внутреннего сгорания.

- Процесс запуска как при холодном двигателе внутреннего сгорания. Не требуется нажатие приспособления для запуска холодного двигателя (1).

11.2 Выключение двигателя внутреннего сгорания

Для выключения двигателя внутреннего сгорания отпустить бугель остановки двигателя (1).
После кратковременного движения по инерции двигатель внутреннего сгорания и нож косилки полностью останавливаются.

11.3 Бугель привода движения (MB 443 T, MB 448 T, MB 448 TC, MB 448 TX)

Газонокосилки MB 443 T, MB 448 T, MB 448 TC и MB 448 TX оснащены приводом движения.
Во избежание последующих повреждений устройства бугель привода движения следует всегда приводить в действие полностью (до упора).

Включение привода движения:

- Запустить двигатель внутреннего сгорания. (⇨ 11.1)
- Бугель привода движения (1) потянуть к ведущей ручке и удерживать.
  Привод движения включается, и газонокосилка начинает движение вперед.

Выключение привода движения:

- Отпустить бугель привода движения (1). Привод движения выключается, и газонокосилка останавливается. Двигатель внутреннего сгорания продолжает работать.

11.4 Индикатор заполнения

На верхней части травосборника установлен индикатор заполнения (1).

Воздушный поток, возникающий за счет вращения ножа косилки и способствующий заполнению травосборника травой, приподнимает

индикатор заполнения (2):
Травосборник заполняется срезанной травой.

Если травосборник заполнен травой, то воздушный поток уменьшается, и индикатор заполнения опускается (3):

- Опустошить заполненный травосборник (⇨ 11.5).

11.5 Опустошение травосборника

16

Опасность получения травм!
Перед снятием травосборника выключить двигатель внутреннего сгорания из соображений безопасности.

- Снять травосборник. (⇨ 8.3)
- Открыть травосборник за фиксирующую планку (1). Откинуть верхнюю часть травосборника (2) и удерживать ее. Опрокинуть травосборник назад и выгрузить срезанную траву.
- Закрыть травосборник.
- Установить травосборник. (⇨ 8.3)

12. Техническое обслуживание

12.1 Общая информация

Опасность получения травм!
Следует соблюдать предписания по технике безопасности в главе «Техника безопасности» (⇨ 4.).

Ежегодное техническое обслуживание в специализированном центре:

Газонокосилку следует ежегодно проверять в специализированном центре. Компания VIKING рекомендует специализированный центр VIKING.

12.2 Двигатель внутреннего сгорания

Интервал технического обслуживания:

См. «Инструкцию по эксплуатации двигателя внутреннего сгорания».

Общие указания:

Соблюдать указания по управлению и техобслуживанию, которые приведены в прилагаемой «Инструкции по эксплуатации двигателя внутреннего сгорания».

Для продолжительного срока службы особенно важным всегда является достаточный уровень масла, а также регулярная замена масляных и воздушных фильтров.

Рекомендуемые интервалы замены масла, а также информация о моторном масле и количестве масла для заливки приведены в «Инструкции по эксплуатации двигателя внутреннего сгорания».

Чтобы обеспечить достаточное охлаждение двигателя внутреннего сгорания, ребра охлаждения должны всегда оставаться чистыми.

12.3 Очистка устройства

17

Интервал технического обслуживания:

после каждого применения

- Очищать устройство следует только водой, щеткой или тряпкой. Удалить остатки травы деревянной палочкой. При необходимости использовать специальный очиститель (например, специальный очиститель STIHL).
- Ни в коем случае не направлять струи воды или аппарат для очистки струями высокого давления на узлы двигателя, уплотнения и опорные места.

Опасность получения травм!
Выключить двигатель внутреннего сгорания, вынуть штекер провода свечи зажигания и дождаться охлаждения устройства.
Перед установкой устройства в положение для очистки следует опорожнить топливный бак (выработать топливо на холостом ходу).
Устройство надежно стоит в положении для очистки только с открытой откидной крышкой.

Для облегчения работ по очистке перед установкой устройства рекомендуется выбрать максимальный уровень срезания.

Положение для очистки MB 443, MB 443 T, MB 448 T, MB 448 TX:

- Удерживать верхнюю часть ведущей ручки (1) и открыть быстродействующий фиксирующий рычаг – откинуть вниз.

- Отложить верхнюю часть ведущей ручки (1) назад.
- Открыть откидную крышку (2) и удерживать ее.
- Приподнять устройство спереди и установить его в положение для очистки в соответствии с рисунком.

Положение для очистки MB 448 TC:

Опасность защемления!
После приведения в действие фиксирующего рычага верхняя часть ведущей ручки под действием собственного веса может опуститься в самое нижнее положение.
Ни в коем случае не допускать попадания пальцев в область между ведущей ручкой и ее консолью (под фиксирующим рычагом).

- Выбрать максимальный уровень срезания. (⇨ 8.4)
- Открыть откидную крышку (2) и удерживать ее.
- Большим пальцем прижать фиксирующий рычаг (3) вниз и удерживать его в этом положении.
- Захватить устройство за ручку спереди и медленно опрокинуть его назад.
- Отпустить откидную крышку (2) и проверить устойчивое положение устройства.

12.4 Техническое обслуживание ножа косилки

18

Интервал технического обслуживания:
перед каждым применением

- Откинуть газонокосилку в положение для очистки. (⇨ 12.3)
- Очистить нож косилки (1) и проверить его на наличие повреждений (насечек или трещин) и износа, в случае необходимости заменить.
- Толщину ножа следует проверить по меньшей мере в 5 местах с помощью раздвижного калибра (не входит в комплект поставки). Прежде всего должна быть обеспечена минимальная толщина в области закрылков ножа.
- Приложить линейку (2) к передней кромке ножа и замерить размер стачивания.

Опасность получения травм!

Изношенный или поврежденный нож косилки может сломаться и стать причиной получения серьезных травм. Поэтому следует соблюдать инструкции по техническому обслуживанию ножа.

В зависимости от места и продолжительности эксплуатации ножи подвержены износу в различной степени. При эксплуатации устройства на песчаном основании или при частой работе в условиях низкой влажности нагрузка на нож усиливается, что приводит к более быстрому износу.

Пределы износа:

Расстояние A:
Допускается стачивание лезвий максимум на **15 мм**.

Расстояние B:
Минимальная ширина ножа косилки не должна быть менее **39 мм**.

Расстояние C:
Толщина ножа везде должна составлять не менее **2 мм**.
Проверка выполняется с помощью раздвижного калибра.

Если на газонокосилке установлен нож, не входящий в комплект поставки, а, например, многофункциональный нож из специальных принадлежностей, то соответственно этому действуют другие нормы предельного износа.

12.5 Демонтаж и монтаж ножа косилки

1 Демонтаж:

- Для удерживания ножа косилки (2) использовать подходящий деревянный брусок (1).
- Открутить винт ножа (3). Снять нож косилки (2), винт ножа (3) и стопорную шайбу (4).

2 Монтаж:

Опасность получения травм!
Нож косилки (2) разрешается монтировать только в соответствии с рисунком. Накладки (7) должны быть обращены вниз, а изогнутые закрылки ножа – вверх.

Точно соблюдать предписанный момент затяжки винтов ножа **60** - **65 Нм**, так как от этого зависит надежное крепление режущего инструмента. Дополнительно зафиксировать винт ножа (3) фиксатором резьбы **Loctite 243**.

При каждой установке ножа следует заменять стопорную шайбу (4). При каждой замене ножа винт ножа (3) также подлежит замене.

- Очистить поверхность контакта ножа и втулку ножа.
- Нож косилки (2) следует монтировать изогнутыми закрылками вверх (по направлению к устройству). Фиксирующие выступы (5) на втулке ножа должны находиться в отверстиях (6) ножа косилки.
- Для удерживания ножа косилки (2) использовать подходящий деревянный брусок (1).
- Вкрутить винт ножа (3) с новой стопорной шайбой (4) и затянуть до отказа крутящим моментом **60** - **65 Нм**.

12.6 Заточка ножа косилки

Опасность получения травм!
Перед установкой проверить нож на отсутствие повреждений. Нож подлежит замене при обнаружении на нем насечек или трещин, при стачивании лезвий ножа более чем на 15 мм, а также в том случае, если толщина ножа хотя бы в одном месте составляет менее 2 мм (⇨ 12.4).

Компания VIKING рекомендует поручать заточку ножа косилки специалисту сервисной службы. Неправильно заточенный нож (неправильный угол заточки, дисбаланс и т. п.) ухудшает функционирование устройства.

Руководство по заточке:

- Демонтировать нож косилки (⇨ 12.5).
- При заточке нож следует охлаждать, например, водой. Нельзя допускать появления синеватого цвета, так как в этом случае снижается долговечность ножа.
- Затачивать ножи равномерно, чтобы предотвратить вибрации вследствие дисбаланса.
- Угол заточки должен составлять 30°.
- После заточки заусенцы, образовавшиеся на режущей кромке во время заточки, при необходимости следует удалять мелкой наждачной бумагой.

12.7 Хранение и длительный простой (в зимний период)

Устройство необходимо хранить в сухом закрытом и непыльном помещении. Удостоверьтесь, что устройство находится в недоступном для детей месте.

Возможные неисправности следует устранить перед помещением устройства на хранение. Устройство должно всегда находиться в исправном состоянии.

Выпустить топливо из топливного бака и опустошить карбюратор перед хранением (например, выработать топливо на холостом ходу).

При длительном простое устройства (в зимний период) дополнительно соблюдать следующие пункты:

- Тщательно очистите все наружные части устройства.
- Все движущиеся детали хорошо смажьте.
- Вывинтить свечу зажигания (см. «Инструкцию по эксплуатацию двигателя внутреннего сгорания») и залить прибл. 3 см³ моторного масла в двигатель внутреннего сгорания

через отверстие для свечи зажигания. Прокрутить двигатель внутреннего сгорания несколько раз без свечи зажигания (потянуть за трос стартера).

Опасность пожара!
Штекер провода свечи зажигания из-за опасности воспламенения держать вдали от отверстия под свечу зажигания.

- Вновь ввинтить свечу зажигания (см. «Инструкцию по эксплуатации двигателя внутреннего сгорания»).
- Сменить масло (см. «Инструкцию по эксплуатации двигателя внутреннего сгорания»).
- Покрыть двигатель внутреннего сгорания и хранить устройство в нормальном положении.

13. Транспортировка

13.1 Транспортировка

20

Опасность получения травм!
Перед транспортировкой соблюдать требования главы «Техника безопасности». (⇨ 4.)

При транспортировке всегда носить подходящую защитную одежду (защитные ботинки, прочные перчатки).
Перед подъемом или транспортировкой всегда вынимать штекер провода свечи зажигания. Из соображений безопасности компания VIKING рекомендует поднимать или переносить устройство только вдвоем.
Перед подъемом устройства следует учитывать вес в главе «Технические данные».

Перенос устройства:

- Вдвоем:
  Устройство следует приподнимать только за переднюю ручку (1) и за ведущую ручку (3). Пользовать всегда должен находиться на достаточном расстоянии от ножа косилки, особенно следить за положением ног и ступней.
- В одиночку:
  При подъеме и переносе устройства следует браться одной рукой за центральную часть верхней транспортировочной ручки (2), а второй рукой – за нижнюю транспортировочную ручку (1).

Крепление устройства:

- Устройство необходимо закреплять на погрузочной платформе с помощью подходящих средств крепления.
- Тросы или ремни должны фиксироваться в помеченных точках (4).

14. Охрана окружающей среды

Скошенная трава не относится к отходам, ее следует использовать для приготовления компоста.

Устройство, принадлежности к нему и их упаковка изготовлены из материалов, пригодных для вторичного использования, и подлежат соответствующей утилизации.

Раздельная утилизация остатков материалов, удовлетворяющая экологическим требованиям, способствует возможности многократного применения материалов. По этой причине после истечения обычного срока службы устройство следует отправлять на пункт утилизации. При утилизации следует соблюдать данные в главе «Утилизация» (⇨ 4.9).

Обращайтесь в Ваш пункт приема утильсырья или в специализированный центр, чтобы получить информацию о правильной утилизации отходов.

15. Сведение к минимуму износа и предотвращение повреждений

Важные указания по техническому обслуживанию и уходу для следующих групп изделий

Бензиновые газонокосилки

Компания VIKING не несет никакой ответственности за получение травм и нанесение материального ущерба, которые произошли вследствие несоблюдения инструкции по эксплуатации, в особенности в отношении безопасности, управления и технического обслуживания, или в результате использования недопущенных навесных узлов или неоригинальных запчастей.

Для предотвращения возникновения повреждений или чрезмерного износа деталей Вашего устройства VIKING обязательно соблюдайте следующие важные указания:

1. Быстроизнашивающиеся компоненты

Некоторые детали устройства VIKING даже при использовании их по назначению подвергаются нормальному износу, и их необходимо своевременно заменять в зависимости от вида и продолжительности эксплуатации.

К ним относятся:

- Ножи
- Травосборник
- Клиновой ремень (MB 443 T, MB 448 T, MB 448 TC, MB 448 TX)

2. Соблюдение предписаний данной инструкции по эксплуатации

Использование, техническое обслуживание и хранение устройства VIKING должны осуществляться точно так, как описано в данной инструкции по эксплуатации. Пользователь сам несет ответственность за все повреждения и ущерб, вызванные несоблюдением предписаний по технике безопасности, указаний по управлению устройством и техническому обслуживанию.

Это, в первую очередь, распространяется на:

- Изменения в конструкции изделия, не согласованные с компанией VIKING.
- Использование не разрешенных компанией VIKING производственных материалов (смазочные средства, бензин и моторное масло: см. указания производителя).
- Применение инструментов или принадлежностей, которые не допущены или не пригодны для устройства, или являются низкокачественными.
- Использование изделия не в соответствии с назначением.
- Применение изделия во время спортивных мероприятий или конкурсов.
- Косвенные убытки в результате последующего использования изделия с неисправными деталями.

3. Работы по техническому обслуживанию

Все работы, приведенные в разделе «Техническое обслуживание», должны выполняться регулярно.

Если эти работы пользователь не может производить самостоятельно, то необходимо обратиться в специализированный центр.

Компания VIKING рекомендует выполнять работы по техобслуживанию и ремонту только в специализированном центре VIKING.

Специализированные сервисные центры VIKING регулярно предлагают курсы и предоставляют техническую информацию.

В случае ущерба из-за повреждений вследствие невыполненных работ по техническому обслуживанию ответственность несет пользователь.

К таким повреждениям относятся:

- Коррозийные повреждения и другие последствия неправильного хранения.
- Повреждения устройства в результате применения некачественных запчастей.
- Повреждения вследствие несвоевременности или недостаточности технического обслуживания, или работ по техническому обслуживанию и ремонту, которые производились неуполномоченными специалистами не в специализированных мастерских.

16. Стандартные запчасти

Нож косилки MB 443, MB 443 T:

6338 702 0100

Нож косилки MB 448 T, MB 448 TC, MB 448 TX:

6358 702 0100

Винт ножа

9007 319 9027

Стопорная шайба

0000 702 6600

Крепежные элементы ножа косилки (например, винт ножа) необходимо заменять при замене или монтаже ножа. Запасные части имеются в специализированном сервисном центре VIKING.

17. Декларация изготовителя о соответствии директивам ЕС

Мы,

VIKING GmbH
Hans Peter Stihl-Straße 5
A 6336 Langkampfen/Kufstein

заявляем, что машина

Газонокосилка, перемещаемая вручную с двигателем внутреннего сгорания (MB)

Заводская марка:	**VIKING**
Серийный номер:	**6338**
Тип:	MB 443.1
Заводская марка:	**VIKING**
	MB 443.1 T
Серийный номер:	**6358**
Тип:	MB 448.1 T
	MB 448.1 TC
	MB 448.1 TX

соответствует следующим директивам Европейского Сообщества (ЕС): 97/68/EC, 2000/14/EC, 2004/108/EC, 2006/42/EC

Изделие было разработано в соответствии со следующими нормами: EN ISO 5395-1, EN ISO 5395-2

Примененный метод оценки соответствия директивам: Приложение VIII (2000/14/EC)

Название и адрес принимавшей участие инстанции:

TÜV Rheinland LGA Products GmbH
Tillystraße 2
D-90431 Nürnberg

Составление и хранение технической документации:
Sven Zimmermann
VIKING GmbH

Год выпуска и серийный номер указаны на заводской табличке устройства.

Измеренный уровень шума:

MB 443.1	93,5 дБ(A)
MB 443.1 T	93,5 дБ(A)
MB 448.1 T	95,7 дБ(A)
MB 448.1 TC	95,7 дБ(A)
MB 448.1 TX	95,7 дБ(A)

Гарантированный уровень шума:

MB 443.1	94 дБ(A)
MB 443.1 T	94 дБ(A)
MB 448.1 T	96 дБ(A)
MB 448.1 TC	96 дБ(A)
MB 448.1 TX	96 дБ(A)

Лангкампфен,
2015-01-02 (ГГГГ-ММ-ДД)

VIKING GmbH

Sven Zimmermann

Руководитель конструкторского отдела

Установленный срок службы

Полный установленный срок службы - до 20 лет. Установленный срок службы предполагает соответствующие и своевременные обслуживание и уход согласно руководству по эксплуатации.

18. Технические данные

MB 443.1 / MB 443.1 T / MB 448.1 T / MB 448.1 TC / MB 448.1 TX:

Двигатель внутреннего сгорания, констр. испол.:	4-тактный ДВС
Изготовитель:	Briggs & Stratton
Пусковое устройство:	запуск тросом
Режущий инструмент:	ножевая траверса

DE FR NL IT ES PT NO SV FI DA PL RU

Привод ножевой траверсы:	постоян.
Момент затяжки винтов ножа:	60 - 65 Нм
Защитное устройство:	устройство остановки двигателя
Диаметр передних колес:	180 мм
Диаметр задних колес:	200 мм
Объем травосборника:	55 л
Высота срезания:	25 - 75 мм

MB 443.1 / MB 443.1 T:

Серийный номер:	6338
Двигатель внутреннего сгорания, тип:	серия 450 / серия 500
Рабочий объем:	125 куб. см / 140 куб. см
Номин. мощность при номин. частоте вращения:	1,6 - 2800 / 1,9 - 2800 кВт - об/мин
Топливный бак:	0,8 л
Скорость вращ. ножевой трав.:	2800 об/мин
Ширина реза:	41 см
Привод колес:	нет / 1 передача переднего хода с плавным пуском
Длина/шир./выс.:	144/49/109 см / 144/48/109 см
Вес:	24 кг / 25 кг

В соответствии с директивой 2000/14/EC:

Гарантированный уровень шума L_{WAd}	94 дБ(A)

В соответствии с директивой 2006/42/EC:

Уровень звука на рабочем месте L_{pA}	81 дБ(A)
Погрешность K_{pA}	2 дБ(A)

Заданное значение вибрации согласно EN 12096:

Замеренное значение a_{hw}	4,10 м/с²
Погрешность K_{hw}	2,05 м/с²

Замер согласно EN 20643

MB 448.1 T / MB 448.1 TC / MB 448.1 TX:

Серийный номер:	6358
Двигатель внутреннего сгорания, тип:	серия 575 / серия 575 / серия 500
Рабочий объем:	140 куб. см
Номин. мощность при номин. частоте вращения:	2,0 - 2800 / 2,0 - 2800 / 1,9 - 2800 кВт - об/мин
Топливный бак:	0,8 л
Скорость вращ. ножевой трав.:	2800 об/мин
Ширина реза:	46 см
Привод колес:	1 передача переднего хода с плавным пуском
Длина/шир./выс.:	147/50/111 см / 147/50/113 см / 147/50/111 см
Вес:	26 кг / 27 кг / 26 кг

В соответствии с директивой 2000/14/EC:

Гарантированный уровень шума L_{WAd}	96 дБ(A)

В соответствии с директивой 2006/42/EC:

Уровень звука на рабочем месте L_{pA}	83 дБ(A)
Погрешность K_{pA}	2 дБ(A)

Заданное значение вибрации согласно EN 12096:

Замеренное значение a_{hw}	3,90 м/с² / 3,50 м/с² / 4,10 м/с²
Погрешность K_{hw}	1,95 м/с² / 1,75 м/с² / 2,05 м/с²

Замер согласно EN 20643

19. Поиск неисправностей

🛠 При необходимости обращаться в специализированный центр, фирма VIKING рекомендует специализированный центр VIKING.

📖 См. «Инструкцию по эксплуатации двигателя внутреннего сгорания».

Неисправность:
Двигатель внутреннего сгорания не запускается

Возможная причина:
- Бугель остановки двигателя не приведен в действие.
- Отсутствует топливо в баке; засорен топливопровод.
- Плохое, загрязненное или старое топливо в баке.

– Воздушный фильтр загрязнен.
– Штекер провода свечи зажигания отсоединен от свечи зажигания; провод высокого напряжения плохо закреплен в штекере.
– Свеча зажигания закоптилась или имеет повреждения; неправильное расстояние между электродами.
– Приспособление для запуска холодного двигателя не приведено в действие.

Устранение:
– Бугель остановки двигателя прижать к ведущей ручке и удерживать. (⇨ 9.2)
– Долить топливо; прочистить топливопровод. 🛠
– Использовать всегда свежее топливо марочных сортов, нормальный неэтилированный бензин; очистить карбюратор. 🛠
– Очистить воздушный фильтр. 🛠
– Вставить штекер провода свечи зажигания; проверить соединение между проводом высокого напряжения и штекером. 🛠
– Очистить свечу зажигания или заменить; отрегулировать расстояние между электродами. 🛠
– Перед запуском 3 раза нажать на приспособление для запуска холодного двигателя. (⇨ 11.1)

Неисправность:
Затрудненный пуск или снижение мощности двигателя внутреннего сгорания.

Возможная причина:
– Засорен корпус газонокосилки.
– Косьба на слишком низком уровне срезания или со слишком большой скоростью движения по сравнению с высотой срезания.
– Вода в топливном баке и карбюраторе; карбюратор засорен.
– Засорен топливный бак.
– Засорен воздушный фильтр.
– Закоптилась свеча зажигания.

Устранение:
– Очистить корпус газонокосилки (отсоединить штекер провода свечи зажигания!). (⇨ 12.3)
– Установить больший уровень срезания или понизить скорость движения. (⇨ 8.4)
– Опорожнить топливный бак, очистить топливопровод и карбюратор. 🛠
– Очистить топливный бак. 🛠
– Очистить воздушный фильтр. 🛠
– Очистить свечу зажигания. 🛠

Неисправность:
Двигатель внутреннего сгорания сильно нагревается.

Возможная причина:
– Слишком низкий уровень масла в двигателе внутреннего сгорания.
– Ребра охлаждения загрязнены.

Устранение:
– Заменить моторное масло. (⇨ 7.6)
– Очистить ребра охлаждения. (⇨ 12.3)

Неисправность:
Повышенная вибрация во время работы.

Возможная причина:
– Режущий механизм неисправен.
– Крепление двигателя внутреннего сгорания ослаблено.

Устранение:
– Проверить и в случае необходимости отремонтировать нож косилки, ножевой валик и крепление ножа (винт ножа и стопорная шайба). 🛠
– Затянуть винты крепления двигателя внутреннего сгорания. 🛠

Неисправность:
Нечистое срезание, газон становится желтым

Возможная причина:
– Нож косилки затуплен или изношен

Устранение:
– Заточить или заменить нож косилки (⇨ 12.4), (⇨ 12.5), 🛠

20. График сервисного обслуживания

20.1 Подтверждение передачи

Модель: _____

Серийный номер:

Дата:

Следующий техосмотр

Дата:

20.2 Подтверждение сервисного обслуживания

21

В случае выполнения работ по техобслуживанию передайте эту «Инструкцию по эксплуатации» в Ваш специализированный сервисный центр VIKING.
В центре в соответствующих полях поставят отметку о проведении работ по сервисному обслуживанию.

Сервисное обслуживание проведено

Дата следующего сервисного обслуживания

MB 443, MB 443 T
MB 448 T, MB 448 TC, MB 448 TX

0478 111 9923 C

C INT 1