ТЕРМОУСАДОЧНЫЙ ТАНК серии ST-6050

Инструкция по эксплуатации и обслуживанию оборудования

HUALIAN MACHINERY RUSSIA
Тел.:8-800-500-1-495
Веб-сайт: www.hmru.ru; www.hualian.ru

Оглавление

Инструкция по эксплуатации и обслуживанию оборудования 1
1. Внешний ид машины 3
2. Технические характеристики 3
3. Порядок работы 4

HUALIAN

1. Внешний ид машины

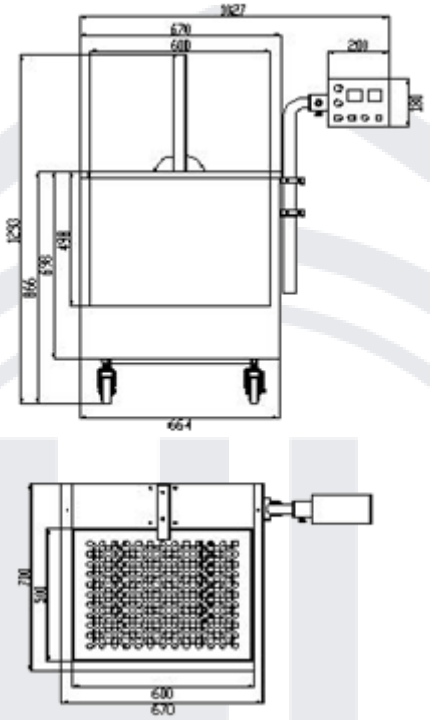

2. Технические характеристики

Напряжение (В)	380
Частота (Гц)	50
Мощность (кВт)	9
Температура (С)	0–399, регулируемая
Управление	Авто / ручное
Емкость бака (л)	140
Размеры бака (ДхШхВ) (мм)	500*600*498
Материал корпуса	SUS304
Нагрузка (кг)	100
Авто	Регулируемая задержка между циклами в диапазоне 0–99 сек
Ручное	Подъём и опускание
Ход (мм)	300

Защита от низкого уровня	Отключение нагрева при низком уровне воды и загорание индикатора

3. Порядок работы

1) Подключите кабель питания к сети з заземлением.
2) Нажмите кнопку Power, загорится индикатор питания. Установите температуру: нажмите Set, кнопкой < установите положение на индикаторе, кнопками ∧ и ∨ увеличьте или уменьшите значение. SV означает установленное значение, PV означает текущее значение. Для установления рабочей температуры требуется 10–20 минут.
3) Установите время нахождения в поднятом и опущенном состоянии 0 0 s 0 0 s. Первая группа означает время в нижнем положении, верхняя – время в верхнем положении. Диапазон установки 0–99 секунд.
4) Для работы в автоматическом режиме нажмите AUTO, для запуска цикла нажмите Start, машина начнёт выполнение цикла автоматически. Для работы в ручном режиме нажмите Manual, при нажатии на кнопку Start машина выполнит один цикл. Копками Up и Down выполняется подъём и опускание платформы.
5) При опускании уровня воды в баке ниже допустимого уровня, отключается нагрев и выдаётся предупреждение. После заполнения бака водой машина возобновит работу.
6) При нажатии кнопки Emergency произойдёт немедленная остановка машины. В этом случае для возврата в исходное положение нажмите кнопку Start.