STIHL

STIHL HLA 56

Gebrauchsanleitung
Instruction Manual
Manual de instrucciones
Skötselanvisning
Käyttöohje
Betjeningsvejledning
Bruksanvisning
Návod k použití
Használati utasítás
Instruções de serviço
Инструкция по эксплуатации
Instrukcja użytkowania
Ръководство за употреба
Instrucţiuni de utilizare

Содержание

1 Предисловие **270**

2 Информация к данному руководству по эксплуатации **270**

2.1 Действующие документы 270

2.2 Маркировка предупредительных надписей в тексте 271

2.3 Символы в тексте 271

3 Обзор **271**

3.1 Кусторез и аккумулятор 271

3.2 Символы 272

4 Указания по технике безопасности **273**

4.1 Предупреждающие символы 273

4.2 Использование по назначению 273

4.3 Требования к пользователю 274

4.4 Одежда и оснащение 274

4.5 Рабочая зона и окружающее пространство 275

4.6 Безопасное состояние 276

4.7 Выполнение работы 277

4.8 Транспортировка 279

4.9 Хранение 279

4.10 Очистка, техническое обслуживание и ремонт 280

5 Подготовка кусторeза к работе **280**

5.1 Подготовка кусторeза к работе 280

6 Зарядка аккумуляторов и светодиоды на аккумуляторе **281**

6.1 Подзарядка аккумулятора 281

6.2 Отображение уровня заряда 281

6.3 Светодиоды на аккумуляторе 281

7 Сборка кусторeза **281**

7.1 Установка ножа 281

7.2 Монтаж круговой рукоятки 282

8 Установка и извлечение аккумулятора **282**

8.1 Установка аккумулятора 282

8.2 Извлечение аккумулятора 282

9 Включение и выключение кусторeза **283**

9.1 Включение кусторeза 283

9.2 Выключение кусторeза 283

10 Проверка кусторeза и аккумулятора **283**

10.1 Проверка органов управления 283

10.2 Проверить аккумулятор 284

11 Работа с кусторезом **284**

11.1 Как держать и вести кусторез 284

11.2 Регулировка угла наклона ножей 285

11.3 Резка 285

12 После работы **286**

12.1 После работы 286

13 Транспортировка **286**

13.1 Транспортировка кусторeза 286

13.2 Транспортировка аккумулятора 287

14 Хранение **287**

14.1 Хранение кусторeза 287

14.2 Хранение аккумулятора 287

14.3 Хранение кусторeза в настенном держателе 287

15 Очистка **288**

15.1 Очистка кусторeза 288

15.2 Очистка ножей 288

15.3 Очистка аккумулятора 288

16 Техническое обслуживание **288**

16.1 Заточка ножей 288

17 Ремонт **288**

17.1 Ремонт кусторeза и аккумулятора 288

18 Устранение неисправностей **290**

18.1 Устранение неисправностей кусторeза или аккумулятора 290

19 Технические данные **292**

19.1 Кусторез STIHL HLA 56 292

19.2 Режущий нож 292

Перевод оригинального руководства по эксплуатации

Напечатано на отбеленной бумаге не содержащей хлора. Краски для печати содержат растительные масла, бумага подлежит вторичной переработке.

© ANDREAS STIHL AG & Co. KG 2019
0458-816-9821-B. VA0.H19.
0000008605_004_RUS

STIHL

Данная инструкция по эксплуатации защищена авторским правом. Компания оставляет за собой все права, особенно право на распространение, перевод и обработку материала с помощью электронных систем.

19.3 Аккумулятор STIHL AK 292
19.4 Уровни шума и вибрации 292
19.5 REACH 292

20 Запасные части и принадлежности 292
20.1 Запасные части и принадлежности 292

21 Утилизация 293
21.1 Утилизация кусторeза и аккумулятора 293

22 Сертификат соответствия ЕС 293
22.1 Кусторез STIHL HLA 56 293
22.2 Знаки соответствия 293

23 Адреса 293
23.1 Штаб-квартира STIHL 293
23.2 Дочерние компании STIHL 294
23.3 Представительства STIHL 294
23.4 Импортёры STIHL 294

24 Общие указания по технике безопасности для электроинструментов 295
24.1 Введение 295
24.2 Безопасность на рабочем месте 295
24.3 Электробезопасность 295
24.4 Безопасность людей 296
24.5 Применение и обращение с электроинструментом 297
24.6 Применение и обращение с аккумуляторным инструментом 297
24.7 Техническое обслуживание 298
24.8 Инструкции по технике безопасности при эксплуатации мотоножниц 298

1 Предисловие

Уважаемый клиент,

мы рады, что вы выбрали изделие STIHL. Мы разрабатываем и производим продукцию высочайшего качества, соответствующую потребностям наших клиентов. Наша продукция обеспечивает высокую надежность даже при экстремальных нагрузках.

STIHL – это и высочайшее качество обслуживания. Наши представители всегда готовы провести для Вас компетентную консультацию и инструктаж, а также обеспечить обширную техническую поддержку.

Мы благодарим Вас за доверие и желаем приятных впечатлений от Вашего нового изделия STIHL.

Д-р Николас Штиль

ВАЖНО! ПЕРЕД ПРИМЕНЕНИЕМ ОЗНАКОМИТЬСЯ И СОХРАНИТЬ.

2 Информация к данному руководству по эксплуатации

2.1 Действующие документы

Действуют местные правила техники безопасности.

- ► В дополнение к настоящему руководству по эксплуатации прочесть, усвоить и сохранить следующие документы:
  - – Инструкции по технике безопасности для аккумулятора STIHL AK
  - – Информация по технике безопасности для аккумуляторов STIHL и изделий со встроенным аккумулятором: www.stihl.com/saftey-data-sheets

2.2 Маркировка предупредительных надписей в тексте

ОПАСНОСТЬ

Указывает на возможные опасности, которые ведут к тяжелым травмам или смерти.

- Описанные меры помогут предотвратить тяжелые травмы или смерть.

ПРЕДУПРЕЖДЕНИЕ

Указывает на возможные опасности, которые могут привести к тяжелым травмам **или смерти**.

- Описанные меры помогут предотвратить тяжелые травмы или смерть.

УКАЗАНИЕ

Указывает на возможные опасности, которые могут привести к возникновению материального ущерба.

- Описанные меры помогут избежать возникновения материального ущерба.

2.3 Символы в тексте

Данный символ указывает на главу в данной инструкции по эксплуатации.

3 Обзор

3.1 Кусторез и аккумулятор

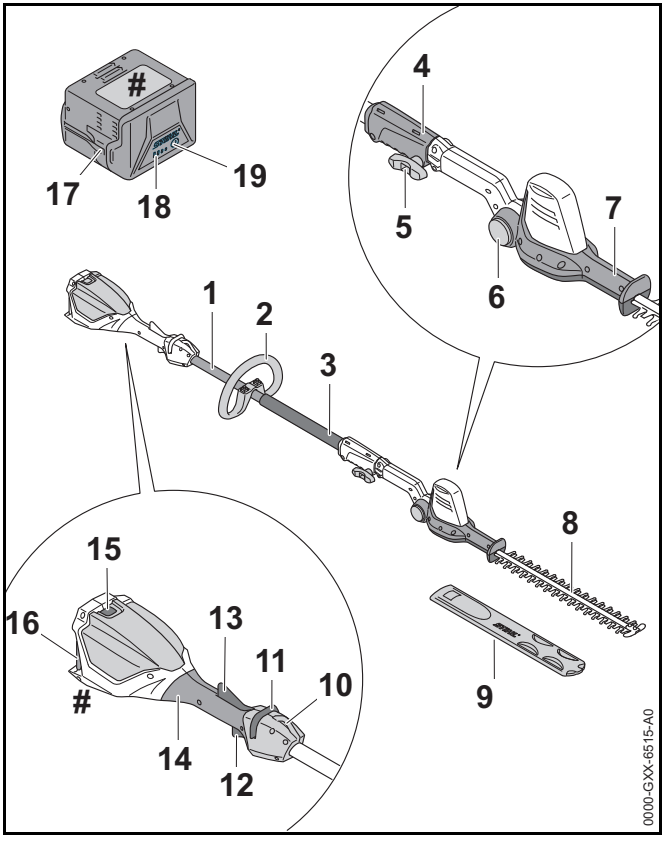

1 Шток
Шток соединяет все узлы.

2 Круговая рукоятка
Круговая рукоятка служит для удерживания и ведения кустореза.

3 Шланговая рукоятка
Шланговая рукоятка служит для удерживания и ведения кустореза.

4 Соединительная втулка муфты
Соединительная муфта соединяет шток с ножами.

5 Верстачный винт
Верстачный винт зажимает ножи на штоке

6 Стопорная кнопка
Стопорная кнопка блокирует поворот ножей.

7 Рукоятка
Рукоятка служит для регулировки угла ножа.

8 Режущий нож
Ножи отрезают обрезаемый материал.

9 Защитный чехол ножей
Защитный чехол ножей защищает от контакта с ножами.

10 Несущая петля
Несущая петля служит для монтажа системы ношения.

11 Освобождающий флажок
Освобождающий флажок разблокирует рычаг переключения.

12 Рычаг переключения
Рычаг переключения включает и выключает кусторез.

13 Эргономичный рычаг
Эргономичный рычаг удерживает освобождающий флажок в положении, если отпустить рычаг переключения.

14 Рукоятка управления
Рукоятка управления служит для управления, удерживания и ведения кустореза.

15 Фиксатор
Фиксатор удерживает аккумулятор в аккумуляторном отсеке.

16 Аккумуляторный отсек
В аккумуляторном отсеке размещается аккумулятор.

17 Аккумулятор
Аккумулятор обеспечивает кусторез электроэнергией.

18 Светодиоды
Светодиоды отображают уровень заряда аккумулятора и неисправности.

19 Кнопка
Кнопка активирует светодиоды на аккумуляторе.

 # Заводская табличка с номером изделия

3.2 Символы

Символы, которые могут находиться на кусторезе и аккумуляторе, означают следующее.

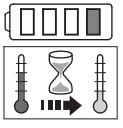

Светится 1 красный светодиод. Аккумулятор перегрелся или переохладился.

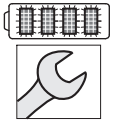

Мигают 4 красных светодиода. Неполадки, связанные с аккумулятором.

Гарантированный уровень звуковой мощности согласно директиве 2000/14/EC в дБ(A) для сопоставимости уровней шума изделий.

Значение рядом с символом представляет собой энергоемкость аккумулятора согласно спецификации изготовителя ячейки. Реальная энергоемкость при эксплуатации ниже.

Не утилизировать изделие вместе с бытовыми отходами.

4 Указания по технике безопасности

4.1 Предупреждающие символы

Предупреждающие символы на кусторезе и аккумуляторе означают следующее.

Соблюдать правила техники безопасности и меры предосторожности.

Прочесть, усвоить и сохранить руководство по эксплуатации.

Носить защитные очки и защитный шлем.

Носить защитные сапоги.

Носить рабочие перчатки.

Не касаться движущихся ножей.

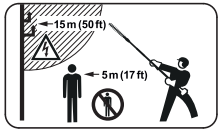

Соблюдать безопасное расстояние.

Беречь кусторез от дождя и влаги.

Вынимать аккумулятор на время перерывов в работе, транспортировки, хранения, технического обслуживания или ремонта.

Предохранять аккумулятор от воздействия высоких температур и открытого огня.

Предохранять аккумулятор от воздействия дождя и влаги, не погружать его в жидкости.

Соблюдать допустимый температурный диапазон аккумулятора.

4.2 Использование по назначению

Кусторез STIHL HLA 56 предназначен для обрезания почвопокровных растений, плотно стоящего кустарника, кустарника с начинающимися от корня древовидными ветвями и дикорастущего кустарника большой высоты.

Запрещается использовать кусторез во время дождя.

В качестве источника электроэнергии для кусторeза служит аккумулятор STIHL AP.

⚠ ПРЕДУПРЕЖДЕНИЕ

- Использование аккумуляторов, не допущенных компанией STIHL для кусторeза, может привести к возгоранию и взрыву. Возможны тяжелые или летальные травмы либо материальный ущерб.
  - ► Эксплуатировать кусторез с аккумулятором STIHL AK.
- Применение кусторeза или аккумулятора не по назначению может привести к тяжелым травмам или летальному исходу и к материальному ущербу.
  - ► Использовать кусторез в соответствии с описанием в настоящем руководстве по эксплуатации.
  - ► Зарядить аккумулятор, как описано в руководстве по эксплуатации аккумулятора STIHL AL.

4.3 Требования к пользователю

⚠ ПРЕДУПРЕЖДЕНИЕ

- Пользователи, не прошедшие инструктаж, могут не понять или неправильно оценить риски при эксплуатации кусторeза и аккумулятора. Это чревато тяжелыми или смертельными травмами пользователя или других лиц.

  - ► Прочесть, усвоить и сохранить руководство по эксплуатации.
  - ► В случае передачи кусторeза или аккумулятора другому лицу: Передать в комплекте руководство по эксплуатации.
  - ► Убедиться, что пользователь соответствует следующим требованиям.
    - – Пользователь находится в отдохнувшем состоянии.
    - – Физические, сенсорные и умственные способности пользователя позволяют ему управлять и работать с кусторезом и аккумулятором. Если пользователь обладает лишь ограниченной физической, сенсорной или умственной способностью к управлению устройством, он может работать только под наблюдением компетентного лица или руководствуясь его указаниями.
    - – Пользователь способен распознать и оценить опасности, связанные с кусторезом и аккумулятором.
    - – Пользователь достиг совершеннолетия или пользователь находится на профессиональном обучении под наблюдением согласно государственным предписаниям.
    - – Получение инструктажа у дилера STIHL или компетентного лица перед началом работы с кусторезом.
    - – Отсутствие воздействия алкогольных, наркотических веществ или медицинских препаратов.
  - ► В случае неясностей: обратиться к дилеру STIHL.

4.4 Одежда и оснащение

⚠ ПРЕДУПРЕЖДЕНИЕ

- При работе длинные волосы могут быть затянуты в кусторез. Пользователь может получить тяжелые повреждения.
  - ► Собрать и зафиксировать длинные волосы так, чтобы исключить возможность их затягивания в кусторез.
- Во время работы существует вероятность подбрасывания предметов с высокой скоростью. Пользователь может получить травмы.

► Носить плотно прилегающие защитные очки. Подходящие защитные очки прошли испытания в соответствии со стандартом EN 166 или согласно национальным предписаниям и продаются с соответствующей маркировкой.

► Носить плотно прилегающую одежду с длинными рукавами и длинные брюки.

- Падающие сверху предметы могут поранить голову.

► Носить защитный шлем.

- Во время работы возможно образование пыли. Пыль, попавшая в дыхательные пути, может причинить вред здоровью и вызвать аллергические реакции.

► Носить пылезащитную маску.

- Несоответствующая одежда может запутаться в ветках, кустах и попасть в кусторез. Пользователи без подходящей одежды могут получить тяжелые травмы.

► Носить плотно прилегающую одежду.

► Снять шарфы и украшения.

- При ношении неподходящей обуви пользователь может поскользнуться. Пользователь может получить травмы.

► Носить прочную, закрытую обувь с рифленой подошвой.

- Во время очистки или технического обслуживания пользователь может коснуться ножей. Пользователь может получить травмы.

► Носить рабочие перчатки из прочного материала.

4.5 Рабочая зона и окружающее пространство

4.5.1 Кусторез

⚠ ПРЕДУПРЕЖДЕНИЕ

- Посторонние лица, дети и животные могут не понять и неправильно оценить опасности, связанные с кусторезом и подброшенными предметами. Посторонние, дети и животные могут получить тяжелые травмы и понести материальный ущерб.

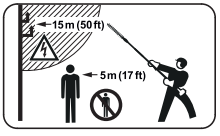

► Посторонние, дети и животные должны находиться не ближе 5 м от рабочей зоны устройства.

► Соблюдать дистанцию 5 м от предметов.

► Не оставлять кусторез без присмотра.

► Не допускать игры детей с кусторезом.

- Кусторез не защищен от воды. Эксплуатация во время дождя или при высокой влажности может привести к поражению электрическим током. Пользователь может получить травмы, и кусторез может быть поврежден.

► Запрещено работать во время дождя и в условиях высокой влажности.

- Электрические узлы кусторeза могут искрить. В легковоспламеняющейся или взрывоопасной среде искры способны инициировать пожар и взрыв. Возможны тяжелые или летальные травмы либо материальный ущерб.

► Запрещено работать в легковоспламеняющихся и взрывоопасных средах.

4.5.2 Аккумулятор

⚠ ПРЕДУПРЕЖДЕНИЕ

- Посторонние лица, дети и животные могут не понять и неправильно оценить опасности, связанные с аккумулятором. Посторонние лица, дети и животные могут получить тяжелые травмы.
  - ► Не подпускать близко посторонних лиц, детей и животных.
  - ► Не оставлять аккумулятор без присмотра.
  - ► Не допускать игры детей с аккумулятором.
- Аккумулятор не защищен от всех внешних воздействий. При определенных внешних воздействиях аккумулятор может загореться или взорваться. Это чревато тяжелыми травмами и материальным ущербом.

► Предохранять аккумулятор от воздействия высоких температур и открытого огня.

► Не бросать аккумулятор в огонь.

► Использовать и хранить аккумулятор при температурах от - 10 °C до + 50 °C

► Предохранять аккумулятор от воздействия дождя и влаги, не погружать его в жидкости.

- ► Хранить аккумулятор вдали от металлических предметов.
- ► Не подвергать аккумулятор воздействию высокого давления.
- ► Не подвергать аккумулятор воздействию микроволн.
- ► Предохранять аккумулятор от химических веществ и солей.

4.6 Безопасное состояние

4.6.1 Кусторез

Кусторез находится в безопасном состоянии при выполнении следующих условий.

– Кусторез не поврежден.

– Кусторез чистый.

– Органы управления исправны и в их конструкцию не вносились изменения.

– Ножи правильно установлены.

– Используются только оригинальные принадлежности STIHL для данного кустореза.

– Принадлежности установлены надлежащим образом.

⚠ ПРЕДУПРЕЖДЕНИЕ

- В небезопасном состоянии узлы не могут работать надлежащим образом, и система безопасности выходит из строя. Это чревато тяжелыми или летальными травмами.
  - ► Работать с неповрежденным кусторезом.
  - ► Если кусторез загрязнен: очистить кусторез.
  - ► Не вносить изменения в кусторез.
  - ► Если органы управления не работают: не работать с кусторезом.
  - ► Устанавливать на кусторез только оригинальные принадлежности STIHL.
  - ► Устанавливать принадлежности в соответствии с описанием в настоящем руководстве по эксплуатации или в руководстве по эксплуатации принадлежностей.
  - ► Не помещать предметы в отверстия кустореза.
  - ► В случае неясностей: Обратиться к дилеру STIHL.

4.6.2 Режущие ножи

Ножи находятся в безопасном состоянии, если соблюдены следующие условия:

– Ножи не повреждены.

– Ножи не деформированы.

– Ножи легко перемещаются.

– Ножи правильно заточены.

– Ножи без заусенцев.

⚠ ПРЕДУПРЕЖДЕНИЕ

- В небезопасном состоянии части ножей могут отделяться и отлетать в сторону. Это может привести к тяжелым травмам.
  - ► Работать с неповрежденным ножом.
  - ► Правильно заточить ножи и удалить заусенцы.
  - ► В случае неясностей обратитесь к представителю STIHL.

4.6.3 Аккумулятор

Аккумулятор находится в безопасном состоянии при выполнении следующих условий:

– Аккумулятор не поврежден.

– Аккумулятор чистый и сухой.

– Аккумулятор находится в рабочем состоянии и в его конструкцию не вносились изменения.

⚠ ПРЕДУПРЕЖДЕНИЕ

- В небезопасном состоянии надежная работа аккумулятора невозможна. Это чревато тяжелыми травмами.
  - ► Использовать неповрежденный и исправный аккумулятор.
  - ► Не заряжать поврежденный или неисправный аккумулятор.
  - ► Если аккумулятор загрязнен или влажный: очистить и просушить.
  - ► Не вносить изменений в конструкцию аккумулятора.
  - ► Не помещать предметы в отверстия аккумулятора.
  - ► Не соединять контакты аккумулятора с металлическими предметами – это может привести к короткому замыканию.
  - ► Не вскрывать аккумулятор.
- Из поврежденного аккумулятора может протечь жидкость. Контакт жидкости с кожей или глазами может вызвать раздражение кожи или глаз.
  - ► Избегать контакта с жидкостью.
  - ► В случае попадания на кожу: обильно промыть водой с мылом подвергшиеся воздействию участки кожи.
  - ► При попадании в глаза: обильно промыть глаза водой в течение не менее 15 минут, после чего обратиться к врачу.
- Поврежденный или неисправный аккумулятор может издавать необычный запах, дымиться или гореть. Это чревато тяжелыми или смертельными травмами и материальным ущербом.
  - ► Если аккумулятор издает необычный запах или дымится: не использовать аккумулятор и держать его на безопасном расстоянии от горючих веществ.
  - ► Если аккумулятор загорелся: попытаться погасить пламя огнетушителем или водой.

4.7 Выполнение работы

⚠ ПРЕДУПРЕЖДЕНИЕ

- В определенных ситуациях пользователь не может сохранять концентрацию при работе. Пользователь может споткнуться, упасть и получить тяжелые травмы.
  - ► Работать спокойно и осторожно.
  - ► При плохом освещении и плохой видимости не работать с кусторезом.

- ► Работать с кусторезом в одиночку.
- ► Обращать внимание на препятствия.
- ► При работе стоять на грунте и удерживать равновесие. При необходимости работать на высоте Использовать подъемную рабочую площадку или надежные леса.
- ► При явлениях усталости: устроить перерыв в работе.

- Если пользователь работает на уровне выше уровня плеча, он устает раньше. Пользователь может получить тяжелые повреждения.
  - ► Работать на уровне выше уровня плеча только в течение короткого времени.
  - ► Делать перерывы.
- В случае контакта движущегося ножа с твердым предметом возможно его резкое торможение. Из-за возникновения реактивных сил пользователь может потерять контроль над кусторезом и получить тяжелые травмы.
  - ► Крепко держать кусторез обеими руками.
  - ► Перед началом работы проверить кустарник на наличие твердых предметов и удалить их.
- Движущиеся ножи могут порезать пользователя. Пользователь может получить тяжелые повреждения.

  - ► Не касаться движущихся ножей.
  - ► Если ножи блокированы каким-либо предметом: Выключить кусторез и извлечь аккумулятор. Только после этого удалить предмет.
- Если в процессе работы с кусторезом происходят изменения или режим ее работы меняется, возможно, что кусторез находится в небезопасном состоянии. Это чревато тяжелыми травмами и материальным ущербом.
  - ► Завершить работу, извлечь аккумулятор и обратиться к дилеру STIHL.
- При работе кустореза возможны вибрации.
  - ► Работать в перчатках.
  - ► Делать перерывы.
  - ► При появлении признаков нарушения кровообращения: обратиться к врачу.
- После отпускания рычага переключения ножи продолжают двигаться в течение примерно 1 секунды. Движущиеся ножи могут нанести порезы. Это чревато тяжелыми травмами.
  - ► Подождать до остановки ножей.
- В опасной ситуации пользователь может запаниковать и не снять систему ношения. Пользователь может получить тяжелые повреждения.
  - ► Потренироваться в снятии системы ношения.

⚠ ОПАСНОСТЬ

- При выполнении работ вблизи электропроводки под напряжением возможен контакт кустореза с электропроводкой. Это чревато тяжелыми травмами или смертью пользователя.

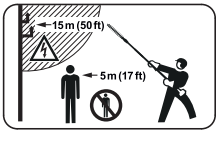

  - ► Соблюдать дистанцию 15 м от электропроводки.

4.8 Транспортировка

4.8.1 Кусторез

⚠ ПРЕДУПРЕЖДЕНИЕ

- Во время транспортировки кусторез может перевернуться или сдвинуться. Это чревато травмами и материальным ущербом.

  - ► Извлечь аккумулятор.
  - ► Надеть на ножи защитный чехол так, чтобы они были полностью закрыты.
  - ► Закрепить кусторез стяжными ремнями, лентами или сеткой, чтобы он не мог опрокинуться и сместиться.

4.8.2 Аккумулятор

⚠ ПРЕДУПРЕЖДЕНИЕ

- Аккумулятор не защищен от всех внешних воздействий. Определенные внешние воздействия могут привести к повреждению аккумулятора и к материальному ущербу.
  - ► Не транспортировать поврежденный аккумулятор.
  - ► Транспортировать аккумулятор в упаковке, не проводящей электричество.
- Во время транспортировки аккумулятор может перевернуться или сдвинуться. Это чревато травмами и материальным ущербом.
  - ► Вложить аккумулятор в упаковку так, чтобы он не двигался.
  - ► Зафиксировать упаковку так, чтобы она не двигалась.

4.9 Хранение

4.9.1 Кусторез

⚠ ПРЕДУПРЕЖДЕНИЕ

- Дети могут не понять и неправильно оценить опасности, связанные с кусторезом. Это может привести к серьезным травмам детей.

  - ► Извлечь аккумулятор.
  - ► Надеть на ножи защитный чехол так, чтобы они были полностью закрыты.
  - ► Хранить кусторез в недоступном для детей месте.
- Электрические контакты кусторeза и металлические узлы могут подвергнуться коррозии из-за сырости. Возможно повреждение кусторeза.

  - ► Извлечь аккумулятор.
  - ► Хранить кусторез в чистом и сухом состоянии.
- При монтаже настенного держателя на стене возможно повреждение проходящих в стене электрических проводов и труб. Контакт с электрическими проводами может привести к поражению электрическим током. Это чревато тяжелыми травмами и материальным ущербом.
  - ► Убедиться, что в данном месте в стене не проходят электрические провода и трубы.
- В случае монтажа настенного держателя на стене не в соответствии с настоящим руководством по эксплуатации настенный держатель или кусторез может упасть. Это чревато травмами и материальным ущербом.
  - ► Смонтировать настенный держатель на стене в соответствии с описанием в настоящем руководстве по эксплуатации.

4.9.2 Аккумулятор

⚠ ПРЕДУПРЕЖДЕНИЕ

- Дети могут не понять и неправильно оценить опасности, связанные с аккумулятором. Это может привести к серьезным травмам детей.
  - ► Хранить аккумулятор в недоступном для детей месте.
- Аккумулятор не защищен от всех внешних воздействий. Определенные внешние воздействия на аккумулятор могут привести к его повреждению.
  - ► Хранить аккумулятор в чистом и сухом состоянии.
  - ► Хранить аккумулятор в закрытом помещении.
  - ► Хранить аккумулятор отдельно от кусторeза и зарядного устройства.
  - ► Хранить аккумулятор в упаковке, не проводящей электричество.
  - ► Хранить аккумулятор при температурах от - 10°C до + 50°C.

4.10 Очистка, техническое обслуживание и ремонт

⚠ ПРЕДУПРЕЖДЕНИЕ

- Если при очистке, техническом обслуживании или ремонте вставлен аккумулятор, кусторез может случайно включиться. Это чревато тяжелыми травмами и материальным ущербом.

  - ► Извлечь аккумулятор.
- При использовании едких чистящих средств, струи воды для очистки или острых предметов возможны повреждения кусторeза, ножей или аккумулятора. Неправильная очистка кусторeза, ножей или аккумулятора приводит к неполадкам в работе узлов и выходу из строя системы безопасности. Это чревато тяжелыми травмами.
  - ► Очищать кусторез, ножи и аккумулятор в соответствии с описанием в настоящем руководстве по эксплуатации.
- Неправильное выполнение технического обслуживания или ремонта кусторeза, ножей или аккумулятора приводит к неполадкам в работе узлов и выходу из строя системы безопасности. Это чревато тяжелыми или летальными травмами.
  - ► Не производить самостоятельную очистку или техобслуживание кусторeза и аккумулятора.
  - ► При необходимости технического обслуживания или ремонта кусторeза или аккумулятора: Обратиться к дилеру STIHL.
  - ► Проводить техническое обслуживание ножей в соответствии с предписаниями в настоящем руководстве по эксплуатации.
- При очистке, техническом обслуживании или ремонте ножей пользователь может порезаться об острые зубья. Пользователь может получить травмы.
  - ► Носить рабочие перчатки из прочного материала.

5 Подготовка кусторeза к работе

5.1 Подготовка кусторeза к работе

Каждый раз перед началом работы необходимо выполнить следующее.

- ► Убедиться в надлежащем состоянии следующих узлов:
  - – Кусторез, 📖 4.6.1.
  - – Ножи, 📖 4.6.2.
  - – аккумулятор, 📖 4.6.3.
- ► Проверить аккумулятор, 📖 10.2.

- ► Полностью зарядить аккумулятор в соответствии с описанием в руководстве по эксплуатации зарядных устройств STIHL AL 101, 300, 500.
- ► Очистить кусторез, 🕮 15.1.
- ► Смонтировать ножи, 🕮 7.1.
- ► Установить круговую рукоятку, 🕮 7.2.
- ► Проверить элементы управления, 🕮 10.1.
  - ► Если во время проверки органов управления 3 красных светодиода на аккумуляторе мигают Извлечь аккумулятор и обратиться к дилеру STIHL. Неисправность в кусторезе.
- ► Если указанные работы выполнить невозможно: не использовать кусторез и обратиться к дилеру STIHL.

6 Зарядка аккумуляторов и светодиоды на аккумуляторе

6.1 Подзарядка аккумулятора

Продолжительность подзарядки зависит от различных факторов, например, температуры аккумулятора или окружающей температуры. Фактическая продолжительность подзарядки может отличаться от указанной. Продолжительность подзарядки указана на странице www.stihl.com/charging-times .

- ► Заряжать аккумулятор в соответствии с описанием в руководстве по эксплуатации зарядных устройств STIHL AL 101, 300, 500.

6.2 Отображение уровня заряда

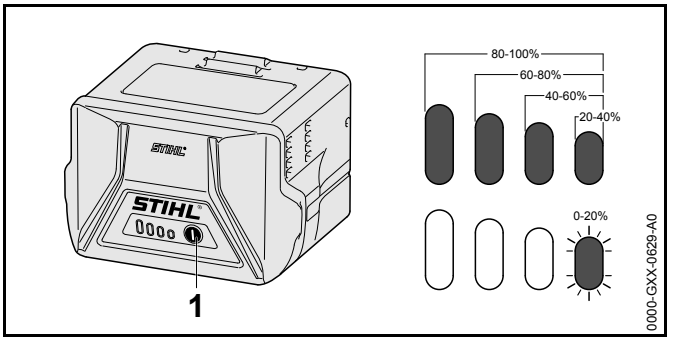

- ► Нажать кнопку (1).
  Светодиоды горят зеленым светом примерно 5 секунд, отображая уровень заряда.
- ► Если мигает правый зеленый светодиод: зарядить аккумулятор.

6.3 Светодиоды на аккумуляторе

Светодиоды отображают уровень заряда или неисправности аккумулятора. Могут светиться либо мигать зеленые или красные светодиоды.

Если светятся или мигают зеленые светодиоды, отображается уровень заряда.

- ► Если светятся или мигают красные светодиоды: устранить неисправности, 🕮 18.
  Имеет место неисправность кусторeза или аккумулятора.

7 Сборка кусторeза

7.1 Установка ножа

- ► Извлечь аккумулятор.
- ► Надеть на ножи защитный чехол так, чтобы они были полностью закрыты.

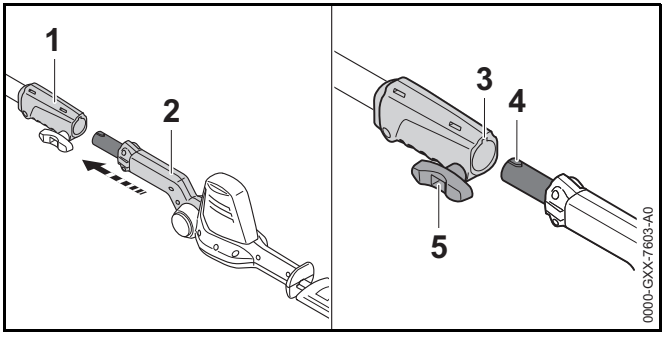

- Установить соединительную муфту (1) и нож (2) так, чтобы паз (3) и цапфа (4) были обращены вверх.
- Вставить нож (2) в соединительную муфту (1).
- Повернуть верстачный винт (5) по часовой стрелке и затянуть.

7.2 Монтаж круговой рукоятки

- Выключить кусторез и извлечь аккумулятор.

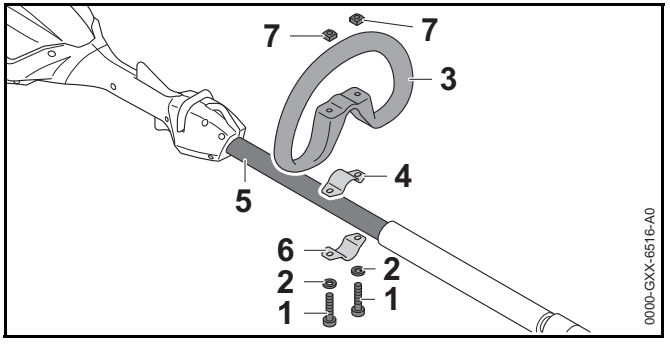

- Вставить скобу (4) в круговую рукоятку (3).
- Установить круговую рукоятку(3) вместе со скобой (4) на шток (5).
- Насадить шайбы (2) на винты (1).
- Прижать хомут (6) к штоку (5).
- Вставить винты (1) в отверстия круговой рукоятки (3) и ввести в скобы (4 и 6).
- Навинтить и затянуть гайки (7).

8 Установка и извлечение аккумулятора

8.1 Установка аккумулятора

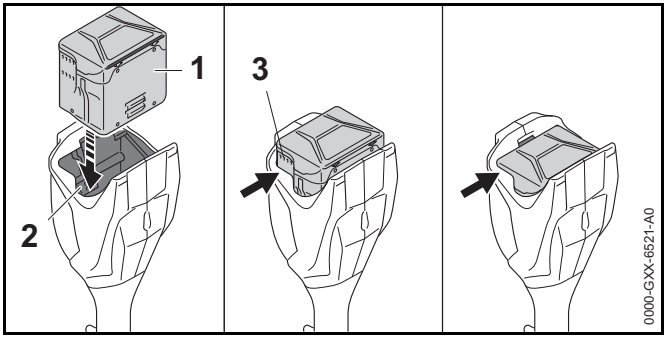

- Вставить аккумулятор (1) в аккумуляторный отсек (2) до щелчка.
  Вентиляционные прорези (3) еще видны, при этом аккумулятор (1) зафиксирован в аккумуляторном отсеке (2). Отсутствует электрический контакт между кусторезом и аккумулятором (1).
- Вставить аккумулятор (1) в аккумуляторный отсек (2) до упора.
  Аккумулятор (1) фиксируется со вторым щелчком, и вентиляционные прорези (3) больше не видны.

8.2 Извлечение аккумулятора

- Уложить кусторез на ровную поверхность.
- Держать руку перед аккумуляторным отсеком так, чтобы аккумулятор (2) не мог упасть.

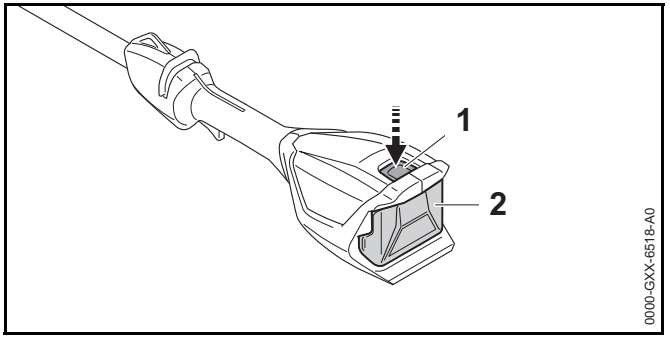

► Нажать на фиксатор (1).
Аккумулятор (2) разблокирован и его можно вынуть.

9 Включение и выключение кусторeза

9.1 Включение кусторeза

► Держать кусторез одной рукой за рукоятку управления так, чтобы большой палец обхватывал рукоятку.

► Держать кусторез другой рукой за круговую или шланговую рукоятку так, чтобы большой палец охватывал круговую или шланговую рукоятку.

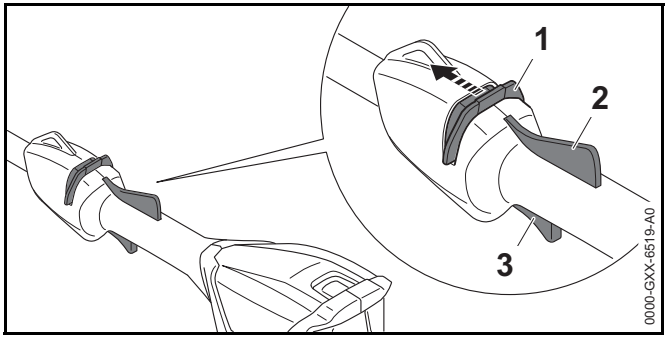

► Большим пальцем сдвинуть освобождающий флажок (1) в направлении ножа и удерживать в данном положении.

► Нажать рукой на эргономичный рычаг (2) и удерживать в нажатом положении.
Освобождающий флажок (1) можно отпустить.

► Указательным пальцем нажать на рычаг переключения (3) и удерживать в нажатом положении.
Кусторез ускоряется, и ножи движутся.

9.2 Выключение кусторeза

► Отпустить рычаг переключения и эргономичный рычаг.

► Подождать, пока ножи не остановятся примерно через 1 секунду.

► Если ножи спустя примерно 1 секунду продолжают двигаться: Извлечь аккумулятор и обратиться к дилеру STIHL.
Кусторез неисправен.

10 Проверка кусторeза и аккумулятора

10.1 Проверка органов управления

Освобождающий флажок, эргономичный рычаг и рычаг переключения

► Извлечь аккумулятор.

► Попытаться нажать рычаг переключения, не задействуя освобождающий флажок.

► Если на рычаг переключения можно нажать: не использовать кусторез и обратиться к дилеру STIHL.
Освобождающий флажок неисправен.

► Большим пальцем сдвинуть освобождающий флажок в направлении ножа и удерживать в данном положении.

► Нажать эргономичный рычаг и удерживать его нажатым.

► Нажать на рычаг переключения.
Освобождающий флажок можно отпустить.

► Отпустить рычаг переключения и эргономичный рычаг.

- ► Если освобождающий флажок, рычаг переключения или эргономичный рычаг движутся туго или не возвращаются в исходное положение: не использовать кусторез и обратиться к дилеру STIHL. Освобождающий флажок, рычаг переключения или эргономичный рычаг неисправны.

Включение кусторeза

- ► Вставить аккумулятор.
- ► Сдвинуть в направлении ножа и удерживать освобождающий флажок.
- ► Нажать эргономичный рычаг и удерживать его нажатым.
- ► Нажать и удерживать рычаг переключения. Ножи движутся.
- ► Если мигают 3 красных светодиода: Извлечь аккумулятор и обратиться к дилеру STIHL. Неисправность в кусторезе.
- ► Отпустить рычаг переключения. Ножи перестают двигаться примерно через 1 секунду.
- ► Если ножи спустя примерно 1 секунду продолжают двигаться: Извлечь аккумулятор и обратиться к дилеру STIHL. Кусторез неисправен.

10.2 Проверить аккумулятор

- ► Нажать кнопку на аккумуляторе. Светодиоды светятся или мигают.
- ► Если светодиоды не светятся и не мигают: не использовать аккумулятор и обратиться к дилеру STIHL. Неполадки, связанные с аккумулятором.

11 Работа с кусторезом

11.1 Как держать и вести кусторез

В зависимости от применения можно держать и вести кусторез различным образом.

Круговая рукоятка

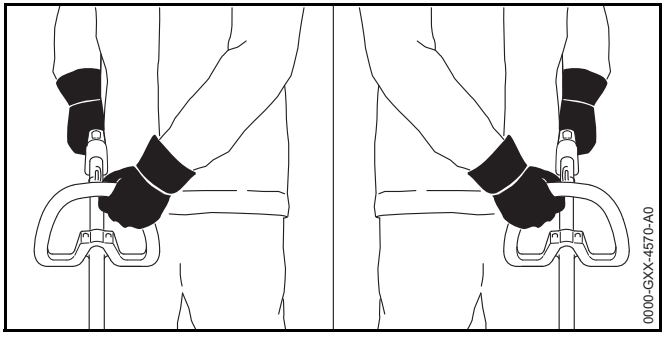

- ► Держать кусторез одной рукой за рукоятку управления так, чтобы большой палец обхватывал рукоятку.
- ► Держать кусторез другой рукой за круговую рукоятку так, чтобы большой палец обхватывал круговую рукоятку.

Шланговая рукоятка

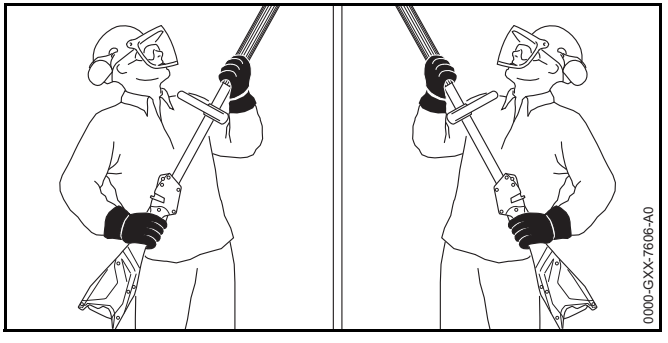

- ► Держать кусторез одной рукой за рукоятку управления так, чтобы большой палец обхватывал рукоятку.
- ► Держать кусторез другой рукой за шланговую рукоятку так, чтобы большой палец охватывал шланговую рукоятку.

11.2 Регулировка угла наклона ножей

Угол наклона ножей можно установить в зависимости от применения и размеров роста пользователя в 2 различных позициях вверх и 4 различных позициях вниз.

- ► Выключить кусторез и извлечь аккумулятор.

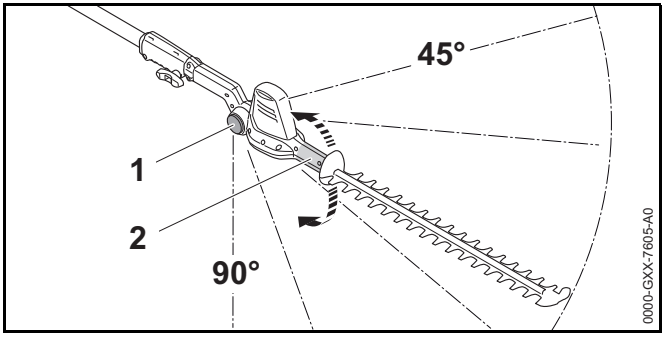

- ► Повернуть рукоятку (2) вручную и придержать.
- ► Нажать и удерживать нажатой стопорную кнопку (1) с обеих сторон.
- ► Установить нужный угол.
- ► Отпустить стопорную кнопку (1) с обеих сторон.
- ► Переместить рукоятку (2) до фиксации ножей. Угол наклона ножей установлен.

11.3 Резка

Резка вблизи грунта

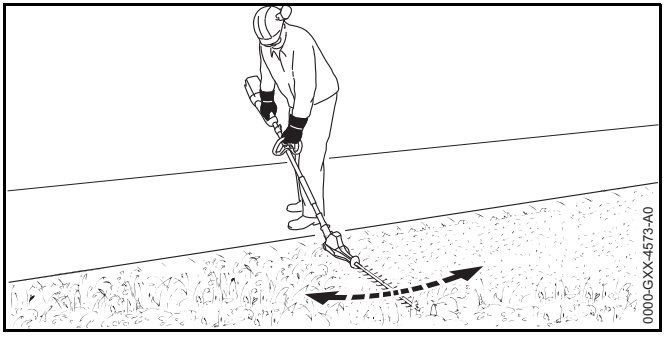

- ► установить ножи под углом.
- ► Двигать кусторез равномерно сбоку набок.
- ► Идти вперед медленно и осторожно.
- ► Если производительность резки снижается: Заточка ножей.

Вертикальная резка

- ► Удалить толстые сучья и ветки садовыми ножницами или мотопилой.

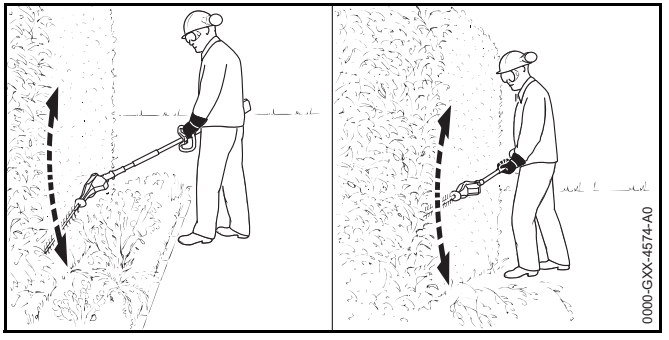

- ► Если необходима резка на расстоянии от кустарника: установить ножи под углом.
- ► Провести кусторез по дуге с одной стороны кустарника снизу вверх и срезать кустарник.
- ► Идти вперед медленно и осторожно.
- ► Таким же способом срезать кустарник с другой стороны.
- ► Если производительность резки снижается: Заточка ножей.

Горизонтальная резка

- ► Удалить толстые сучья и ветки садовыми ножницами или мотопилой.

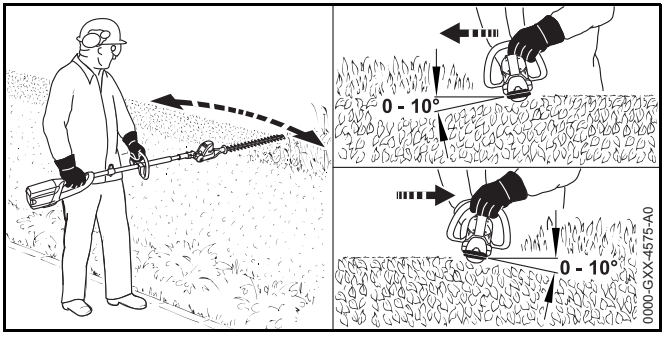

- Установить мотоножницы с верхней стороны кустарника под углом от 0° до 10°.
- Ведя кусторез горизонтально и по дуге, срезать кустарник.
- Если производительность резки снижается: Заточка ножей.

Резка сверху

- Удалить толстые сучья и ветки садовыми ножницами или мотопилой.

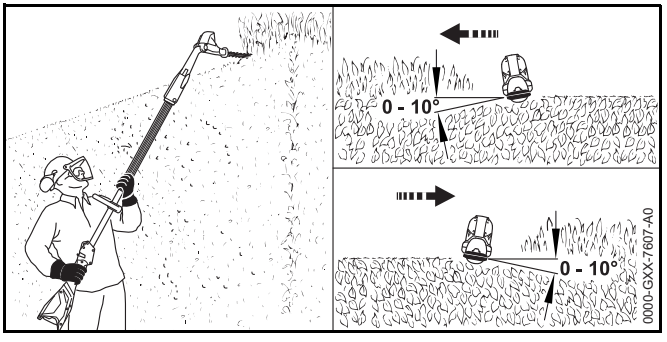

- Установить ножи до отказа под углом.
- Установить мотоножницы с верхней стороны кустарника под углом от 0° до 10°.
- Ведя кусторез горизонтально и по дуге, срезать кустарник.
- Если производительность резки снижается: Заточка ножей.

12 После работы

12.1 После работы

- Выключить кусторез и извлечь аккумулятор.
- Если кусторез мокрый: просушить кусторез.
- Очистить кусторез.
- Очистить ножи.
- Надеть на ножи защитный чехол так, чтобы они были полностью закрыты.
- Очистить аккумулятор.

13 Транспортировка

13.1 Транспортировка кусторeза

- Выключить кусторез и извлечь аккумулятор.
- Надеть на ножи защитный чехол так, чтобы они были полностью закрыты.

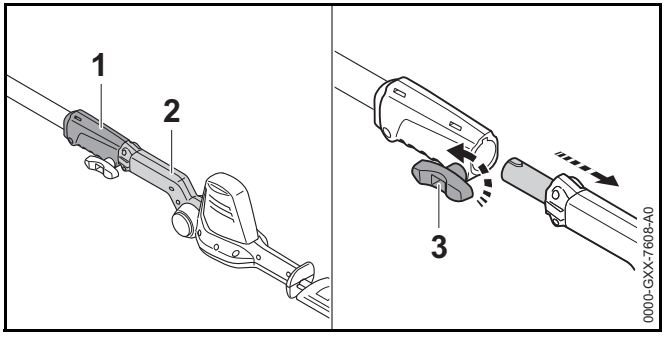

- Повернуть верстачный винт (3) против часовой стрелки.
- Извлечь нож (2) из соединительной муфты (1).
- Нести кусторез одной рукой так, чтобы ножи были обращены назад.

- ► При транспортировке кусторeза на автомобиле: зафиксировать кусторез, чтобы он не двигался и не переворачивался.

13.2 Транспортировка аккумулятора

- ► Выключить кусторез и извлечь аккумулятор.
- ► Убедиться, что аккумулятор находится в безопасном состоянии.
- ► Упаковать аккумулятор в соответствии со следующими условиями:
  - – Упаковка не проводит электрический ток.
  - – Аккумулятор не двигается в упаковке.
- ► Зафиксировать упаковку так, чтобы она не двигалась.

На аккумулятор распространяются требования по транспортировке опасных грузов. Аккумулятор классифицирован как UN 3480 (литий-ионные аккумуляторные батареи) и был проверен в соответствии с руководством ООН «Испытания и критерии», часть III, подраздел 38.3.

Предписания по транспортировке приведены на странице www.stihl.com/saftey-data-sheets .

14 Хранение

14.1 Хранение кусторeза

- ► Выключить кусторез и извлечь аккумулятор.
- ► Надеть на ножи защитный чехол так, чтобы они были полностью закрыты.
- ► Хранить кусторез так, чтобы выполнялись следующие условия.
  - – Кусторез недоступен для детей.
  - – Кусторез должен быть чистым и сухим.

14.2 Хранение аккумулятора

Компания STIHL рекомендует хранить аккумулятор с уровнем заряда от 40 % до 60 % (светятся 2 зеленых светодиода).

- ► Хранить аккумулятор так, чтобы были выполнены следующие условия:
  - – Аккумулятор недоступен для детей.
  - – Аккумулятор чистый и сухой.
  - – Аккумулятор находится в закрытом помещении.
  - – Аккумулятор вынут из кусторeза и зарядного устройства.
  - – Аккумулятор находится в упаковке, не проводящей электричество.
  - – Температура аккумулятора составляет от - 10 °C до + 50 °C.

14.3 Хранение кусторeза в настенном держателе

Кусторез можно хранить в настенном держателе.

Монтаж настенного держателя

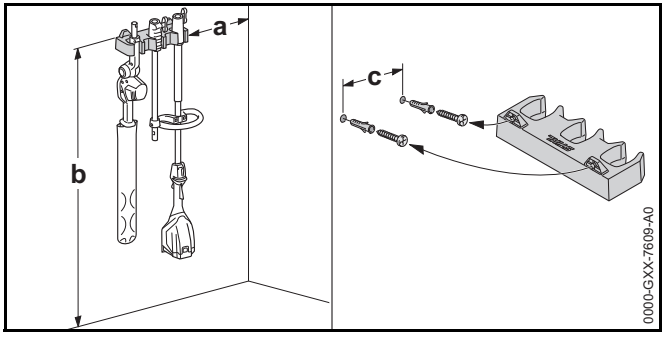

- ► Смонтировать настенный держатель на стене, выполнив следующие условия.
  - – Использовать подходящие крепежные детали.
  - – Обеспечить горизонтальное положение настенного держателя.
  - – Соблюдены следующие размеры:
    - – a = не менее 20 см
    - – b = не менее 130 см
    - – c = 22,8 см

Установка кусторeза в настенный держатель

- ► Выключить кусторез и извлечь аккумулятор.
- ► Надеть на ножи защитный чехол так, чтобы они были полностью закрыты.
- ► Разобрать кусторез.
- ► Закрепить шток соединительной муфтой.
- ► Закрепить нож рукояткой.

15 Очистка

15.1 Очистка кусторeза

- ► Выключить кусторез и извлечь аккумулятор.
- ► Очистить вентиляционные прорези кисточкой.
- ► Очистить кусторез влажной ветошью или растворителем STIHL для удаления смолы.

15.2 Очистка ножей

- ► Выключить кусторез и извлечь аккумулятор.
- ► Обрызгать ножи с обеих сторон растворителем STIHL для удаления смолы.
- ► Вставить аккумулятор.
- ► Включить кусторез на 5 секунд.
  Ножи движутся. Растворитель STIHL для удаления смолы распределяется равномерно.

15.3 Очистка аккумулятора

- ► Очистить аккумулятор влажной тряпкой.

16 Техническое обслуживание

16.1 Заточка ножей

STIHL рекомендует затачивать ножи у дилера STIHL.

⚠ ПРЕДУПРЕЖДЕНИЕ

Режущие зубья ножей острые. Пользователь может порезаться.

- ► Носить рабочие перчатки из прочного материала.

- ► Выключить кусторез и извлечь аккумулятор.

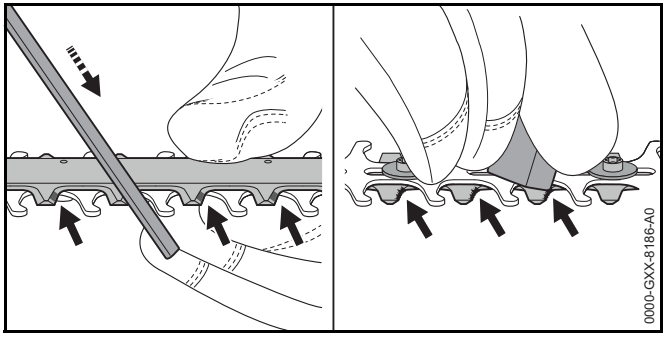

- ► Заточить каждое лезвие верхнего ножа поступательными движениями плоского напильника STIHL. При этом соблюдать угол заточки, 📖 19.2.
- ► Перевернуть кусторез.
- ► Зачистить каждое лезвие снизу от заусенцев.
- ► Удалить образовавшиеся опилки влажной тряпкой.
- ► Обрызгать ножи с обеих сторон растворителем STIHL для удаления смолы.
- ► Включить кусторез на 5 секунд.
  Ножи движутся. Растворитель STIHL для удаления смолы распределяется равномерно.
- ► В случае неясностей: Обратиться к дилеру STIHL.

17 Ремонт

17.1 Ремонт кусторeза и аккумулятора

Пользователь не должен ремонтировать кусторез, ножи и аккумулятор самостоятельно.

- ► Если кусторез или ножи повреждены: не использовать кусторез и обратиться к дилеру STIHL.
- ► Если аккумулятор неисправен или поврежден: заменить аккумулятор.

18 Устранение неисправностей

18.1 Устранение неисправностей кусторeза или аккумулятора

Неисправность	Светодиоды на аккумуляторе	Причина	Принимаемые меры
Кусторез не запускается при включении.	Мигает 1 зеленый светодиод.	Слишком низкий уровень заряда аккумулятора.	► Зарядить аккумулятор в соответствии с описанием в руководстве по эксплуатации зарядных устройств STIHL AL 101, 300, 500.
	Светится 1 красный светодиод.	Аккумулятор перегрелся или переохладился.	► Извлечь аккумулятор. ► Дать аккумулятору остыть или нагреться.
	Мигают 3 красных светодиода.	Неисправность в кусторезе.	► Извлечь аккумулятор. ► Очистить контакты в аккумуляторном отсеке. ► Вставить аккумулятор. ► Включить кусторез. ► Если 3 красных светодиода продолжают мигать: не использовать кусторез и обратиться к дилеру STIHL.
		Ножи движутся с трудом.	► Обрызгать ножи с обеих сторон растворителем STIHL для удаления смолы. ► Если 3 красных светодиода продолжают мигать: не использовать кусторез и обратиться к дилеру STIHL.
	Светятся 3 красных светодиода.	Кусторез перегрелся.	► Извлечь аккумулятор. ► Дать остынуть кусторезу.
	Мигают 4 красных светодиода.	Неполадки, связанные с аккумулятором.	► Извлечь и вставить обратно аккумулятор. ► Включить кусторез. ► Если 4 красных светодиода продолжают мигать: Не использовать аккумулятор и обратиться к дилеру STIHL.
		Нарушено электрическое соединение между кусторезом и аккумулятором.	► Извлечь аккумулятор. ► Очистить контакты в аккумуляторном отсеке. ► Вставить аккумулятор.
		Влага на кусторезе или аккумуляторе.	► Просушить кусторез или аккумулятор.

Неисправность	Светодиоды на аккумуляторе	Причина	Принимаемые меры
Кусторез выключается при работе.	Светятся 3 красных светодиода.	Кусторез перегрелся.	► Извлечь аккумулятор. ► Дать остынуть кусторезу.
		Сбой электропитания.	► Извлечь и вставить обратно аккумулятор. ► Включить кусторез.
Кусторез работает в течение слишком короткого времени.		Аккумулятор заряжен не полностью.	► Полностью зарядить аккумулятор в соответствии с описанием в руководстве по эксплуатации зарядных устройств STIHL AL 101, 300, 500.
		Ресурс аккумулятора исчерпан.	► заменить аккумулятор.

19 Технические данные

19.1 Кусторез STIHL HLA 56

– Совместимые аккумуляторы:
  – STIHL AK
– Масса без аккумулятора: 3,8 кг

Время работы см. на сайте www.stihl.com/battery-life .

19.2 Режущий нож

– Расстояние между зубьями: 30 мм
– Длина реза: 450 мм
– Угол заточки: 35°

19.3 Аккумулятор STIHL AK

– Тип аккумулятора: литий-ионный
– Напряжение: 36 В
– Емкость в А·ч: см. заводскую табличку
– Энергоемкость в Вт•ч: см. заводскую табличку
– Масса в кг: см. заводскую табличку
– Допустимый диапазон температур для эксплуатации и хранения: от - 10 °C до + 50 °C

19.4 Уровни шума и вибрации

Величина K для уровня звукового давления составляет 2 дБ(A). Величина K для уровня звуковой мощности составляет 2 дБ(A). Величина K для значения уровня вибрации составляет 2 м/с².

STIHL рекомендует работать в наушниках.

– Уровень звукового давления L_{pA} согласно ISO 22868: 77 дБ(A)
– Уровень звукового давления L_{wA} согласно ISO 22868: 88 дБ(A)
– Показатель уровня вибраций a_{hv} согласно ISO 22867
  – Рукоятка управления: 1,5 м/с2
  – Круговая рукоятка: 1,5 м/с2
  – Шланговая рукоятка: 1,5 м/с2

Указанные значения уровня вибрации были получены в соответствии с нормированной процедурой проверки и могут использоваться для сравнения электрических устройств. В зависимости от конкретного применения фактические значения уровня вибрации могут отличаться от указанных. Указанные значения уровня вибрации могут использоваться для первичной оценки вибрационной нагрузки. Необходимо оценить фактическую вибрационную нагрузку. При этом также может учитываться время, в течение которого электрическое устройство было отключено, и время, в течение которого оно было включено, но работало вхолостую.

Сведения о соответствии Директиве ЕС о вибрации на рабочем месте 2002/44/EC можно найти на сайте www.stihl.com/vib .

19.5 REACH

REACH – это регламент ЕС для регистрации, оценки и допуска химических веществ.

Сведения для выполнения регламента REACH указаны на странице www.stihl.com/reach .

20 Запасные части и принадлежности

20.1 Запасные части и принадлежности

Этими символами обозначены оригинальные запчасти и принадлежности STIHL.

STIHL рекомендует использовать оригинальные запчасти STIHL и оригинальные принадлежности STIHL.

Оригинальные запасные части STIHL и оригинальные принадлежности STIHL можно купить у дилера STIHL.

21 Утилизация

21.1 Утилизация кусторeза и аккумулятора

Информацию об утилизации можно получить у дилера STIHL.

► Утилизировать кусторез, аккумулятор, принадлежности и упаковку согласно соответствующим предписаниям и без ущерба для окружающей среды.

22 Сертификат соответствия ЕС

22.1 Кусторез STIHL HLA 56

ANDREAS STIHL AG & Co. KG
Badstraße 115
D-71336 Waiblingen
Deutschland

заявляет под собственную ответственность, что

– Конструкция: Аккумуляторный секатор
– Заводская марка: STIHL
– Серия: HLA 56
– Серийный идентификационный номер: HA01

соответствует положениям директив 2011/65/EU, 2006/42/EG, 2014/30/EU и 2000/14/EG, а также была разработана и изготовлена в соответствии с редакциями следующих норм, действующими на момент изготовления: EN 55014-1, EN 55014-2, EN 60745-1 с учетом EN ISO 10517 und EN 60745-2-15.

Использована процедура оценки соответствия согласно директиве 2000/14/EC, приложение V.

– Измеренный уровень звуковой мощности: 88 дБ(A)
– Гарантированный уровень звуковой мощности: 90 дБ(A)

Техническая документация вместе с Produktzulassung (свидетельство о допуске изделия) хранятся в головном офисе компании ANDREAS STIHL AG & Co. KG.

Год выпуска, страна изготовления и заводской номер указаны на кусторезе.

Вайблинген, 17.06.2019 г.

ANDREAS STIHL AG & Co. KG

Ваш

Томас Эльзнер, Руководитель отдела управления производством и услугами

22.2 Знаки соответствия

EAC Сведения о сертификатах EAC и декларациях соответствия, подтверждающих выполнение технических правилах и требований Таможенного союза, представлены на сайтах www.stihl.ru/eac или могут быть затребованы по телефону в соответствующем местном представительстве STIHL, 📖 23.

23 Адреса

23.1 Штаб-квартира STIHL

ANDREAS STIHL AG & Co. KG
Badstrasse 115
71336 Waiblingen
Германия

23.2 Дочерние компании STIHL

В Российской Федерации:

ООО «АНДРЕАС ШТИЛЬ МАРКЕТИНГ»
ул. Тамбовская, дом 12, лит В, офис 52
192007 Санкт-Петербург
Горячая линия: +7 800 4444 180
Эл. почта: info@stihl.ru

УКРАИНА

ТОВ «Андреас Штіль»
вул. Антонова 10, с. Чайки
08135 Київська обл., Україна
Телефон: +38 044 393-35-30
Факс: +380 044 393-35-70
Гаряча лінія: +38 0800 501 930
Эл. почта: info@stihl.ua

23.3 Представительства STIHL

В Белоруссии:

Представительство
ANDREAS STIHL AG & Co. KG
ул. К. Цеткин, 51-11а
220004 Минск, Беларусь
Горячая линия: +375 17 200 23 76

В Казахстане:

Представительство
ANDREAS STIHL AG & Co. KG
ул. Шагабутдинова, 125А, оф. 2
050026 Алматы, Казахстан
Горячая линия: +7 727 225 55 17

23.4 Импортёры STIHL

В Российской Федерации:

ООО «ШТИЛЬ ЗЮДВЕСТ»
тер. отдел. №2 АФ «Солнечная», д. 7/2
350000 Краснодар, Россия

ООО «ЭТАЛОН»
лин. 5-я В.О., дом 32, лит. Б
199004 Санкт-Петербург

ООО «ПРОГРЕСС»
ул. Маленковская, д. 32, стр. 2
107113 Москва, Россия

ООО «АРНАУ»
ул. Космонавта Леонова, д. 64 А, п. В
236023 Калининград, Россия

ООО «ИНКОР»
ул. Павла Корчагина, д. 1Б
610030 Киров, Россия

ООО «УРАЛТЕХНО»
ул. Карьерная, дом 2, оф. 202
620030 Екатеринбург, Россия

ООО «ТЕХНОТОРГ»
ул. Парашютная, д. 15
660121 Красноярск, Россия

ООО «ЛЕСОТЕХНИКА»
ул. Чапаева, дом 1, оф. 39
664540 с. Хомутово, Россия

УКРАИНА

ТОВ «Андреас Штіль»
вул. Антонова 10, с. Чайки
08135 Київська обл., Україна

В Белоруссии:

ООО «ПИЛАКОС»
ул. Тимирязева 121/4 офис 6
220020 Минск, Беларусь

УП «Беллесэкспорт»
ул. Скрыганова 6, 403

220073 Минск, Беларусь

В Казахстане:

ИП «ВОРОНИНА Д.И.»
пр. Райымбека 312
050005 Алматы, Казахстан

КИРГИЗИЯ

ОсОО «Муза»
ул. Киевская 107
720001 Бишкек, Киргизия

АРМЕНИЯ

ООО «ЮНИТУЛЗ»
ул. Г. Парпеци 22
0002 Ереван, Армения

24 Общие указания по технике безопасности для электроинструментов

24.1 Введение

Данный раздел содержит общие инструкции по технике безопасности, предварительно сформулированные в европейском стандарте EN/IEC 60745 для ручного моторизированного электроинструмента.

Компания STIHL обязана привести данные инструкции.

Инструкции по технике безопасности, приведенные в "Указаниях по электробезопасности" во избежание поражения электрическим током, не распространяются на аккумуляторные изделия STIHL.

ПРЕДУПРЕЖДЕНИЕ

Необходимо прочесть все инструкции по технике безопасности, указания, тексты к рисункам и технические данные, имеющиеся для данного электроинструмента. Невыполнение приведенных ниже указаний может привести к поражению электрическим током, пожару и/или тяжелым травмам. **Сохранить все инструкции и указания по технике безопасности для последующего пользования.**

Используемое в инструкциях по технике безопасности понятие "электроинструмент" относится к электроинструментам с питанием от сети (с сетевым шнуром) или к электроинструментам с питанием от аккумулятора (без сетевого шнура).

24.2 Безопасность на рабочем месте

a) **Следует содержать свое рабочее место в чистоте и хорошо освещенным.** Беспорядок или не освещенные рабочие зоны могут привести к несчастным случаям.

b) **Не работать с электроинструментом во взрывоопасной внешней среде, в которой находятся горючие жидкости, газы или пыль.** Электроинструменты искрят, что может привести к воспламенению пыли или паров.

c) **При эксплуатации электроинструмента дети и иные лица не должны подходить близко.** При отвлечении внимания можно потерять контроль над устройством.

24.3 Электробезопасность

a) **Штепсельная вилка электроинструмента должна подходить к розетке. В вилку запрещено вносить изменения. Не применять вилки-переходники в сочетании с заземленными электроинструментами.** Использование вилок, которые не подвергались изменению, и соответствующих им розеток снижают риск поражения электрическим током.

b) **Не прикасаться к заземленным поверхностям, например, трубам, радиаторам, плитам и холодильникам.** В случае заземления тела повышается опасность поражения электрическим током.

c) **Электроинструмент следует защищать от дождя и влаги.** Проникновение воды в электроинструмент повышает опасность поражения электрическим током.

d) **Запрещено использовать кабель питания не по назначению, например, для ношения или подвешивания электроинструмента или для извлечения вилки из розетки. Провод беречь от высоких температур, попадания на него масла, от контакта с острыми кромками или подвижными деталями устройства.** Поврежденные или спутанные провода повышают опасность поражения электрическим током.

e) **При выполнении работ с электроинструментом на открытом воздухе следует использовать только удлинительные кабели, предназначенные для наружных работ.** Использование удлинительного кабеля, предназначенного для наружных работ, снижает опасность поражения электрическим током.

f) **Если эксплуатации электроинструмента во влажной среде избежать невозможно, то следует использовать дифференциальный автоматический выключатель.** Использование дифференциального автоматического выключателя снижает опасность поражения электрическим током.

24.4 Безопасность людей

a) **Будьте внимательны, работайте с электроинструментом осмотрительно и осознанно. Не пользуйтесь электроинструментом в усталом состоянии, а также под влиянием наркотических средств, алкоголя или медикаментов.** Невнимательность при пользовании электроинструментом может привести к серьезным травмам.

b) **Носить средства индивидуальной защиты и всегда надевать защитные очки.** Ношение средств индивидуальной защиты, например, респиратора, нескользящей защитной обуви, защитной каски и наушников в зависимости от вида и применения электроинструмента, снижает опасность получения травм.

c) **Избегать непреднамеренного включения. Прежде чем взять электроинструмент в руки, переносить его или подсоединять к электросети и/или аккумулятору, следует убедиться, что электроинструмент выключен.** Если при ношении электроинструмента палец руки находится на выключателе или включенное устройство подсоединяется к сети электропитания, это может привести к несчастным случаям.

d) **Перед включением электроинструмента убрать регулировочные инструменты и гаечные ключи.** Инструмент или ключ, находящийся во вращающейся части устройства, может стать причиной травмы.

e) **Избегать неестественного положения тела. Занять устойчивое положение и постоянно сохранять равновесие.** Это позволит лучше контролировать электроинструмент в непредвиденных ситуациях.

f) **Носить надлежащую одежду. Не носить просторную одежду или украшения. Не допускать попадания волос и одежды в подвижные элементы устройства.** Свободная одежда, украшения или длинные волосы могут попасть в подвижные части устройства.

g) **При возможности монтажа пылеотсасывающих и пылеулавливающих устройств их следует подсоединить и использовать надлежащим образом.** Применение пылеотсасывающего устройства может снизить угрозу для здоровья, вызванную образованием пыли.

h) **Не поддавайтесь обманчивому чувству безопасности и не пренебрегайте правилами техники безопасности при работе с электроинструментом, даже будучи хорошо знакомы с ним.** Неосторожные действия могут привести к серьезным травмам за доли секунды.

24.5 Применение и обращение с электроинструментом

a) **Не подвергать устройство перегрузкам. Следует использовать предназначенный для данной работы электроинструмент.** Для оптимальной и безопасной работы использовать подходящий электроинструмент в указанном рабочем диапазоне.

b) **Ни в коем случае не пользоваться электроинструментом с неисправным выключателем.** Не включающийся или не выключающийся электроинструмент опасен и подлежит ремонту.

c) **Вынуть вилку из розетки и/или извлечь съемный аккумулятор, прежде чем выполнить регулировку, заменить комплектующие или убрать устройство.** Данные меры предосторожности предотвращают непреднамеренный запуск электроинструмента.

d) **Хранить неиспользуемые электроинструменты в недоступном для детей месте. Не допускать к эксплуатации устройства лиц, которые не обучены обращению с ним либо не ознакомились с данными инструкциями.** В руках неопытных пользователей электроинструменты представляют опасность.

e) **Обеспечить тщательный уход за электроинструментами и насадками. Проверить безотказную работу подвижных деталей и отсутствие заедания, сломанных деталей и повреждений которые могут отрицательно сказаться на эксплуатационной готовности электроинструмента. Перед эксплуатацией электроинструмента следует отремонтировать поврежденные элементы.** Многие несчастные случаи являются следствием ненадлежащего технического обслуживания электроинструмента.

f) **Режущие инструменты содержать в чистом и заточенном состоянии.** Режущие инструменты, которые прошли надлежащее техническое обслуживание и имеют остро заточенные режущие кромки, реже застревают, и их легче направлять.

g) **Применять электроинструмент, вставные инструменты, насадки и т. п. в соответствии с настоящими инструкциями. При эксплуатации учитывать условия и вид выполняемой работы.** Использование электроинструмента не по назначению может привести к опасным ситуациям.

h) **Содержать рукоятки и их поверхности в сухом и чистом состоянии, не допускать их загрязнения маслом и смазкой.** Скользкие рукоятки не обеспечивают безопасную работу и контроль электроинструмента в непредвиденных ситуациях.

24.6 Применение и обращение с аккумуляторным инструментом

a) **Заряжать аккумуляторы только в зарядных устройствах, рекомендуемых изготовителем.** При использовании зарядного устройства, предназначенного для определенного типа аккумуляторов, с другими аккумуляторами, существует опасность возгорания.

b) **В электроинструментах разрешается применять только предназначенные для них аккумуляторы.** Использование других аккумуляторов может привести к травмам и возгоранию.

c) **Неиспользуемые аккумуляторы следует хранить на безопасном расстоянии от скрепок, монет, ключей, гвоздей, болтов и других мелких металлических предметов, которые могут перемкнуть контакты.** Короткое замыкание между контактами аккумулятора может привести к ожогам или возгоранию.

d) **При неправильном использовании из аккумулятора может вытекать жидкость. Избегать контакта с жидкостью. При случайном контакте смыть водой. При попадании жидкости в глаза следует обратиться за помощью к врачу.** Вытекающая аккумуляторная жидкость может вызвать раздражение кожи и ожоги.

e) **Не использовать поврежденные или деформированные аккумуляторы.** Поврежденные или деформированные аккумуляторы могут стать причиной нештатной ситуации и привести к возгоранию, взрыву или травмам.

f) **Не подвергать аккумулятор воздействию огня или слишком высоких температур.** Огонь или температуры выше 130 °C (265 °F) могут привести к взрыву.

g) **Следовать всем инструкциям по зарядке и никогда не заряжать аккумулятор или аккумуляторный инструмент при температурах, выходящих за пределы допустимого диапазона, указанного в руководстве по эксплуатации.** Неправильная зарядка или зарядка при температуре вне допустимого диапазона может разрушить аккумулятор и повысить риск возгорания.

24.7 Техническое обслуживание

a) **Поручить ремонт электроинструмента квалифицированному специалисту, использовать для ремонта только оригинальные запасные части.** Благодаря этому обеспечивается безопасность электроинструмента.

b) **Техническое обслуживание поврежденного аккумулятора запрещено.** Любое техническое обслуживание аккумулятора должен производить только производитель или служба поддержки клиентов.

24.8 Инструкции по технике безопасности при эксплуатации мотоножниц

– **Держаться на безопасном расстоянии от ножа. Во время работы ножа не пытаться удалить уже обрезанный или удерживать обрезаемый материал. Зажатый обрезанный материал удалять только после выключения устройства.** Мгновенная невнимательность при эксплуатации мотоножниц может привести к серьезным травмам.

– **Мотоножницы следует переносить за рукоятку при неподвижном ноже. При транспортировке или хранении мотоножниц обязательно устанавливать защитный кожух.** Осторожное обращение с устройством предотвращает опасность травмирования ножом.

– **Электроинструмент следует удерживать за изолированные поверхности рукояток, поскольку нож может коснуться скрытой электропроводки.** В случае соприкосновения ножа с электропроводкой под напряжением оно может появится на металлических элементах устройства и привести к поражению электрическим током.

0458-816-9821-B

INT2

D GB E S FIN DK N CZ H P RUS PL BG RO

www.stihl.com

0458-816-9821-B