Извещатели охранно-пожарные ручные серии «Скиф»
ПАСПОРТ

Настоящий паспорт содержит сведения о технических характеристиках, установке и монтаже извещателей охранно-пожарных ручных серии «Скиф».

В настоящем паспорте приняты следующие сокращения:

ШС – шлейф сигнализации;

ППКП – прибор приемно – контрольный пожарный.

1 НАЗНАЧЕНИЕ

1.1 Извещатель пожарный ручной серии «Скиф», (далее - извещатель), представляет собой устройство, предназначенное для ручного включения тревожного состояния в системах пожарной и охранно-пожарной сигнализации, пожаротушения, дымоудаления и другой автоматики.

1.2 Извещатели выпускаются в пяти исполнениях:

Скиф «Пожар» - извещатель пожарный ручной, предназначен для включения сигнала «Тревоги» в системах пожарной сигнализации (цвет-красный);

Скиф «Пуск газа» - извещатель пожарный ручной, предназначен для запуска систем пожаротушения (сменная надпись) (цвет - желтый);

Скиф «Пуск» - извещатель пожарный ручной, предназначен для запуска систем дымоудаления и т.п. (сменная надпись) (цвет - белый);

Скиф «Охрана» - извещатель пожарный ручной, предназначен для выдачи тревожных извещений на ППКП или систему передачи извещений (цвет - синий);

Скиф «Аварийный выход» - извещатель ручной предназначен для выдачи тревожного извещения на ППКП или систему доступа (цвет - зеленый).

1.2 Извещатели устанавливаются в закрытых помещениях различных зданий.

1.3 Тревожное состояние (режим «Тревога») передается по двухпроводному ШС на ППКП, реагирующему на увеличение или уменьшение силы тока в ШС.

1.4 Режим «Тревога» в извещателе отображается механическим индикатором-шторкой с надписью «Тревога» либо под заказ.

1.5 Извещатели предназначены для эксплуатации при температуре от минус 10 °С до плюс 55 °С, относительной влажности (25 - 95) % (95% при 35°С) и давлении (86 – 106) Па.

2 ТЕХНИЧЕСКИЕ ХАРАКТЕРИСТИКИ

2.1 Диапазон питающих напряжений, В, не более …..……..…30

2.2 Внутреннее сопротивление извещателя при разомкнутом контакте, МОм, не менее ……..……..1

2.3 Внутреннее сопротивление извещателя при замкнутом контакте , Ом, не более 1

2.4 Ток потребления при замкнутом контакте устанавливается внешним резистором в диапазоне значений, мА..... 5 - 20

2.5 Усилие, необходимое для включения рабочего элемента (кнопки), Н, не менее …… 25

2.6 Габаритные размеры, мм, не более ……..… 102×102×38

2.7 Масса, кг, не более……..... 0,13

2.8 Средний срок службы, лет, не менее ……. 10

3 КОМПЛЕКТНОСТЬ

Комплект поставки должен соответствовать таблице

Наименование	Кол-во шт.	Примечание
Извещатель пожарный ручной серии Скиф	1	

Паспорт	1/12	1шт. на упаковку
Ключ	1	на извещатель
Ключ возврата	1	на извещатель
Саморез ∅ 3,5 х 35	2	на извещатель
Дюбель распорный 6 х 35	2	на извещатель
Тара групповая	1/12	1 шт. на 12 извещателей.

4. УСТРОЙСТВО И ПРИНЦИП РАБОТЫ

4.1 Габаритные и установочные размеры извещателя приведены на рисунке 1, а общий вид - на рис. 2.

4.2 Извещатель состоит из корпуса 1 и поддона 5 с закрепленной на нем печатной платой 9 (см. рис. 2). Корпус имеет откидную крышку 2, предназначенную для защиты рабочего элемента (кнопки) 4 от случайного нажатия.

4.3 Активизация режима «Тревога» осуществляется пользователем нажатием кнопки 4 после открытия крышки 2. На лицевой поверхности извещателя появляется сигнальная шторка с надписью «Тревога». После снятия усилия кнопка механически фиксируется в нажатом состоянии.

4.4 Возврат извещателя (и кнопки) в нормальное состояние производится с помощью ключа возврата 13 (см. рис. 2). Для этого необходимо:

1) вставить ключ возврата до упора в соответствующее отверстие, расположенное снизу корпуса 1 и повернуть его по часовой стрелке на 90 градусов;

2) потянуть ключ возврата вниз до упора. Повернуть против часовой стрелки на 90 градусов;

3) вынуть ключ возврата.

4.5 Схемы подключения извещателей к ППКП с постояннотоковым питанием ШС приведены на рис. 3, 4:

- с увеличением тока потребления ШС в режиме «Тревога» - на рис. 3;
- с уменьшением тока потребления ШС в режиме «Тревога» - на рис. 4.

4.6 Схема подключения извещателей к ППКП со знакопеременным питанием ШС показана на рис. 5.

5 УКАЗАНИЕ МЕР БЕЗОПАСНОСТИ

5.1 Извещатель не является источником опасности ни для людей, ни для защищаемых материальных ценностей (в том числе в аварийных ситуациях).

5.2 Конструкция извещателя соответствует общим требованиям электро- и пожарной безопасности по ГОСТ 12.2.007.0-075 и ГОСТ 12.1.004-91.

5.3 Извещатель выполнен в соответствии с требованиями ГОСТ 12.2.003-74, поэтому является безопасным для обслуживающего персонала при монтаже, ремонте и регламентных работах.

6 РАЗМЕЩЕНИЕ И МОНТАЖ

6.1 При проектировании, размещении и эксплуатации извещателей необходимо руководствоваться действующими нормативными документами и требованиями настоящего Паспорта.

6.2 Извещатели размещают с учетом габаритных и установочных размеров (рис. 1) в вертикальном положении. Рекомендуемая высота размещения (1,5 ± 10%) метров от уровня пола.

6.3 Извещатели подключаются к ШС с помощью винтовых соединений 10 (рис. 2).

6.4 Подключение извещателей следует проводить экранированным проводом.

6.5 Не рекомендуется устанавливать извещатели в местах, где возможно выделение агрессивных газов, паров и аэрозолей.

6.6 При проведении ремонтных работ помещений должна быть обеспечена защита извещателей от попадания на них строительных материалов (краски, цементной пыли и т.п.).

ВНИМАНИЕ! Устанавливать плату на поддон (если она ранее была снята) необходимо согласно рис. 2.

7 ПОДГОТОВКА ИЗДЕЛИЯ К РАБОТЕ И ПОРЯДОК РАБОТЫ.

7.1 После получения извещателей вскрыть упаковку, проверить комплектность.

7.2 Для вскрытия извещателя вставить ключ 14 (см. рис. 2) в прямоугольные пазы 3 до упора в корпус 1 и поднять его, используя ключ как рукоятку (поддон 5 удерживать неподвижно). Поворот корпуса относительно поддона на угол 90 градусов (к себе) позволяет отделить первый от второго.

7.3 Подготовить место под установку извещателей. Провести через отверстие 8 (см. рис. 2**)** в поддоне входные и выходные провода ШС. Закрепить поддон извещателя на месте установки с помощью двух саморезов (∅3,5х35) мм.

7.4 Подключить проводники ШС согласно рис.3 или рис. 4. Затянуть винты. Проверить надежность соединения.

7.5 Подсоединить корпус к поддону и закрыть его.

7.6 Подключить ШС с извещателями к ППКП и провести проверку цепи шлейфа.

7.7 Подключить оплетку экрана ШС к клемме заземления, расположенной на корпусе ППКП (смотрите эксплуатационную документацию на используемый ППКП).

7.8 Проверка извещателя производится в соответствии с пп. 4.3, 4.4.

7.9 После окончательной установки и подключения извещателя крышка фиксируется с помощью пломбы.

8 ТЕХНИЧЕСКОЕ ОБСЛУЖИВАНИЕ

8.1 При обслуживании системы пожарной сигнализации регулярно, не реже одного раза в 6 месяцев, проверьте работу извещателя в следующей последовательности:

8.2 Убедитесь в правильной работе извещателя в нормальном состоянии и в режиме «Тревога» (п. 4.3);

8.3 Установите извещатель в нормальное состояние с помощью ключа возврата (п. 4.4).

9 ТРАНСПОРТИРОВАНИЕ И ХРАНЕНИЕ

9.1 Транспортирование извещателей в транспортной таре может проводиться всеми видами сухопутного и воздушного транспорта. Значения климатических и механических воздействий при транспортировании должны соответствовать требованиям ГОСТ 12997.

9.2 Расстановка и крепление в транспортных средствах ящиков с извещателями должны обеспечивать устойчивое положение, исключать возможность смещения ящиков и удары друг о друга, а также о стенки транспортных средств.

9.3 Хранение извещателей в упаковке должно соответствовать условиям ГОСТ 15150.

10 ГАРАНТИИ ИЗГОТОВИТЕЛЯ

10.1 Гарантийный срок эксплуатации извещателей - 12 месяцев со дня ввода их в эксплуатацию, но не более 24 месяцев со дня выпуска из производства

10.2 Безвозмездный ремонт или замена извещателей в течение гарантийного срока эксплуатации производится предприятием - изготовителем при условии соблюдения потребителем правил эксплуатации, транспортирования и хранения извещателей.

10.3 В случае выхода извещателя из строя в период гарантийного обслуживания его следует вместе с настоящим паспортом возвратить по адресу:

Республика Казахстан, г. Алматы, ул. Нурмакова 26/195, кв. 1

11 СВЕДЕНИЯ О РЕКЛАМАЦИЯХ

11.1 При отказе в работе извещателей в период гарантийного срока потребителем должен быть составлен технически обоснованный акт о необходимости ремонта, с указанием заводского номера, даты выпуска, характера дефекта. Неисправный прибор вместе с актом отправить изготовителю.

12 СВЕДЕНИЯ ОБ УТИЛИЗАЦИИ

12.1 Извещатель не представляет опасности для жизни и здоровья людей, а также для окружающей среды после окончания срока службы; утилизация его проводится без принятия специальных мер защиты окружающей среды.

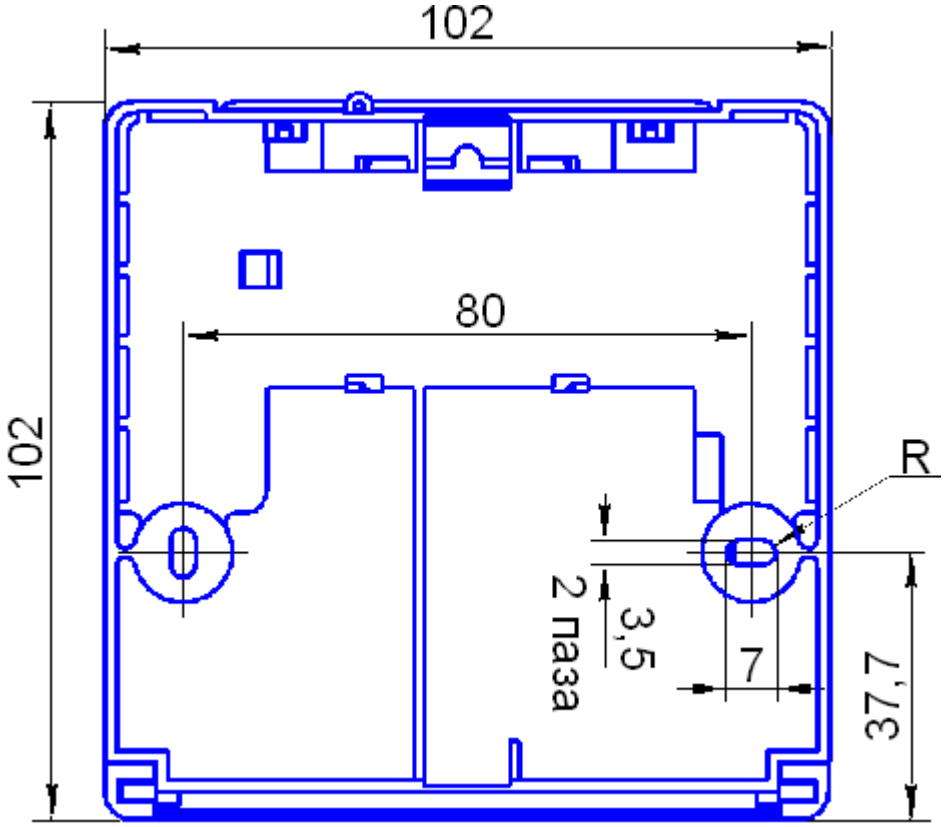

Рис. 1 Габаритные и установочные размеры извещателя

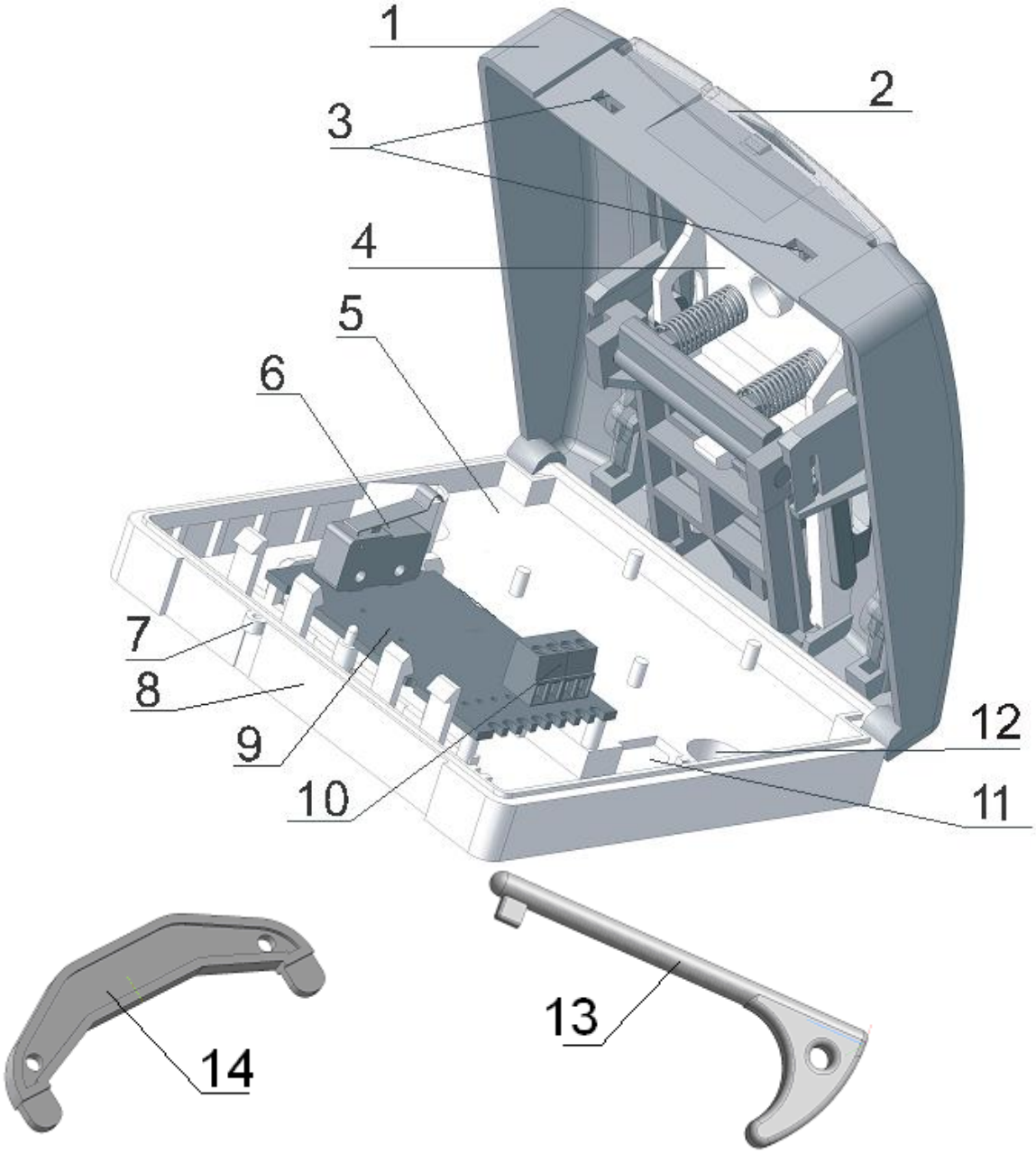

1 – корпус;
2 – крышка;
3 – отверстия для ключа (отверстие для ключа возврата находится с противоположной стороны корпуса);
4 – рабочий элемент (кнопка);
5 – поддон;
6 – микропереключатель;
7 - отверстие для пломбы;
8 – место (выломать тонкую стенку) для подвода сверху проводников ШС (для подвода проводников ШС снизу выломать с противоположной стороны поддона);
9 – плата печатная;
10 – винтовые соединения для крепления проводников ШС и элементов;
11 - отверстие для подвода проводников ШС к винтовым соединениям;
12 – монтажное отверстие;
13 – ключ возврата;
14 – ключ.

Рис. 2 Общий вид и конструкция извещателя

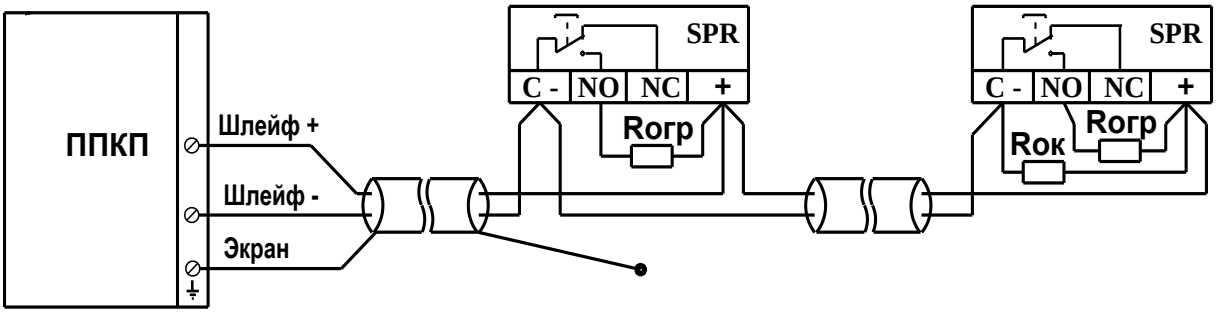

Количество извещателей в ШС, величина Rок и Rогр определяется типом ППКП.

Рис. 3 Схема подключения извещателей с нормально-разомкнутым контактом к ППКП с постояннотоковым питанием ШС (с увеличением тока в режиме «Тревога»)

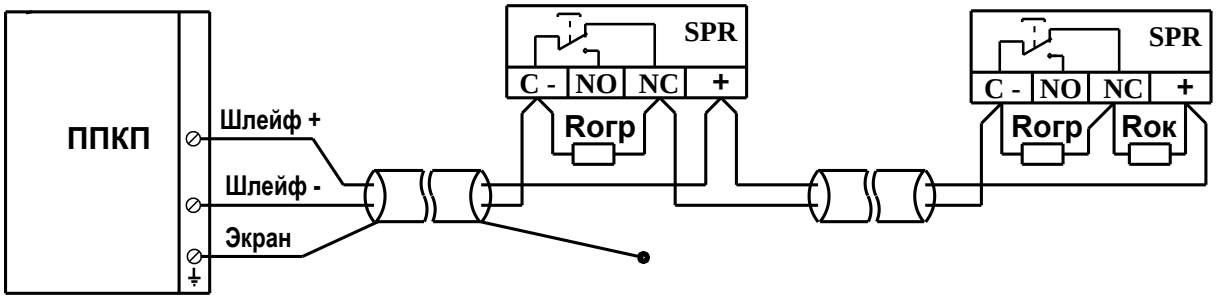

Количество извещателей в ШС, величина Rок и Rогр определяется типом ППКП.

Рис. 4 Схема для подключения извещателей с нормально-замкнутым контактомк ППКП с постояннотоковым питанием ШС (с уменьшением тока в режиме «Тревога»)

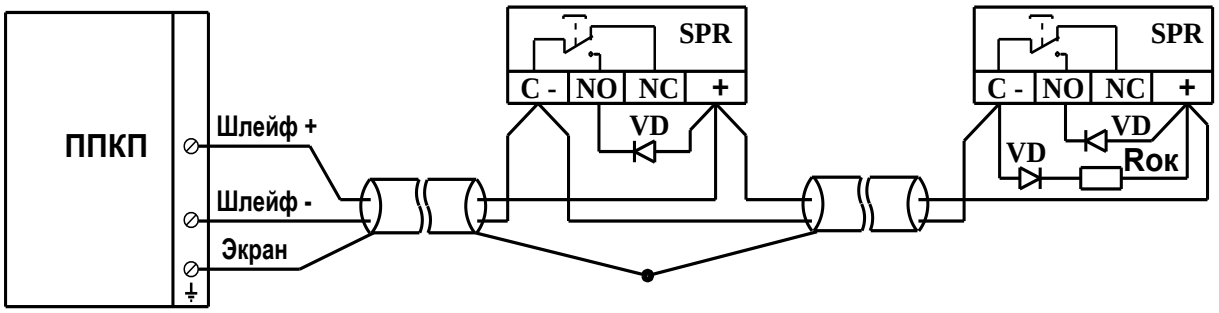

Количество извещателей в ШС, величина Rок определяется типом ППКП.
Диоды VD – 1N4148.

Рис. 5 Схема подключения извещателей (с нормально-разомкнутым контактом) к ППКП со знакопеременным питанием ШС

СВИДЕТЕЛЬСТВО О ПРИЁМКЕ И ОБ УПАКОВКЕ

Извещатели охранно-пожарные ручные серии «Скиф»

Извещатели охранно-пожарные ручные серии «Скиф», заводские номера:

_____

соответствуют СТ 51328-1910-ТОО-04–2011 и признаны годными к эксплуатации упакованы ТОО «Эгида Group».

Дата выпуска _____ _____
месяц год

Дата упаковки _____ _____
месяц год