AYVAZ

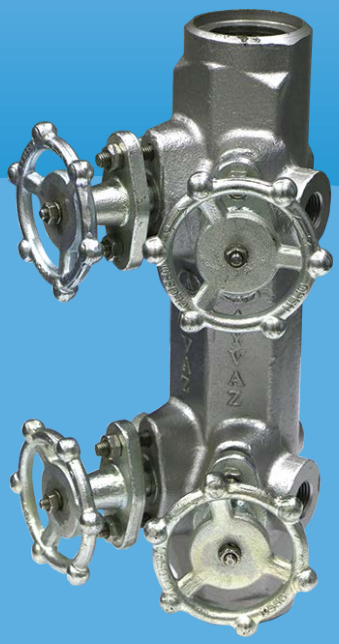

KT-13

КОНДЕНСАТНЫЕ СОЕДИНИТЕЛЬНЫЕ КОЛЛЕКТОРЫ

ОБЩИЕ ХАРАКТЕРИСТИКИ

KT-13 применяется в пароконденсатных системах. Запорные клапана должны бать полностью закрыты или открыты во время работы. Клапана не предназначены для регулирования потока среды. Из-за большой площади уплотнительной поверхности поршневых клапанов нет необходимости в использовании дополнительного уплотнения для герметизации клапана.

Монтаж

KT-13 конденсатный коллектор устанавливается вертикально. Желательно изолировать коллекторы для предотвращения теплопотерь и защиты персонала.

Распределение пара

Желательно установить коллектор таким образом, чтобы вход пара был в верхней части коллектора. Блок отвода конденсата должен быть размещен в нижней части. Конденсат от этого блока должен правильным образом направлен в конденсатную линию. Если конденсат отводится в атмосферу, необходимо использовать диффузор.

Генерация конденсата

Общую конденсатную магистраль рекомендуется подсоединить сверху коллектора. В нижней части коллектора рекомендуется установить кран для продувки. Также рекомендуется установка диффузора на линии продувки.

Макс. рабочее давление: 26 бар
Макс. рабочая температура: 250ºC
значение **KV :** 1 .8 м^3/ч

Диапазон рабочих нагрузок

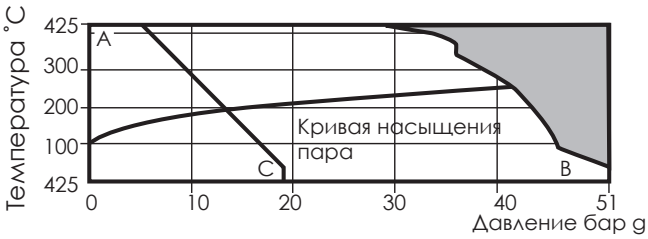

Изделие не должно использоваться в данном диапазоне

*PMO: Макс. предлагаемое рабочее давление для насыщенного пара

KT-13 КОНДЕНСАТНЫЕ СОЕДИНИТЕЛЬНЫЕ КОЛЛЕКТОРЫ

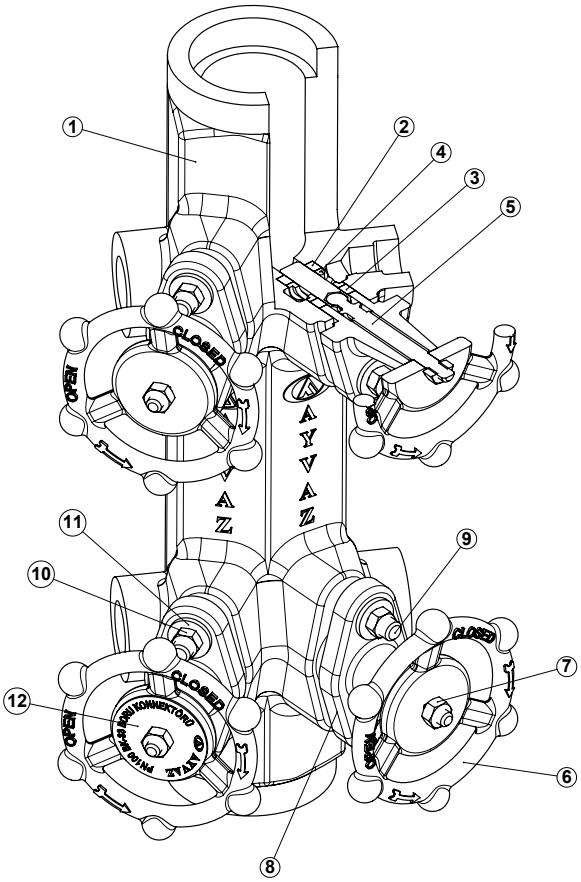

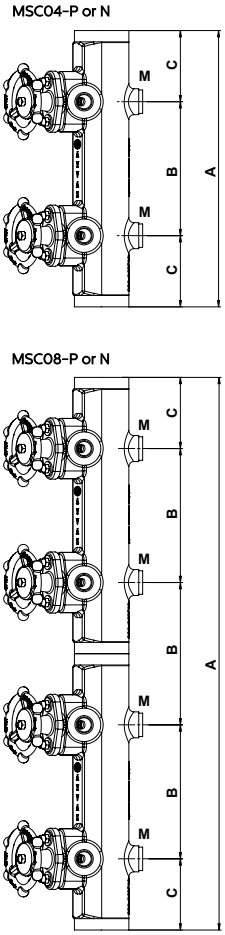

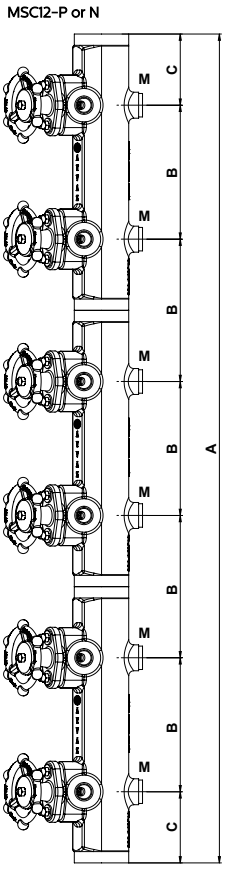

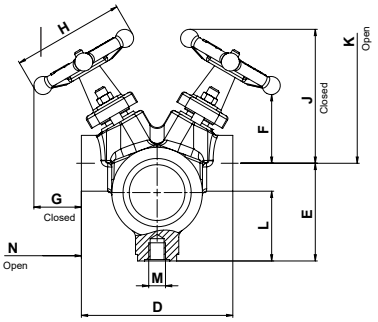

СПИСОК ДЕТАЛЕЙ		
No	Наименование	Материал
1	Корпус	Углеродистая сталь
2	Нижнее уплотнение	Графит и нержавеющая сталь
3	Верхнее уплотнение	Графит и нержавеющая сталь
4	Втулка	Нержавеющая сталь
5	Поршень	Нержавеющая сталь
6	Маховик	Углеродистая сталь
7	Гайка	Нержавеющая сталь
8	Крышка	Углеродистая сталь
9	Штифт	Нержавеющая сталь
10	Гайка	Нержавеющая сталь
11	Уплотнение	Нержавеющая сталь
12	Шильдик	Нержавеющая сталь

Размеры / Вес (приблизительно) мм и кг

Тип	A	B	C	D	E	F	G	H	J	K	L	M	N	Вес
TK-13 04	330	160	85	110	71	60	45	96	110	130	51	M12	55	10
TK-13 08	650	160	85	110	71	60	45	96	110	130	51	M12	55	20
TK-13 12	970	160	85	110	71	60	45	96	110	130	51	M12	55	30

ЦЕНТРАЛЬНЫЙ ОФИС - ЗАВОД
Atatürk Sanayi Bölgesi Hadımköy Mahallesi Mustafa İnan Caddesi No: 44 Arnavutköy - İSTANBUL
Tel: +90 212 771 01 45 (pbx) | Fax: +90 212 771 47 27
info@ayvaz.com | www.ayvaz.com

Caserta/Italy
Tel: +39 0823 187 3988
rmolaro@ayvaz.com

Belgrad/Serbia
Tel: +381 61 658 70 52
yakbiyik@ayvaz.com

Viernheim/Germany
Tel: +49 62046014399
germany@ayvaz.com

Kiev/Ukraine
Tel: +380 44 390 57 57
info@ayvaz.com.ua

Warsaw/Poland
Tel: +48-32-783-295-1
tricorr@tricorr.eu

Dubai/U.A.E
Tel: +971 563550822
+971 501306871
mideast@ayvaz.com

Cixi City/China
Tel: +86 0574 5897 3851
info@ayvazchina.com

Kazakhstan
Tel: +7 (701) 066 066 1
+90 (533) 760 34 66
celyas@ayvaz.com

Isperih/Bulgaria
Tel: +359 8431 27 32
office@ayvaz-n.eu

2018 - Недоговорный документ - Воспроизведение запрещено без предварительного разрешения