Бесконтактный индикатор переменного напряжения

Модель UT12E-US

Перевод с английского языка оригинальной инструкции завода-изготовителя.

В случае обнаружения противоречий и несоответствий с оригиналом, верным считать оригинал инструкции

Оглавление

I. Описание 3
II. Предупреждение о безопасности 3
Значение символов, связанных с эксплуатацией UN12E-US 4
III. Внешний вид 5
IV. Инструкция по эксплуатации 5
1. Включение индикатора 5
2. Включение вибрации 5
3. Включение/выключение фонарика 6
4. Обнаружение переменного напряжения 6
5. Выбор режима обнаружения 6
6. Автоматическое отключение 6
7. Ручное выключение индикатора 6
8. Индикация низкого заряда батареи 6
V. Замена батареи 7
VI. Технические характеристики 7
VII. Обслуживание и ремонт 8
Приложение 1. Сертификат официального дистрибьютора 10

I. Описание

Прибор UT12E-US (именуемый в дальнейшем "индикатор") представляет собой бесконтактный индикатор напряжения со встроенным фонариком и синхронной звуковой, световой и вибро сигнализацией.

Категория безопасности - CAT IV 1000 В, что обеспечивает безопасность пользователей, как при промышленном, так и при бытовом использовании.

Режим низкого напряжения - от 24 В до 1000 В:

Подходит для тестирования низковольтных двигателей (< 90 В), аудиосистем, аппаратов для дуговой сварки, освещения подземных шахт, кабелей с толстым изоляционным слоем и других слабых электромагнитных сигналов переменного напряжения.

Режим высокого напряжения - от 90 В до 1000 В:

Подходит для обнаружения городского электроснабжения и трехфазных систем. Например, распределительные устройства, электрощиты, электроприборы.

II. Предупреждение о безопасности

1. Перед использованием указателя низкого напряжения прочтите и примите к сведению всё содержание руководства, касающееся безопасности, эксплуатации и технического обслуживания. Производитель не несет ответственности за любой ущерб, вызванный неправильным использованием или нарушением правил техники безопасности, указанных в руководстве.

2. Перед каждым использованием индикатора проверяйте корректность его работы на сетях с известным напряжением.

3. Если индикатор поврежден или не работает должным образом, немедленно прекратите его использование.

4. Не тестируйте цепи и оборудование с напряжением выше 1000 В.

5. Будьте осторожны при работе с переменным напряжениями выше 30 В и с постоянным напряжением выше 60 В. Такое напряжение представляет опасность поражения электрическим током.

6. Чистите корпус индикатора влажной тканью и мягким моющим средством. Не используйте абразивы и растворители.

7. Тип изоляции, толщина провода, расстояние от источника напряжения, экранированные провода, другие провода, конструкция розетки и другие факторы могут отрицательно повлиять на результат тестирования. Если вы не уверены в результатах тестирования индикатором, используйте другие методы для проверки напряжения.

8. При отключении прибора из-за низкого заряда батареи, замените батареи.

9. При использовании индикатора, тестируемая область должна находится перед полупрозрачной чувствительной частью индикатора, а не над ней.

10. Индикатор не обнаружит никакого напряжения, если:

- Провод экранирован
- Отсутствует электрический контакт с оператором
- Тестируется постоянное напряжение

11. Индикатор может не обнаружить напряжение, если:

- Оператор не держит детектор в руках
- Оператор работает в перчатках.
- Испытуемый провод частично заглублен или находится в заземленном металлическом кабелепроводе
- Магнитное поле, создаваемое источником напряжения, блокируется, подавляется или подвергается помехам
- Тестируемое напряжение не является идеальной синусоидальной волной и содержит множество гармоник

Значение символов, связанных с эксплуатацией UN12E-US

⚠	Опасность, предупреждение или предостережение
⧈	Оборудование защищено двойной изоляцией
~	Переменное напряжение
⚠	Осторожно, возможность поражения электрическим током
CE	Соответствует стандартам Европейского Союза
ETL Intertek 4007682	Соответствует стандартам UL STD 61010-1, 61010-2-030 Сертифицирован CSA CTD C22.2 № 61010-1, 61010-2-030
CAT IV	Прибор применим для тестирования систем электроснабжения зданий, электросетей уровня коммунальных компаний, наружных кабельных сетей.

III. Внешний вид

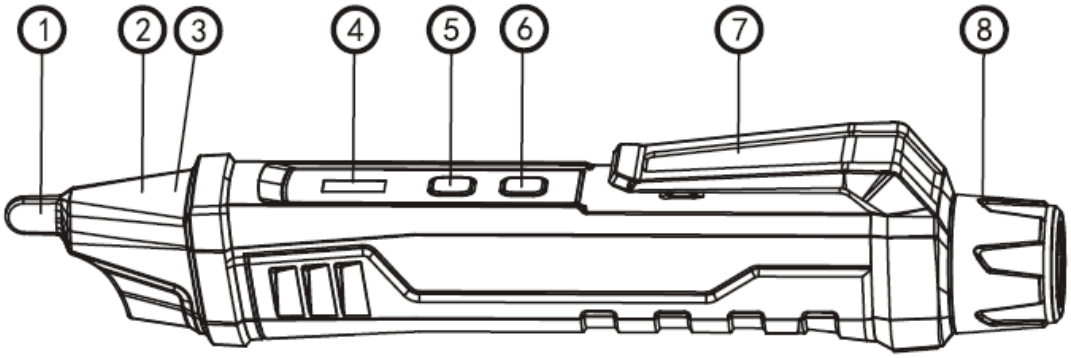

1	Щуп бесконтактного датчика (NCV)	5	Кнопка питания прибора
2	Светодиод встроенного фонарика	6	Кнопка включения/выключения фонарика
3	Сигнальный индикатор напряжения	7	Клипса для крепления прибора
4	Светодиод индикации режимов	8	Крышка батарейного отсека

IV. Инструкция по эксплуатации

1. Включение индикатора

Кратковременно нажмите кнопку питания прибора. Зуммер издаст двойной звуковой сигнал и светодиод индикации режимов на панели прибора подсветится красным светом, указывая на то, что индикатор включен и готов к использованию. Диапазон обнаружения переменного напряжения по умолчанию составляет от 90 В до 1000 В.

2. Включение вибрации

Нажмите и удерживайте (> 1,5 сек) кнопку питания на выключенном приборе. Зуммер издаст двойной звуковой сигнал, прибор произведет кратковременную вибрацию и светодиод индикации режимов на панели прибора подсветится красным светом. Это также указывает на то, что прибор включен и готов к использованию. Вибрационная сигнализация также сработает при обнаружении сильного сигнала (на слабые сигналы будет срабатывать только звуковая и световая сигнализация). Чтобы отключить вибрацию, выключите индикатор, а затем перезапустите его, кратковременно нажав кнопку питания.

3. Включение/выключение фонарика

Включение и выключение встроенного фонарика производится кратковременным нажатием на кнопку с изображением фонарика.

Если индикатор не используется в течение 5 минут, включенный фонарик автоматически выключится.

4. Обнаружение переменного напряжения

Поместите щуп бесконтактного датчика рядом с объектом испытаний (кабель, розетка и пр.). При обнаружении переменного напряжения, замигает сигнальный индикатор напряжения в полупрозрачном наконечнике прибора и зазвучит зуммер. В режиме вибрации, при обнаружении сильных сигналов, также включится вибросигнал.

Примечание: Перед тестированием розетки, отключите от нее другие электрические устройства.

5. Выбор режима обнаружения

а) При включении индикатора, по умолчанию активирован режим высокого напряжения с диапазоном обнаружения от 90 до 1000 В. При этом светодиод индикации режимов на панели прибора подсвечен красным цветом.

б) Чтобы переключиться в режим низкого напряжения с диапазоном обнаружения от 24 В до 1000 В, кратковременно нажмите кнопку питания один раз. Цвет светодиода индикации режимов поменяется с красного на зеленый и устройство переключится в режим низкого напряжения. В режиме низкого напряжения индикатор более чувствителен к электрическим помехам. Используйте режим низкого напряжения только в условиях слабого электрического поля.

6. Автоматическое отключение

Если индикатор не использовать в течение 5 минут, он автоматически отключится.

7. Ручное выключение индикатора

Для того, чтобы выключить индикатор вручную, нажмите и удерживайте (> 2 сек) кнопку питания прибора.

8. Индикация низкого заряда батареи

Если заряд батареи упадет ниже 2,4 В, индикатор автоматически выключится.

V. Замена батареи

1. Для замены батареи, открутите крышку батарейного отсека, как показано на рисунке. Затем извлеките старые и установите 2 новые батарейки типа AAA 1,5 В, соблюдая полярность.

2. Закручивайте крышку батарейного отсека по часовой стрелке до тех пор, пока дважды не прозвучит зуммер. Это подтверждает готовность прибора к использованию.

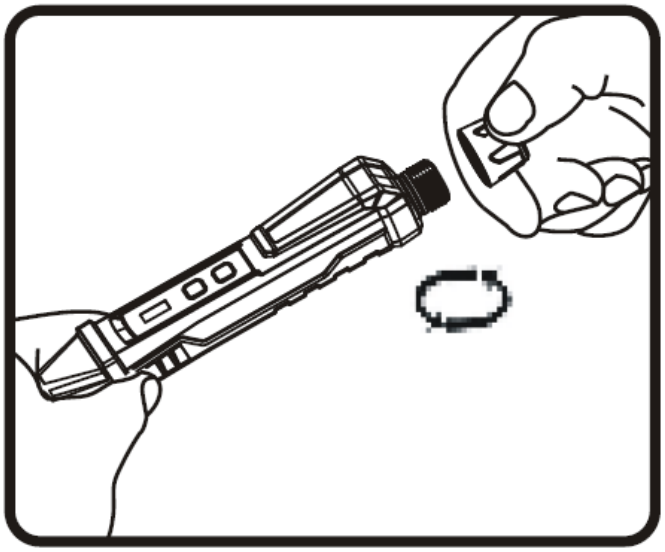

VI. Технические характеристики

Диапазон переменного напряжения	90 ~ 1000 В (красный светодиод) 24 ~ 1000 В (зелёный светодиод)
Частота переменного напряжения	50 / 60 Гц
Типы сигнализации	Звуковая, световая, вибрация
Тип фонарика	Белый светодиод
Время автоматического отключения	Около 5 минут
Индикация низкого заряда батареи	Есть
Функция вибрации	Есть
Степень защиты	IP67
Категория безопасности	CAT IV 1000 В
Рабочая температура	0 ~ 40 ˚C
Температура хранения	-20 ~ 50 ˚C
Влажность	80 % (Без конденсата)
Рабочая высота	До 2000 м
Источник питания	2 батареи 1,5 вольта, типа AAA
Габариты	160,5 мм X 21,5 мм X 25 мм
Вес	Около 72 г
Испытание на падение	2 м

VII. Обслуживание и ремонт

1) Растворитель или агрессивное чистящее средство могут повредить, корпус прибора. Протирайте корпус прибора мягкой тканью, смоченной чистой водой или жидким мылом. Держите прибор сухим.

2) Не открывайте корпус. Внутри прибора нет деталей, заменяемых пользователем. Вскрытие корпуса самостоятельно приведет к аннулированию гарантии и может привести к повреждению прибора.

3) Сервис

Обслуживание и ремонт прибора в Республике Казахстан производится исключительно ТОО Test Instruments.
В случае ремонта иными предприятиями, а также в случае применения запасных частей , не рекомендованных заводом изготовителем, ТОО Test Instruments ответственности за возможные последствия не несет .

4) Гарантии

На данный прибор устанавливается гарантия на соответствие характеристикам, установленным заводом изготовителем в течение одного года с момента приобретения прибора. Данная гарантия не распространяется на приборы, имеющие следы видимых механических повреждений, а также поврежденные в результате неправильной эксплуатации (вследствие перегрузок, повышенной влажности и т.д.).
В случае выхода из строя прибора по вине завода – изготовителя, ТОО Test Instruments гарантирует бесплатную замену или ремонт прибора.

ЖЕЛАЕМ ВАМ ПРИЯТНОЙ И ПЛОДОТВОРНОЙ РАБОТЫ !

С Уважением,

ТОО TEST INSTRUMENTS

Все Ваши замечания и пожелания, а также рекламации по гарантии направляйте по адресу:

050060 ,Республика Казахстан, г Алматы, ул Розыбакиева 184,

ТОО Test instruments

Тел (727)-379 99 55 , Факс(727)-379 98 93

Интернет : www.ti.kz https://pribor.kz/ Email : zal@pribor.kz

Приложение 1. Сертификат официального дистрибьютора

UNI-T
UNI-TREND GROUP LIMITED
http://www.uni-trend.com

Rm 901, 9/F, Nanyang Plaza, 57 Hung To Road, Kwun Tong, Kowloon, Hong Kong

Tel : (852) 2950 9168
Fax : (852) 2950 9303
Email : info@uni-trend.com

CERTIFICATE

UNI-TREND GROUP LTD
Certifies
TOO "Test instruments",
Republic of Kazakhstan, Almaty,
Rozybakieva street N 184

As authorized distributor in Republic of Kazakhstan for UNI-T products.

UNI-TREND GROUP LTD trusts and charges TOO Test instruments following works :

- To present interests UNI-T in Republic of Kazakhstan .
- To make all works for receiving sanctions import UNI-T's products to Republic of Kazakhstan .
- To provide information for translating technician documentations to Russian's and Kazakh's languages .

For and on behalf of
UNI-TREND GROUP LIMITED

Marketing Dept.

Certificate No.:QAC0956661