# Воздухоотводчик автоматический
# AE35.2 – с корпусом из стали
# (1″ x 1/2″, 1″ x 1″; DN 25 x 15, DN 25 x 25)

## Описание

Воздухоотводчик ADCA серии AE35.2 представляет собой автоматическое устройство для выпуска воздуха и других газов из систем горячего водоснабжения или систем перегретой воды, также из жидкостных систем, химическая стойкость которых позволяет использовать данную модель.
Воздухоотводчики способны выдерживать резкие изменения нагрузок во время пуска, в то же время имея возможность отводить малые нагрузки в непрерывном режиме работы.
Данная конструкция воздухоотводчика с поплавковым механизмом изготавливаются из углеродистой стали, доступен с различными вариантами уплотнения и может использоваться в комбинации с другими воздухоотводчиками или сепараторами, а также для непосредственного использования в системах трубопроводов.

## Основные свойства

- Выдерживает резкие изменения нагрузок во время пуска, в то же время имея возможность отводить малые нагрузки в непрерывном режиме работы.
- Обеспечивает быстрое и простое техническое обслуживание.
- Коррозионностойкие внутренние части.
- Балансировочная трубка не требуется.

**Опции:** Различные варианты мягкого уплотнения.
Резьбовые соединения вверху крышки, закрытое заглушкой(обязательно, если рассматриваются какие либо опции).
HVV - Ручной вентиляционный клапана.

**Рабочая среда:** Холодная, горячая и перегретая вода или другие жидкости, совместимые с конструкцией.

**Исполнения:** AE35.2-6, 14, 21 или 32 - с корпусом из стали.

**Типоразмеры:** Вход: 1” дюйм; DN 25
Выход: 1/2” дюйма, 1” дюйм; DN 15, DN 25

**Присоединение:** Внутренняя резьба ISO 7 Rp или NPT.
SW - приварка внахлест по ASME 16.11.
Стандартные фланцы по EN 1092-1 PN 40.
Фланцы по ASME B16.5 Class 150 или 300.

**Установка:**
Вертикальная установка.
Воздухоотводчик должен быть установлен в местах скапливания воздуха строго вертикально, Чтобы поплавковый перемещался в вертикальной плоскости.
Дренаж должен отводится по дополнительной трубе, присоединенной к выходному отверстию и быть подведен к безопасному месту. Конденсат можно завести в дренажную магистраль. См. Инструкцию по монтажу и эксплуатации.


ТОО «INTESO», 050040, Республика Казахстан, г.Алматы, ул.Жандосова, дом 2
e-mail: inteso@inteso.kz, тел./факс: +7(727) 334.17.57

## Маркировка CE – Группа 2 (Европейская директива PED)

| CLASS 150 | PN 40 | Категория |
|---|---|---|
| Все типоразмеры | — | SEP |
| — | Все типоразмеры | I (Промаркировано CE) |

## Ограничения по применению

| Фланцы PN 40 / CLASS 300 * | Фланцы CLASS 150 ** | Расчетная температура |
|---|---|---|
| Допустимое давление | Допустимое давление | |
| 37,1 бар | 17,7 бар | 100 °C |
| 33,3 бар | 14 бар | 200 °C |
| 30,4 бар | 12,1 бар | 250 °C |
| 27,6 бар | 10,2 бар | 300 °C |

** В соответствии с EN1092-2:2018;*
*** В соответствии с EN1759-1:2004;*
*Корпус рассчитан на PN40 и ниже, в зависимости от выбранного типа присоединения.*
*PN40 для резьбового исполнения и сварки SW.*

## Максимальный перепад давления на воздухоотводчике

| Модель | AE35.2-6 | AE35.2-14 | AE35.2-21 | AE35.2-32 |
|---|---|---|---|---|
| ΔPMX - Максимальный перепад давления | 6 бар | 14 бар | 21 бар | 32 бар |

## Максимальные значения давлений и температур

| | |
|---|---|
| **PMO** - Макс. рабочее давление: | 32 бар |
| **TMO** - Макс. рабочая температура: | уплотнение металл по металлу: 250 °C |
| | уплотнение FPM / Viton: 200 °C |
| Мин. плотность жидкости: | 0,75 кг/дм³ |

*Прим.: Применение воздухоотводчиков AE35.2 ограничено PMO равным ΔPMX.*

### Пропускная способность для воздуха при н.у., Нл/мин

| Модель | Входной патрубок | Перепад давления, бар | | | | | | | | | | | | | | |
|---|---|---|---|---|---|---|---|---|---|---|---|---|---|---|---|---|
| | | 0,1 | 0,5 | 1 | 2 | 4 | 6 | 8 | 10 | 12 | 14 | 16 | 18 | 21 | 25 | 32 |
| **AE35.2-6** | **1" – DN 25** | 201 | 440 | 550 | 803 | 1340 | 1875 | – | – | – | – | – | – | – | – | – |
| **AE35.2-14** | **1" – DN 25** | 127 | 279 | 349 | 510 | 851 | 1191 | 1530 | 1870 | 2210 | 2550 | – | – | – | – | – |
| **AE35.2-21** | **1" – DN 25** | 97 | 212 | 266 | 388 | 648 | 907 | 1166 | 1425 | 1683 | 1942 | 2201 | 2460 | 2848 | – | – |
| **AE35.2-32** | **1" – DN 25** | 38 | 82 | 104 | 151 | 252 | 354 | 455 | 556 | 657 | 758 | 859 | 960 | 1112 | 1314 | 1668 |

*Указанные значения приведены для воздуха при н.у. 15°C и среднем атмосферном давлении (1013 мбар). Если температура воздуха отличается от 15°C, то производительность по графику может быть скорректирована умножением на коэффициент, получаемый по следующему уравнению:*

$$\frac{288}{273 + T}$$

*(T действительная температура в °C)*

*Можно принять, что температура воздуха равна температуре воды.*


ТОО «INTESO», 050040, Республика Казахстан, г.Алматы, ул.Жандосова, дом 2
e-mail: inteso@inteso.kz, тел./факс: +7(727) 334.17.57

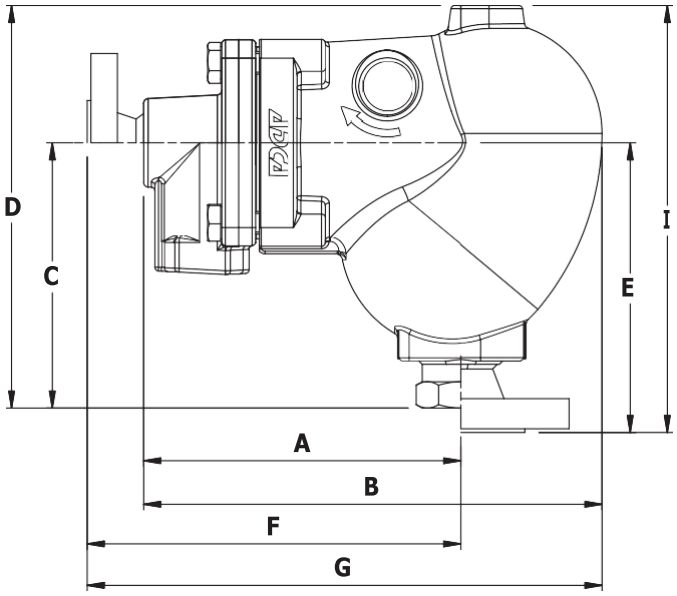


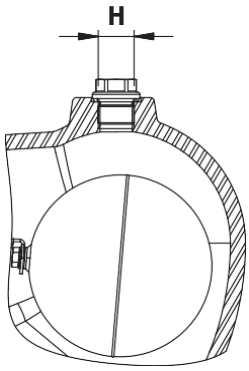


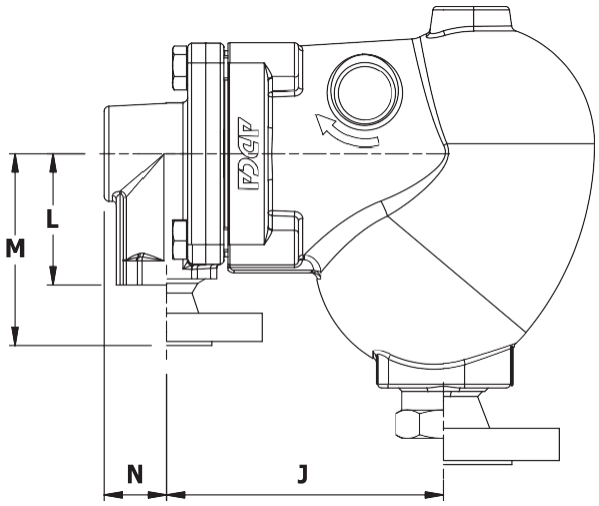


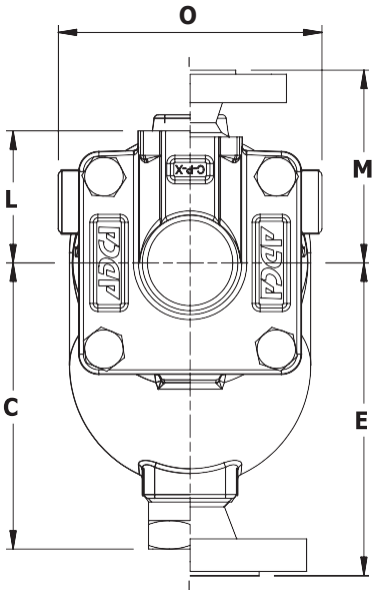


## Габаритные размеры, мм

| Резьба или сварка SW (внахлёст) | | | | | | | | | | | Фланцы PN 40 | | | | | | | | |
|---|---|---|---|---|---|---|---|---|---|---|---|---|---|---|---|---|---|---|---|
| Размер | A | B | C | D | H * | J | L | N | O | Вес, кг | E | F | G | H * | I | J | M | O | Вес, кг |
| 1"x1/2" – DN25x15 | 168 | 243 | 141 | 214 | 3/8" | 137 | 65 | 31 | 130 | 9 | 154 | 198 | 273 | 3/8" | 227 | 137 | 95 | 130 | 10,9 |
| 1"x1" – DN25x25 | 168 | 243 | 141 | 214 | 3/8" | 137 | 65 | 31 | 130 | 8,9 | 154 | 198 | 273 | 3/8" | 227 | 137 | 95 | 130 | 11,2 |

| Фланцы CLASS 150 | | | | | | | | | | Фланцы CLASS 300 | | | | | | | | |
|---|---|---|---|---|---|---|---|---|---|---|---|---|---|---|---|---|---|---|
| Размер | E | F | G | H * | I | J | M | O | Вес, кг | E | F | G | H * | I | J | M | O | Вес, кг |
| 1"x1/2" | 169 | 203 | 278 | 3/8" | 242 | 137 | 100 | 130 | 10,2 | 176 | 213 | 288 | 3/8" | 249 | 137 | 110 | 130 | 11,1 |
| 1"x1" | 169 | 203 | 278 | 3/8" | 242 | 137 | 100 | 130 | 10,7 | 176 | 213 | 288 | 3/8" | 249 | 137 | 110 | 130 | 11,9 |

** Стандартно соединения H в конденсатоотводчиках, изготовленных с фланцами EN 1092 и внутренней резьбой ISO 7 Rp, имеют внутреннюю резьбу SO 7 Rp (ISO 228). В конденсатоотводчиках, изготовленных с фланцами ASME B16.5 и внутренней резьбой NPT или сварка SW (внахлёст), эти соединения также имеют внутреннюю резьбу NPT.*


ТОО «INTESO», 050040, Республика Казахстан, г.Алматы, ул.Жандосова, дом 2
e-mail: inteso@inteso.kz, тел./факс: +7(727) 334.17.57

## Спецификация материалов

| Поз. № | Деталь | Материал |
|---|---|---|
| 1 | Корпус | P250GH / 1.0460 |
| 2 | Крышка | A216 WCB / 1.0619 |
| 3 | * Прокладка крышки | Нерж. сталь / Графит |
| 4 | * Седло клапана | AISI 303 / 1.4305 |
| 5 | * Уплотнение клапана | Медь |
| 6 | * Шаровой клапан | AISI 316 / 1.4401; Viton |
| 7 | * Рычаг | AISI 304 / 1.4301 |
| 8 | * Поплавок | AISI 304 / 1.4301 |
| 9 | Заглушка | AISI 316L / 1.4404 |
| 9A | ** Прокладака | Медь |
| 10 | Заглушка | AISI 304 / 1.4301 |
| 10A | Прокладака | Медь |
| 11 | Болты | Оцинкованная сталь |
| 41 | Ручной вентиляционный клапан ADCA модель HVV | AISI 303 / 1.4305; AISI 316L / 1.4404 |

** Входящие в ремкомплект запчасти.*
*** Не применимо к соединению имеющие внутреннюю резьбу NPT.*

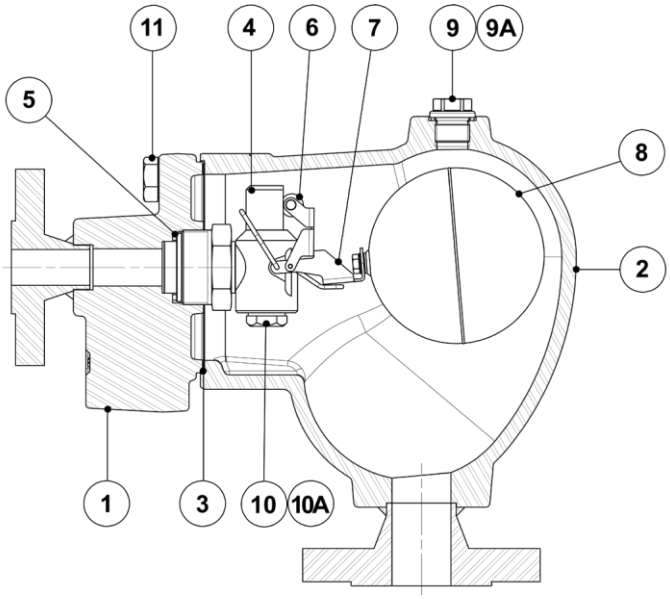


## Опция

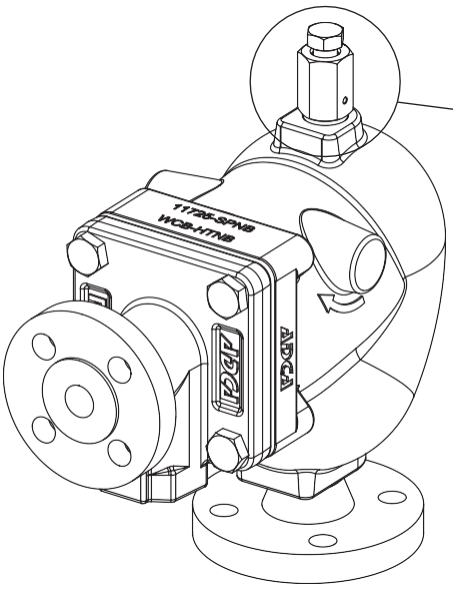


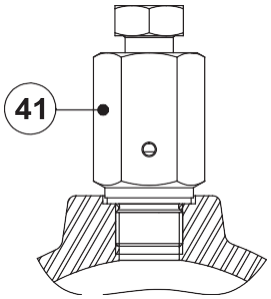


*HVV - Ручной вентиляционный клапан*

***Прим.:*** *Поставляемые запчасти и опции оплачиваются дополнительно.*


ТОО «INTESO», 050040, Республика Казахстан, г.Алматы, ул.Жандосова, дом 2
e-mail: inteso@inteso.kz, тел./факс: +7(727) 334.17.57

## Монтажное исполнение

Установка на вертикальном трубопроводе, направление потока снизу.

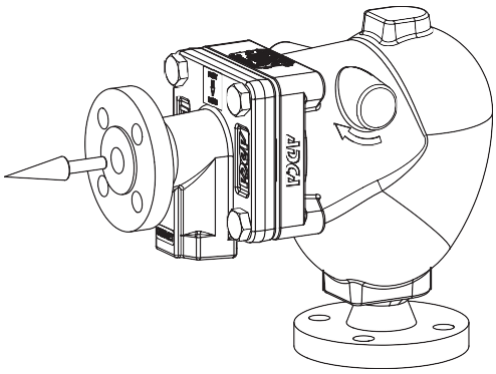

*VF - Вертикальный входной патрубок / горизонтальный выходной патрубок фронтально вперед*

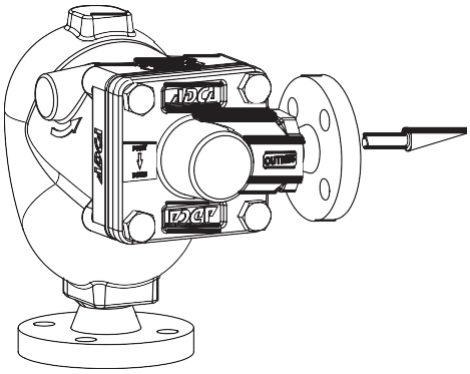

*VR - Вертикальный входной патрубок / горизонтальный выходной патрубок с правой стороны*

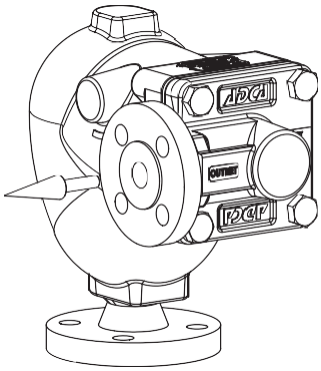

*VL - Вертикальный входной патрубок / горизонтальный выходной патрубок с левой стороны*

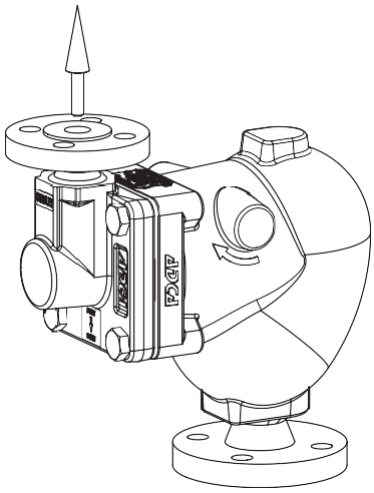

*VT - Вертикальный входной и выходной патрубки, направление потока снизу вверх*

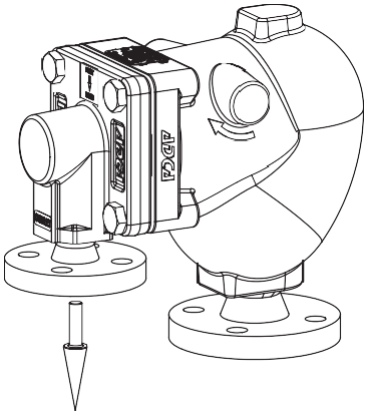

*VB - Вертикальный входной и выходной патрубки, направление потока сверху вниз*


ТОО «INTESO», 050040, Республика Казахстан, г.Алматы, ул.Жандосова, дом 2
e-mail: inteso@inteso.kz, тел./факс: +7(727) 334.17.57

## Расшифровка маркировки AE35.2

| Модель | AE352 | 2 | V | XX | VF | A | 15 | A | 25 | E |
|---|---|---|---|---|---|---|---|---|---|---|
| AE35.2 - с корпусом из углеродистой стали | AE352 | | | | | | | | | |
| **Максимальный перепад давления** | | | | | | | | | | |
| 6 бар | | 2 | | | | | | | | |
| 14 бар | | 4 | | | | | | | | |
| 21 бар | | 5 | | | | | | | | |
| 32 бар | | 6 | | | | | | | | |
| **Уплотнение клапана** | | | | | | | | | | |
| FPM / Viton $T_{max}$: 200 °C (стандартно) | | | V | | | | | | | |
| Металл по металлу $T_{max}$: 250 °C | | | M | | | | | | | |
| **Отверстие в крышек** | | | | | | | | | | |
| Отсутствуют | | | | XX | | | | | | |
| 3/8" резьбовые соединения сверху, закрытое заглушкой (обязательно, если рассматриваются какие либо опции) | | | | 10 | | | | | | |
| **Опции** | | | | | | | | | | |
| Опции имеют отдельные коды заказа, пожалуйста, обращайтесь к поставщику. | | | | | | | | | | |
| **Монтажное исполнение** | | | | | | | | | | |
| Вертикальный вход / выход фронтально вперед | | | | | VF | | | | | |
| Вертикальный вход и выход, направление потока сверху вниз | | | | | VB | | | | | |
| Вертикальный вход / горизонтальный выход с правой стороны | | | | | VR | | | | | |
| Вертикальный вход / горизонтальный выход с левой стороны | | | | | VL | | | | | |
| Вертикальный вход и выход, направление потока снизу вверх | | | | | VT | | | | | |
| **Присоединения (Выходной патрубок)** | | | | | | | | | | |
| Внутренняя резьба в соответствии стандарту ISO 7 Rp | | | | | | A | | | | |
| Внутренняя резьба в соответствии стандарту NPT | | | | | | C | | | | |
| SW - приварка внахлест в соответствии стандарту ASME B16.11 | | | | | | H | | | | |
| Фланцы в соответствии стандарту EN 1092-1 PN 40 | | | | | | N | | | | |
| Фланцы в соответствии стандарту ASME B16.5 Class 150 | | | | | | U | | | | |
| Фланцы в соответствии стандарту ASME B16.5 Class 300 | | | | | | V | | | | |
| **Типоразмер (Выходной патрубок)** | | | | | | | | | | |
| 1/2" дюйма; DN 15 | | | | | | | 15 | | | |
| 1" дюйм; DN 25 | | | | | | | 25 | | | |
| **Присоединения (Входной патрубок)** | | | | | | | | | | |
| Внутренняя резьба в соответствии стандарту ISO 7 Rp | | | | | | | | A | | |
| Внутренняя резьба в соответствии стандарту NPT | | | | | | | | C | | |
| SW - приварка внахлест в соответствии стандарту ASME B16.11 | | | | | | | | H | | |
| Фланцы в соответствии стандарту EN 1092-1 PN 40 | | | | | | | | N | | |
| Фланцы в соответствии стандарту ASME B16.5 Class 150 | | | | | | | | U | | |
| Фланцы в соответствии стандарту ASME B16.5 Class 300 | | | | | | | | V | | |
| **Типоразмер (Входной патрубок)** | | | | | | | | | | |
| 1" дюйм; DN 25 | | | | | | | | | 25 | |
| **Специальные исполнения / Дополнительно** | | | | | | | | | | |
| Полное описание или дополнительные коды должны быть добавлены в случае нестандартной комбинации. | | | | | | | | | | E |


ТОО «INTESO», 050040, Республика Казахстан, г.Алматы, ул.Жандосова, дом 2
e-mail: inteso@inteso.kz, тел./факс: +7(727) 334.17.57