Модель: LEO LVR 10-12

Вертикальные многоступенчатые насосы из нержавеющей стали.

- Мощность электродвигателя: по 4 кВт
- Производительность: от 5 до 13 м^3/час
- Напор: от 69 до 122 м

beom

beom.kz

Описание и область применения

Перекачивание чистой воды или сходных по химическому составу жидкостей. Водоснабжение высотных домов, гостиниц, в системах повышения давления, отопления, пожаротушения, на производстве и в пищевой промышленности.
Эксплуатационные возможности: Максимальная производительность серии до 240 м3/час, максимальный напор до 330 м.

Рабочие характеристики насоса

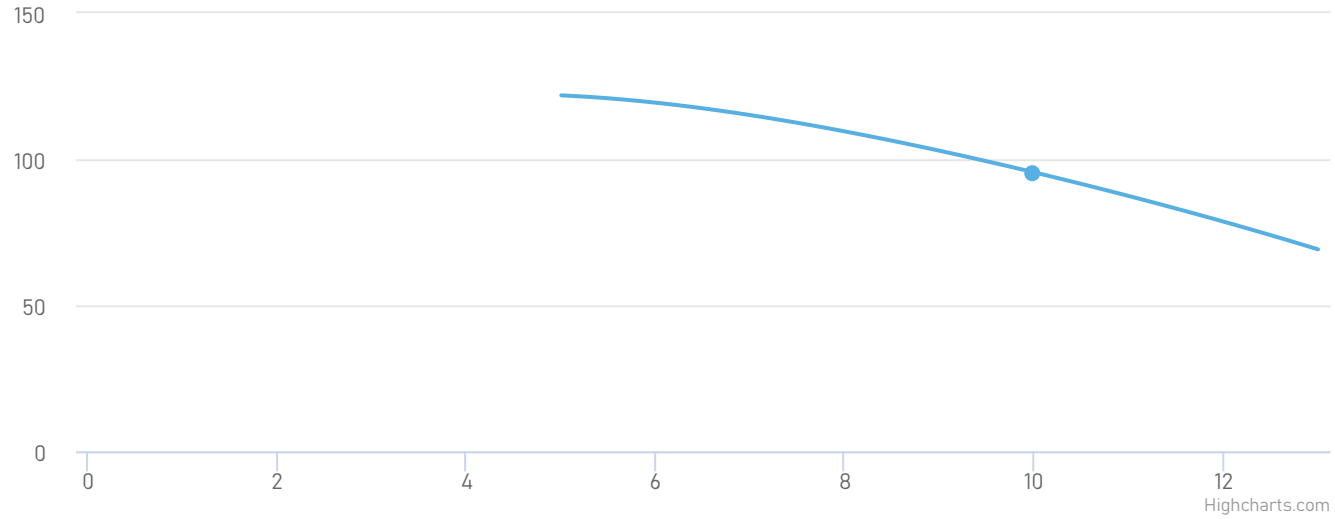

Модель насоса	LEO LVR 10-12
Мощность, кВт:	4
Номинальная сила тока, А:	8.05
Напряжение, В:	380
Номинальная производительность, $м^3$/ч:	10
Максимальная температура окружающей среды, °C:	+40
Перекачиваемая среда:	Вода
Максимальная температура перекачиваемой жидкости, °C:	+120

Тип соединения патрубков:	Фланцевое
Условный проход напора, мм:	40
Условный проход всасывания, мм:	40
Масса, кг:	73
Высота, мм:	1012
Длина, мм:	260
Ширина, мм:	280

Принцип работы

Принцип работы горизонтального или вертикального многоступенчатого насоса заключается в одновременном функционировании нескольких рабочих колёс. Поочерёдно проходя через колёса, жидкость будет продвигаться по трубе гораздо быстрее. Её напор определяется непосредственно суммой напоров колёс, которые располагаются последовательно и проводят одну и ту же подачу. Не вдаваясь в технические тонкости можно сказать одно: использование такого насоса позволит вам получить столько воды, сколько нужно, не перегружая систему. Мощный агрегат позволит вам забыть о плохом напоре, и всех связанных с ним проблемах.

Преимущества

AISI 304 — Насосная часть выполнена из нержавеющей стали, поэтому насос полностью защищен от коррозии.

+120 — Очень высокая температура перекачиваемой жидкости до +120 °C.

Насосы компактные, занимают мало места.

Патрубки расположены в линию, удобно для монтажа/демонтажа насоса.

IE2/IE3 — Электронасосы имеют высокую эффективность класса IE2(IE3).

Габариты и присоединительные размеры

LVR10,LVS10

50Hz
ISO 9906 Annex A

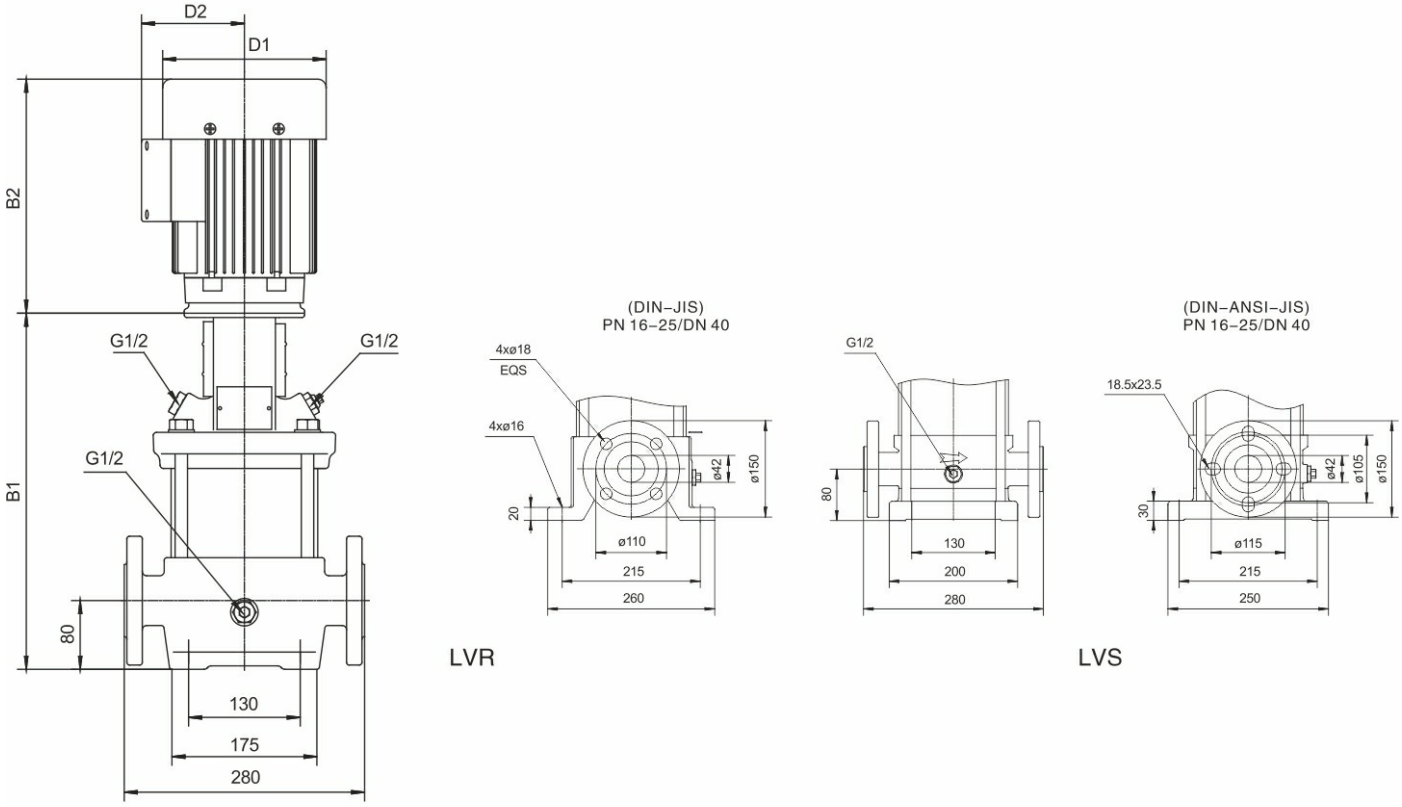

Модель	Эллиптический фланец (LVR)		DIN фланец (LVR, LVS)		D1	D2	Вес нетто (кг)
	B1	B1+B2	B1	B1+B2			
10–2	351	619	353	621	150	125	40.6
10–3	381	649	383	651	150	125	41.1
10–4	427	745	429	747	164	127	48.5
10–5	457	775	459	777	164	127	51.9
10–6	487	805	489	807	164	127	52.5
10–7	522	862	524	864	186	120	60.6
10–8	552	892	554	894	186	120	62.1
10–9	582	922	584	924	186	120	63.2
10–10	612	952	614	954	186	120	66.5
10–12	672	1012	674	1014	186	120	73.1
10–14	764	1161	766	1163	210	142	77.1
10–16	824	1221	826	1223	210	142	80.3
10–18	884	1281	886	1283	210	142	86.9
10–20	944	1341	946	1343	210	142	86.9
10–22	1004	1401	1006	1403	210	142	95.6

beom
beom.kz

Сопутствующее оборудование

Пульт управления и защиты

Частотный преобразователь

Устройство плавного пуска

Обратный клапан

Запорная арматура

Гидроаккумулятор

beom

beom.kz