Модель: Pedrollo NGAm 1A-PRO

Насосы из нержавеющей стали с рабочим колесом открытого типа.

- Мощность электродвигателя: по 0.75 кВт
- Производительность: от 0 до 21 м^3/час
- Напор: от 6 до 20 м

beom

beom.kz

Описание и область применения

Предназначены для перекачивания чистой воды и жидкостей, химически неагрессивных по отношению к конструкционным материалам насоса. Отлично подходят для применения в быту, коммунальном и сельском хозяйстве, в пищевой промышленности.
Эксплуатационные возможности: Максимальная производительность серии до 21 м3/час, напор до 20 м.

Рабочие характеристики насоса

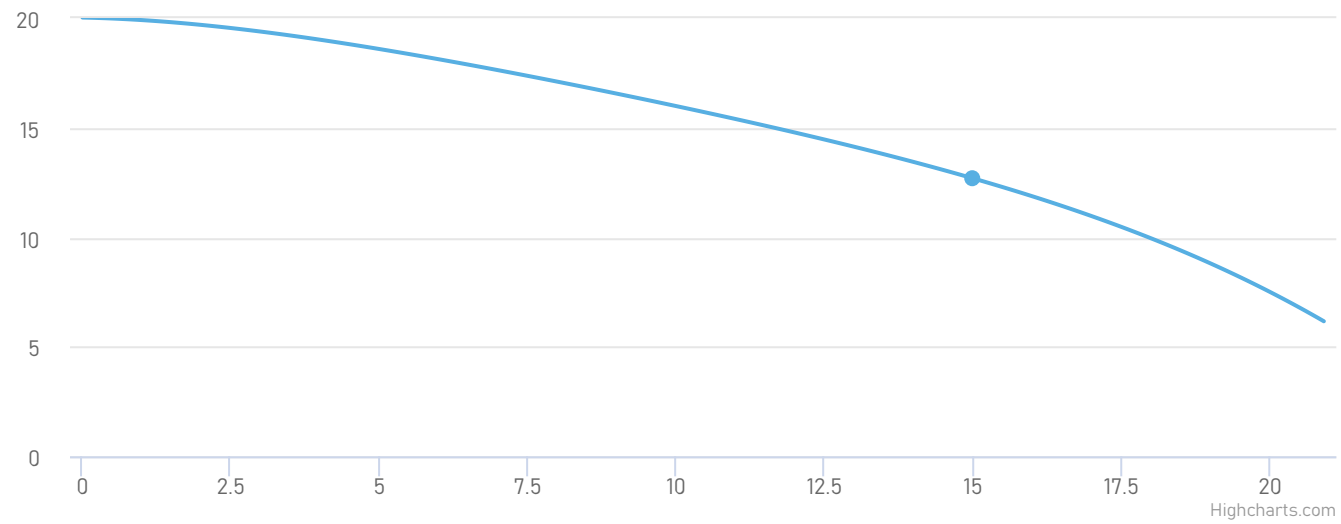

Модель насоса	Pedrollo NGAm 1A-PRO
Мощность, кВт:	0.75
Номинальная сила тока, А:	6.2
Напряжение, В:	220
Номинальная производительность, $м^3$/ч:	15
Максимальная температура окружающей среды, °С:	+40
Перекачиваемая среда:	Вода
Максимальная температура перекачиваемой жидкости, °С:	+90

Тип соединения патрубков:	Резьбовое
Условный проход напора, мм:	40
Условный проход всасывания, мм:	40
Масса, кг:	13
Высота, мм:	227
Длина, мм:	297
Ширина, мм:	190

Принцип работы

Движение насоса связано с кинетической энергией жидкости, которая поступает из насоса. За счет этого взаимодействия жидкость проходит через кончики лопаток рабочего колеса. Следующим этапом будет выход жидкости из рабочего колеса с достаточно высокой скоростью. Сопротивление происходит в момент прикасания с корпусом насоса. После этого скорость немного снижается, но увеличивается давление. После этого жидкость выходит через выпускные отверстия.

Выброс жидкости контролируется конструкцией крыльчатки внутри корпуса. Рабочее колесо по конструкции центробежного насоса размещено таким образом, чтобы самый длинный диаметр располагался за выпускным отверстием в канале корпуса. Эта часть центробежного насоса называется водоразделом. В районе водораздела расстояние между рабочим колесом и стенкой корпуса увеличивается до точки слива. За счет такой геометрии расположения деталей удается обеспечить максимально высокое давление внутри жидкости, выходящей из рабочего колеса. Это способствует быстрому движению жидкости при стремлении к точке нагнетания.

Конструкция открытого колеса состоит из острых, как лезвие, лопастей, равномерно расположенных на втулке. Большой неограниченный подвод жидкости позволяет этому виду колес транспортировать жидкости содержащие грязь, пыль, осадки, твёрдые примеси, что делает их

Преимущества

AISI 304 — Насосная часть выполнена из нержавеющей стали, поэтому насос полностью защищен от коррозии.

Рабочее колесо открытого типа, позволяет перекачивать жидкость с примесями без риска засорения насоса.

+90 — Температура перекачиваемой жидкости до +90 °C.

IE2 — Электронасосы с трехфазным двигателем, имеют высокую эффективность класса IE2.

Габариты и присоединительные размеры

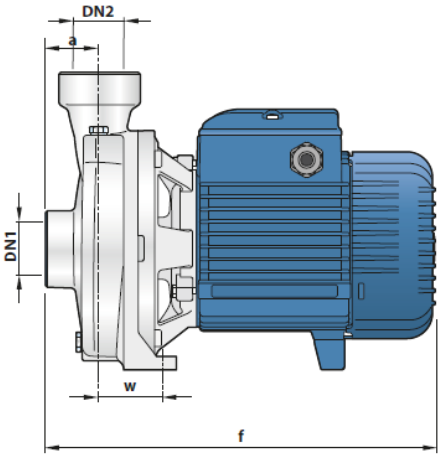

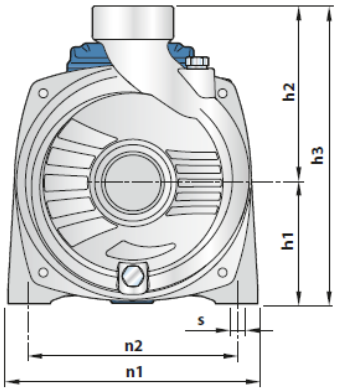

МОДЕЛЬ		Патрубки		РАЗМЕРЫ мм									кг	
Однофазный	Трехфазный	DN1	DN2	a	f	h1	h2	h3	n1	n2	w	s	1~	3~
NGAm 1B - PRO	NGA 1B - PRO	1½"	1½"	41	299	92	134.5	226.5	190	160	50	10	12.7	12.7
NGAm 1A - PRO	NGA 1A - PRO												12.9	12.7

Сопутствующее оборудование

Пульт управления и защиты

Частотный преобразователь

Устройство плавного пуска

Обратный клапан

Запорная арматура

Гидроаккумулятор