Ventura

FT 12-100

15+ лет срок службы

- Области применения: источники бесперебойного питания (ИБП), системы связи и телекоммуникаций, энергетические сети распределения, центры обработки данных, банки, загородные дома, котлы и насосы.
- Технология AGM (Absorbent Glass Mat) - жидкий электролит впитан в стекловолоконный сепаратор.
- Клапан избыточного давления поддерживает внутри аккумуляторов необходимое давление для протекания реакции рекомбинации (коэффициент рекомбинации более 99%).
- Материал корпуса ABS (акрилонитрилбутадиенстирол)
- **Долив воды не требуется в течение всего срока службы.**
- **Возможен монтаж в горизонтальном и вертикальном положении.**
- **Установка на крышку не допускается.**

ТЕХНИЧЕСКИЕ ДАННЫЕ

Номинальное напряжение, В	12
Срок службы, не менее, лет	15
Номинальная емкость, C_{10} до 1,85 В/эл, Ач	100
Внутреннее сопротивление полностью заряженной батареи, мОм	6.0
Среднемесячный саморазряд, не более ...%	3
Диапазон рабочих температур °С: -рабочая температура. - разряд: - заряд: - хранение:	 +25 ± 5 -20 ~ +50 -20 ~ +50 -20 ~ +40
Напряжение заряда, В: - режим постоянного подзаряда - циклический режим	 13,5-13,8 14,1-14,4
Вес, кг	33,0

РАЗРЯД ПОСТОЯННЫМ ТОКОМ, А (25 °С)										
Разряд до В/элемент	Время разряда									
	15мин	30 мин	45 мин	1ч	2ч	3ч	4ч	6ч	8ч	10ч
1,85 (11,1)	140	104	78,3	64	36,3	25,2	20,8	15,1	11,4	10,1
1,8 (10,8)	150	106	79,7	65	37,2	25,3	21,2	15,6	11,8	10,1

РАЗРЯД ПОСТОЯННОЙ МОЩНОСТЬЮ, Вт/Элемент (25 °С)										
Разряд до В/элемент	Время разряда									
	15мин	30 мин	45 мин	1ч	2ч	3ч	4ч	6ч	8ч	10ч
1,85 (11,1)	274	201,7	150,7	125,2	74,5	49,7	42,2	31,5	23,7	20
1,8 (10,8)	283,3	205	153	127	75,5	50,2	42,7	32	24,2	20,3

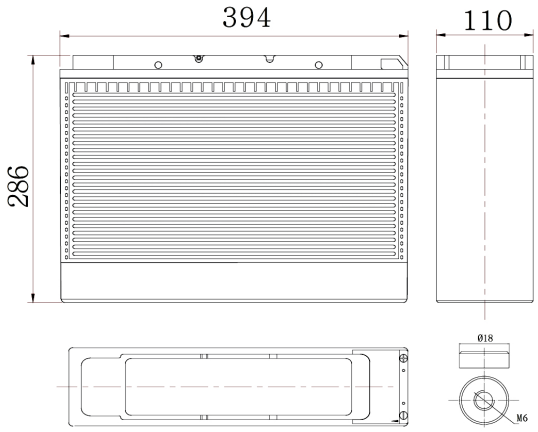

Примечание: приведены средние значения, полученные в течение трех циклов заряда/разряда

Производитель оставляет за собой право вносить изменения в связи с проводящимися мероприятиями по оптимизации типов