Code: 6040108C00000
Description: NM 50/20S/C

Данные насоса:
H макс. (м): 60,00
H мин. (м): 37,00
Q мин. (м³/ч): 24,00
Q макс. (м³/ч): 78,00
Диаметр рабочего колеса (мм): 209,00
Количество рабочих колес: 1
Мин. температура жидкости (°C): -10,00 °C
Вес (кг): 131,00

Материалы конструкции:
Корпус насоса: Чугун GJL 200 EN 1561
Проставочная коробка: Чугун GJL 200 EN 1561
Рабочее колесо: Чугун GJL 200 EN 1561
Вал: Хромоникелевая сталь 1.4305 EN 10088 (AISI 303)
Торцевое уплотнение : Углерод-Керамика-NBR (нитрильный каучук)

Данные электродвигателя:
n (об/мин): 2900
Pn (кВт): 15,00
Pn (л.с.): 20,00
Тип двигателя: АД (асинхронный двигатель)
Число фаз двигателя: 3~
Un (В): 400/690
fn (Гц): 50
Число полюсов двигателя: 2
In (A): 27,7 / 16
Класс изоляции: F
Режим работы: S1 (продолжительный)
Индекс энергоэффективности (IE): IE3-91,9
Степень защиты: IP 54

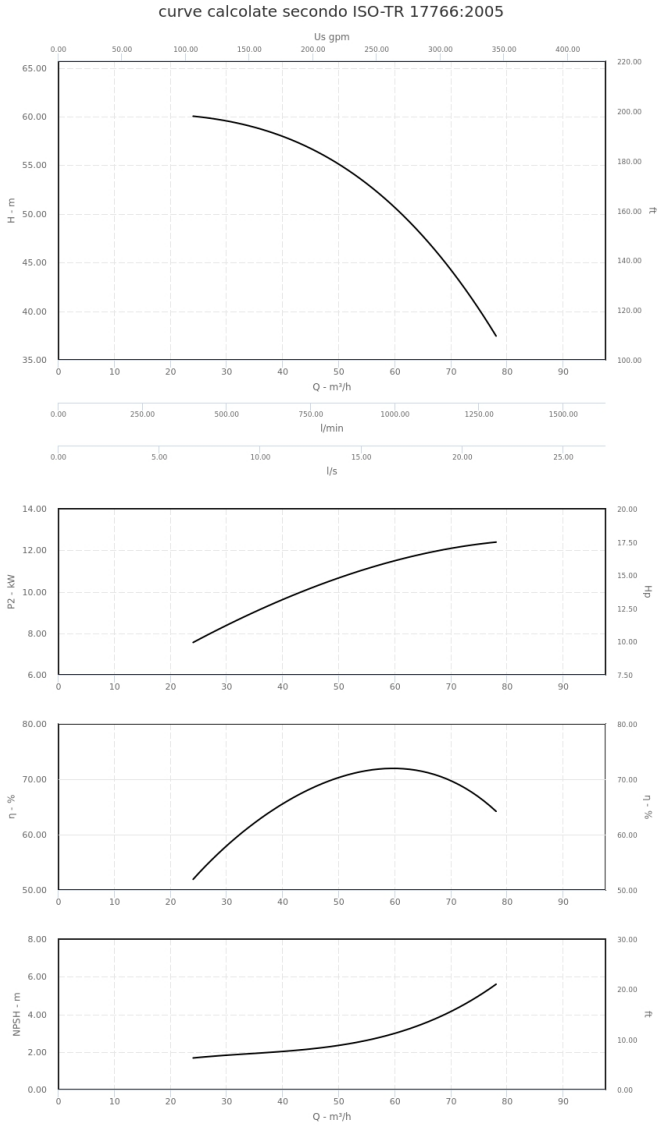

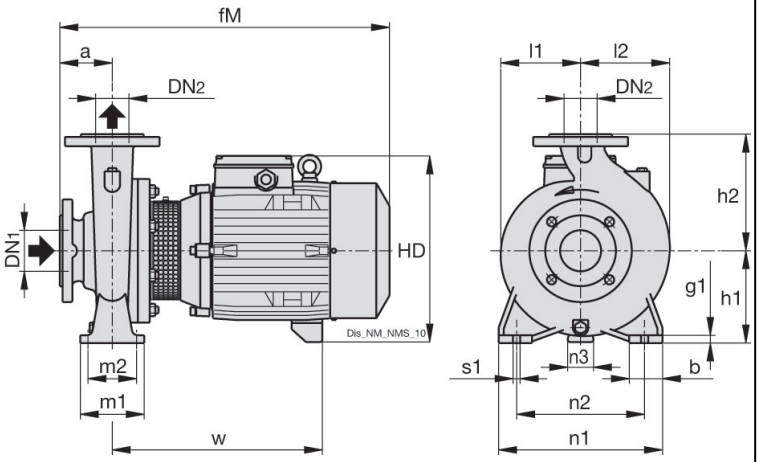

Размеры (mm)

a: 100.00 mm
b: 50.00 mm
fM: 714.00 mm
g1: 14.00 mm
h1: 160.00 mm
h2: 200.00 mm
l1: 142.00 mm
l2: 152.00 mm
m1: 100.00 mm
m2: 70.00 mm
n1: 265.00 mm
n2: 212.00 mm
n3: 31.00 mm
HD: 350.00 mm
w: 470.00 mm
dn1: 65
dn2: 50
s1: 14

Центробежные моноблочные насосы с фланцевыми соединениями 2- и 4-полюсные

NM, NMS

КОНСТРУКЦИЯ

NM, NM4: Моноблочные центробежные насосы; электродвигатель с удлиненным валом, напрямую соединенным с насосом, мощностью до 22 кВт (15 кВт для NM4).

NMS, NMS4: Моноблочные центробежные насосы, новая конструкция кронштейна для стандартных двигателей (конструкция с коротким валом) со встроенным упорным подшипником.

Номинальная частота вращения (50 Гц):

NM, NMS ? 2900 об/мин.

NM4, NMS4 ? 1450 об/мин.

Корпус насоса с осевым всасыванием и радиальным напорным патрубком сверху, основные размеры и характеристики соответствуют EN 733 с дополнительными типоразмерами для комплектации (NMS4 80/400).

N 40-250C: Исполнение с корпусом насоса и проставочной коробкой из чугуна.

BNM(5), BNM(5)4: Исполнение с корпусом насоса и проставочной коробкой/крышкой корпуса из бронзы.

Насосы поставляются полностью окрашенными.

Исполнение с частотным преобразователем (по запросу).

ОБЛАСТЬ ПРИМЕНЕНИЯ

Для чистых жидкостей без абразивных частиц, неагрессивных по отношению к материалам насоса (содержание твердых частиц до 0,2%).

Для систем водоснабжения.

Для систем отопления, кондиционирования, охлаждения и циркуляции.

Для гражданских и промышленных применений.

Для орошения.

УСЛОВИЯ ЭКСПЛУАТАЦИИ

Температура жидкости от -10 °C до +90 °C.

Температура окружающей среды до 40° C.

Максимально допустимая высота всасывания до 7 м.

Максимально допустимое рабочее давление до 16 бар (10 бар для NM 32/12; NM,NM4 32/16,20; NM,NM4 40/25; NM,NM4 50/20,25; NM4 65/31; NM,NM4
100/25; NM4 100/315,400; NM4 125/250 и бронзового исполнения).

Непрерывный режим работы (S1)