Code: 6040152300000
Description: NM 65/16D/B

Данные насоса:
H макс. (м): 24,30
H мин. (м): 16,30
Q мин. (м³/ч): 48,00
Q макс. (м³/ч): 120,00
Диаметр рабочего колеса (мм): 143,00
Количество рабочих колес: 1
Мин. температура жидкости (°C): -10,00 °C
Вес (кг): 70,50

Материалы конструкции:
Корпус насоса: Чугун GJL 200 EN 1561
Проставочная коробка: Чугун GJL 200 EN 1561
Рабочее колесо: Чугун GJL 200 EN 1561
Вал: Хромоникелевая сталь 1.4305 EN 10088 (AISI 303)
Торцевое уплотнение: Углерод-Керамика-NBR (нитрильный каучук)

Данные электродвигателя:
n (об/мин): 2900
Pn (кВт): 7,50
Pn (л.с.): 10,00
Тип двигателя: АД (асинхронный двигатель)
Число фаз двигателя: 3~
Un (В): 400/690
fn (Гц): 50
Число полюсов двигателя: 2
In (А): 14,3 / 8,3
Класс изоляции: F
Режим работы: S1 (продолжительный)
Индекс энергоэффективности (IE): IE3-90,1
Степень защиты: IP 54

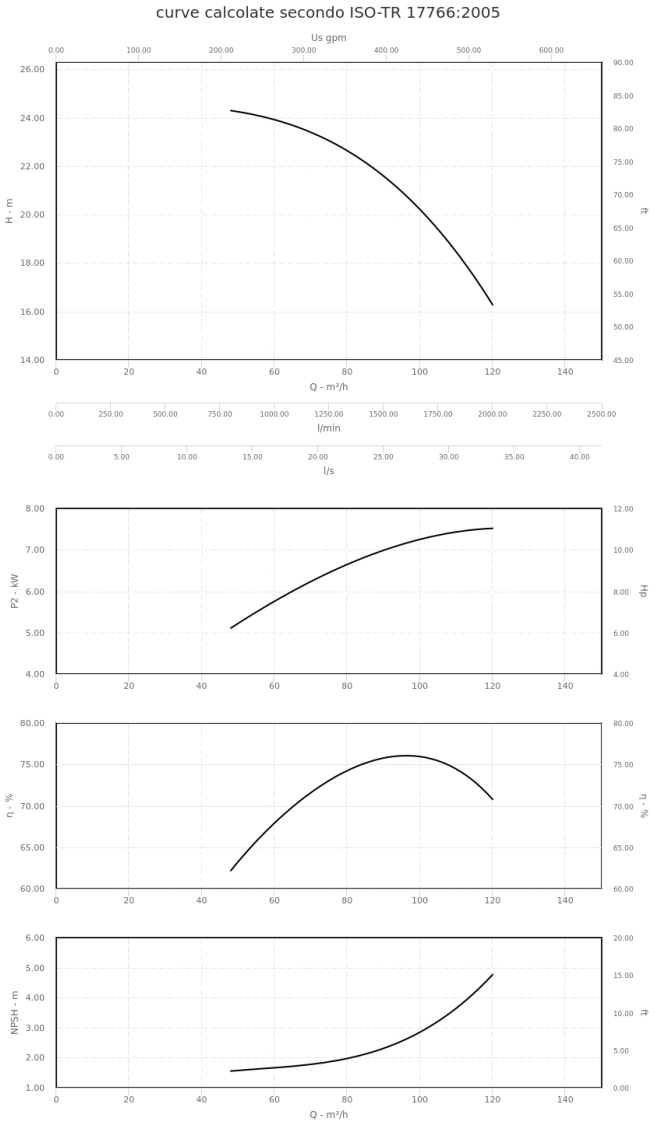

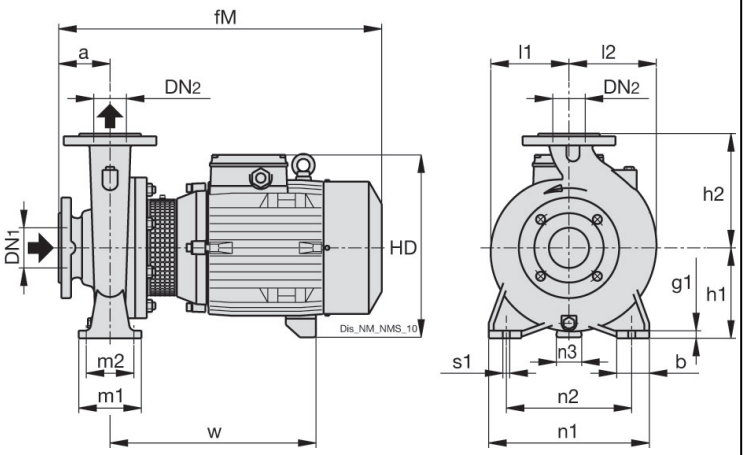

Размеры (mm)

a: 100.00 mm
b: 65.00 mm
fM: 559.00 mm
g1: 12.00 mm
h1: 160.00 mm
h2: 200.00 mm
l1: 140.00 mm
l2: 161.00 mm
m1: 125.00 mm
m2: 95.00 mm
n1: 280.00 mm
n2: 212.00 mm
n3: 34.00 mm
HD: 327.00 mm
w: 335.00 mm
dn1: 80
dn2: 65
s1: 14

Центробежные моноблочные насосы с фланцевыми соединениями 2- и 4-полюсные

NM, NMS

КОНСТРУКЦИЯ

NM, NM4: Моноблочные центробежные насосы; электродвигатель с удлиненным валом, напрямую соединенным с насосом, мощностью до 22 кВт (15 кВт для NM4).
NMS, NMS4: Моноблочные центробежные насосы, новая конструкция кронштейна для стандартных двигателей (конструкция с коротким валом) со встроенным упорным подшипником.
Номинальная частота вращения (50 Гц):
NM, NMS ? 2900 об/мин.
NM4, NMS4 ? 1450 об/мин.
Корпус насоса с осевым всасыванием и радиальным напорным патрубком сверху, основные размеры и характеристики соответствуют EN 733 с дополнительными типоразмерами для комплектации (NMS4 80/400).
N 40-250C: Исполнение с корпусом насоса и проставочной коробкой из чугуна.
BNM(5), BNM(5)4: Исполнение с корпусом насоса и проставочной коробкой/крышкой корпуса из бронзы.
Насосы поставляются полностью окрашенными.
Исполнение с частотным преобразователем (по запросу).

ОБЛАСТЬ ПРИМЕНЕНИЯ

Для чистых жидкостей без абразивных частиц, неагрессивных по отношению к материалам насоса (содержание твердых частиц до 0,2%).
Для систем водоснабжения.
Для систем отопления, кондиционирования, охлаждения и циркуляции.
Для гражданских и промышленных применений.
Для орошения.

УСЛОВИЯ ЭКСПЛУАТАЦИИ

Температура жидкости от -10 °C до +90 °C.
Температура окружающей среды до 40° C.
Максимально допустимая высота всасывания до 7 м.
Максимально допустимое рабочее давление до 16 бар (10 бар для NM 32/12; NM,NM4 32/16,20; NM,NM4 40/25; NM,NM4 50/20,25; NM4 65/31; NM,NM4
100/25; NM4 100/315,400; NM4 125/250 и бронзового исполнения).
Непрерывный режим работы (S1)