ТЕРМОКРАФТ
Согрей Себя

КОТЕЛ ОТОПИТЕЛЬНЫЙ

ZEUS

РУКОВОДСТВО ПО ЭКСПЛУАТАЦИИ

Подробное изучение настоящего руководства до монтажа изделия является ОБЯЗАТЕЛЬНЫМ!
Сохраняйте данное руководство в течение всего гарантийного срока!

Уважаемый Покупатель!

Благодарим Вас за покупку отопительного котла ZEUS !

Настоятельно рекомендуем ознакомиться с условиями, изложенными в данном руководстве.

Твердотопливные стальные котлы ZEUS предназначены для отопления индивидуальных жилых домов и зданий коммунально-бытового назначения, оборудованных системами водяного отопления с естественной или принудительной циркуляцией.

Особенностями данного котла являются небольшие габаритные размеры, экономичность, надежность, простота обслуживания и эксплуатации, автоматическая регулировка мощности прямодействующим регулятором тяги.

Благодаря продуманной конструкции котлы ZEUS обеспечивают нагрев воздуха в помещениях площадью от 100м² до 450м².

Различная производительность котлов ZEUS позволяет подобрать модель с такой мощностью, которая гарантирует самую высокую эффективность и наиболее экономичную работу в Вашем доме.

Котлы ZEUS прошли обязательную сертификацию и имеют международный сертификат соответствия.

! Внимание!

Наладку, подбор и установку комплектующего оборудования, сервисное обслуживание котла, а также запуск в эксплуатацию котла должны выполнять квалифицированные и опытные специалисты, имеющие разрешение (лицензию) на монтаж и обслуживание котлов данного типа, которые делают отметку в Акте пуско-наладочных работ данного руководства. Самостоятельный запуск котла запрещен! При нарушении данного требования Производитель снимает с себя гарантийные обязательства.

Российская производственная компания «Термокрафт» продолжает вести работу по усовершенствованию конструкции и внешнему оформлению котлов ZEUS , поэтому в "Руководстве по эксплуатации" могут быть не отражены некоторые произошедшие изменения.

СОДЕРЖАНИЕ

1 Устройство и работа котла **4**

2 Технические характеристики **5**

3 Монтаж котла **6**

4 Пуск отопительной установки **10**

4.1. Настройка регулятора тяги **10**

4.2. Использование угля **10**

4.3. Розжиг котла **10**

4.4. Удаление спекшегося шлака **11**

4.5. Дозагрузка топлива **12**

5 Техническое обслуживание **13**

6 Меры безопасности **14**

7 Хранение **14**

8 Комплектация котла..... **14**

9 Транспортирование **14**

10 Утилизация **14**

11 Гарантийные обязательства **15**

11.1. Свидетельство о приемке **16**

11.2. Сведения о продаже **16**

11.3. Акт пуско-наладочных работ **17**

11.4. Талон гарантийного ремонта **18**

12 Сертификат соответствия **19**

УСТРОЙСТВО КОТЛА

Принцип действия котла основан на передаче тепловой энергии, высвобождаемой при сжигании топлива, теплоносителю системы отопления.

Горение топлива происходит в топке внутри корпуса. Теплонагруженные части корпуса котла ZEUS выполнены из котловой стали толщиной 4мм ГОСТ 5520-79. Корпус котла покрыт термостойкой эмалью, выдерживающей температуру до 800°С.

Наружные поверхности котла облицованы теплоизолирующим материалом, на основе базальтового волокна и защитно-декоративными панелями, которые снижают инфракрасное излучение и предохраняют владельца котла от контакта с горячими поверхностями корпуса.

Нижняя растопочная дверца с термостойким уплотнителем удобна для розжига дров и удаления золы. Зольная камера с вместительным зольным ящиком удобна при чистке котла, а также увеличивает пожаробезопасность.

Для загрузки топлива в котел используется верхняя передняя дверца.

Верхняя задняя крышка используется при чистке котла.

! Необходимо производить чистку внутренних поверхностей котла и в особенности теплообменника один раз в 7-10 дней, т.к. скапливающаяся сажа на поверхностях котла снижает его КПД и мощность, а также способствует ухудшению тяги.

Регулятор тяги, управляя заслонкой подачи первичного воздуха, позволяет точно регулировать подачу воздуха в зону горения.

Стандартную колосниковую решетку, расположенную в камере сгорания котла, легко чистить, используя при этом механизм очистки, и можно заменить в любой удобный момент.

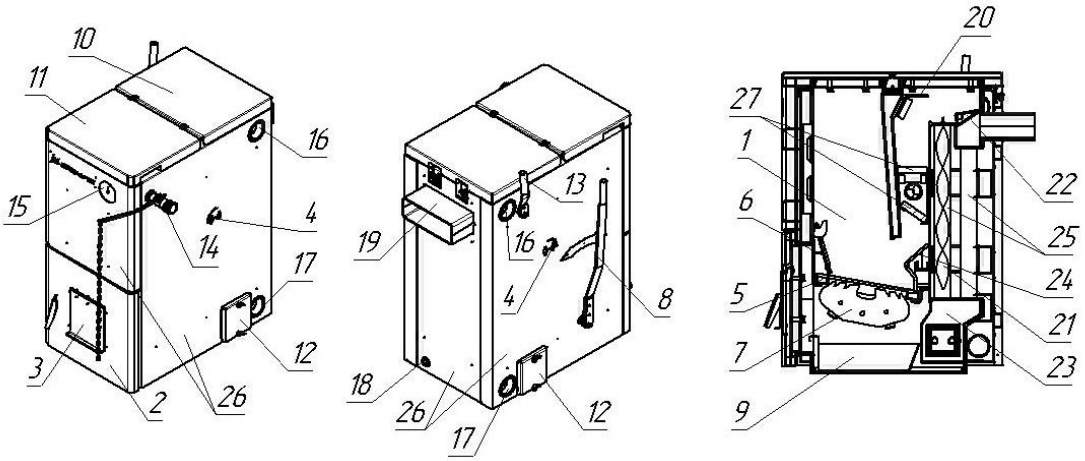

Рис. 1 Устройство котла ZEUS

1 – корпус котла, 2 – дверца зольной камеры, 3 – заслонка подачи первичного и вторичного воздуха, 4 – заслонка подачи третичного воздуха, 5 – колосниковая решетка, 6 – передняя колосниковая решетка, 7 – механизм очистки решетки, 8 – рычаг механизм очистки решетки, 9 – зольный ящик, 10 – загрузочная дверца, 11 – дверца чистки теплообменника котла, 12 – дверцы удаления сажи из корпуса теплообменника, 13 – ручка управления заслонкой прямого хода, 14 – регулятор горения, 15 – термоманометр, 16 – фланец подающей линии, 17 – фланец обратной линии, 18 – фланец подключения крана залива и слива воды, 19 – патрубок подключения дымохода, 20 – отбойник пламени, 21 – завихрители, 22 – заслонка прямого хода, 23 – камера чистки теплообменника, 24 – подогреватель вторичного воздуха, 25 – трубчатый теплообменник, 26 – защитно-декоративные панели котла, 27 – шамотные кирпичи.

Температуру воды и давление в котле показывает **встроенный в корпус котла термоманометр**, объединяющий в себе деформационный манометр и биметаллический термометр.

Блок тэнов позволяет, оставлять отопительный котел на долгое время, он сам автоматически включится и будет поддерживать положительную температуру воды, что не приведет к замерзанию отопительной системы. Также блок тэнов может использоваться и при горении топлива в котле. Для автоматического режима работы блока тэнов дополнительно приобретается панель управления электротэнами.

Корпус котла имеет внутри частичную шамотную обмуровку.

ТЕХНИЧЕСКИЕ ХАРАКТЕРИСТИКИ

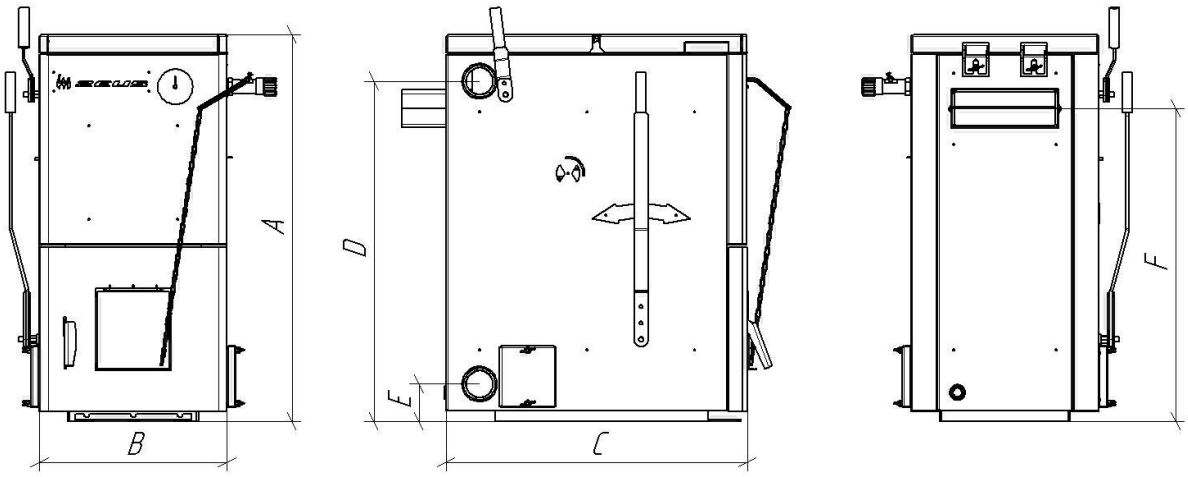

Рис. 2 Основные размеры котла

Таблица 1 Основные размеры и технические характеристики котлов:

Модель котла	**ZEUS 12**	**ZEUS 16**	**ZEUS 20**	**ZEUS 24**	**ZEUS 32**	**ZEUS 45**
Теплопроизводительность, кВт	12	16	20	24	32	45
Площадь отапливаемых помещений высотой до 2,7м, м2	120	160	200	240	320	450
КПД, %	86	86	86	86	86	86
Греющие поверхности котла, м2	1	1,2	1,4	1,7	2,4	3
Объем загрузочной камеры, л	26	29	40	45	52	70
Объем воды, л	46	48	60	62	80	100
Высота котла А, мм	825	875	875	925	925	975
Ширина котла В, мм	400	400	500	500	550	650
Глубина котла С, мм	645	645	645	645	705	705
Масса котла, кг	175	185	235	250	290	330
Сечение загрузочного люка, мм	200x270	200x270	200x370	200x370	200x420	200x520
Высота фланца подающей линии D, мм	727	777	777	827	827	877
Высота фланца обратной линии E, мм	80	80	80	80	80	80
Высота подключения дымохода F, мм	668	718	718	768	768	818
Сечение дымоходного канала, мм	225x80	225x80	250x80	250x80	280x80	320x80
Диаметр дымохода, мм	150	150	150/180	150/180	180/200	180/200
Высота дымохода не менее, м	7	8	11/8	12/9	12/10	16/12
Номинальное рабочее давление воды в котле, бар	1,5					
Макс. рабочее давление воды в котле, бар	2					
Макс. температура воды на выходе, °С	95					
Номинальная температура оборотной воды*, °С	60-90					
Температура дымовых газов, °С	100-250					
Подключения отопительного контура	G 2"					
Основное топливо**	Каменный уголь					
Дополнительное топливо	Дрова					
Мощность блока ТЭНов, до кВт**	6	6	6	9	12	12
Напряжение питания ТЭНов, В	220/380	220/380	220/380	380	380	380

** Рекомендуемая температура оборотной воды после выхода котла на режим. При понижении температуры происходит интенсивное оседание сажи на внутренних поверхностях котла. При повышении температуры возникает опасность закипания воды в котле.*

*** Запрещается использовать уголь с теплотворной способностью свыше 6500ккал/кг (кокс и антрацит). Также запрещается использовать бурый уголь. При нарушении данного требования гарантия на котел не распространяется.*

**** Панель управления блоком ТЭНов поставляется отдельно.*

МОНТАЖ КОТЛА

Твердотопливные стальные котлы ZEUS предназначены для отопления индивидуальных жилых домов и зданий коммунально-бытового назначения, оборудованных системами водяного отопления с естественной или принудительной циркуляцией

Перед началом монтажа распаковать котёл, установить на постоянное место, смонтировать комплектующие изделия в соответствии с комплектацией модели котла.

! При установке котла на пол из горючих материалов под котлом и перед ним на 0,5 м предварительно устанавливается огнезащитная прокладка, состоящая из стального листа на слое картона асбестового, пропитанного глиняным раствором.

Для предотвращения утечек при работе котла перед пуском в эксплуатацию его необходимо проверить на герметичность. Опрессуйте котел, отключенный от системы отопления, давлением в 1,3 раза больше, чем допустимое рабочее давление.

Во избежание повреждения котла из-за напряжения материала, возникающего вследствие разницы температур, заполняете систему только в холодном состоянии (температура подающей линии не должна превышать 40°С). В процессе заполнения необходимо выпускать воздух из системы отопления.

Если котел и система отопления незащищены от замерзания, то рекомендуется заполнить систему антифризом с низкой точкой замерзания и антикоррозионными добавками.

! Котел, находившийся в работе, ОБМЕНУ по гарантии не подлежит.

Необходимо обеспечить достаточное поступление свежего воздуха через отверстия вентиляции в стенах помещения, где установлен котел. Из-за недостатка воздуха для сгорания топлива возможно засмаливание и образование полукоксового газа.

! Не устанавливайте запорную арматуру до расширительного бака в открытых системах отопления и до предохранительного клапана в закрытых системах. При нарушении данного требования гарантия на котел не распространяется.

! При монтаже системы отопления и эксплуатации котла не допускается превышать максимальное рабочее давление выше 1,5 бар. При нарушении данного требования гарантия на котел не распространяется.

! В замкнутой системе необходима обязательная установка предохранительных устройств, рассчитанных на давление 1,5 бара, и приборов контроля давления, а также автоматических воздушных клапанов. При нарушении данного требования гарантия на котел не распространяется.

! При эксплуатации котла не допускается повышение температуры котловой воды выше 95°С.

! Площадь теплосъема системы отопления должна соответствовать мощности котла. Не уменьшайте количество радиаторов, это может привести к превышению температурного режима.

Для уменьшения образования конденсата от продуктов сгорания и для продления срока службы котла рекомендуется обеспечить повышение температуры обратной линии, что препятствует охлаждению воды в контуре отопления ниже 65°С (точка росы продуктов сгорания).

Гидравлические подключения котла необходимо выполнить по одной из приведенных в данном руководстве схем.

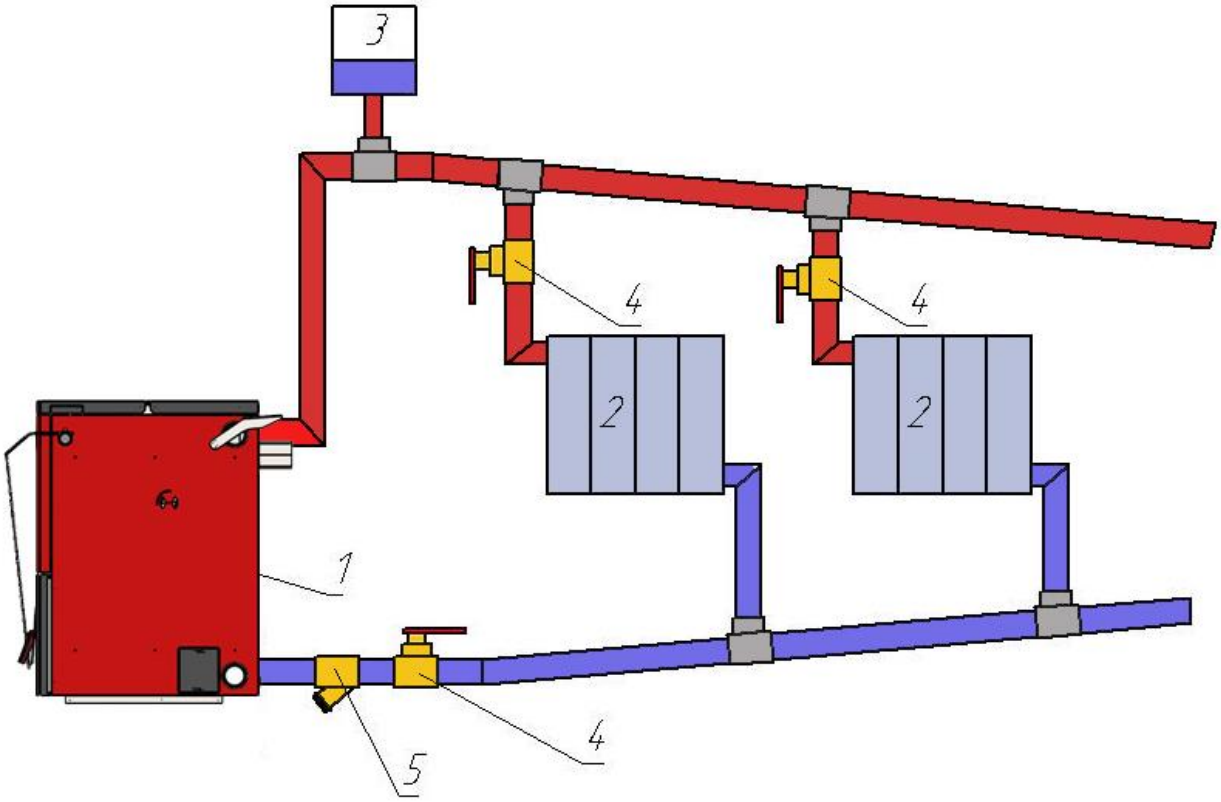

Рис. 3 Схема подключения котла к открытой системе с естественной циркуляцией теплоносителя.
1 – котел, 2 – радиатор отопления, 3- расширительный бак, 4 – кран шаровой, 5 – сетчатый фильтр.

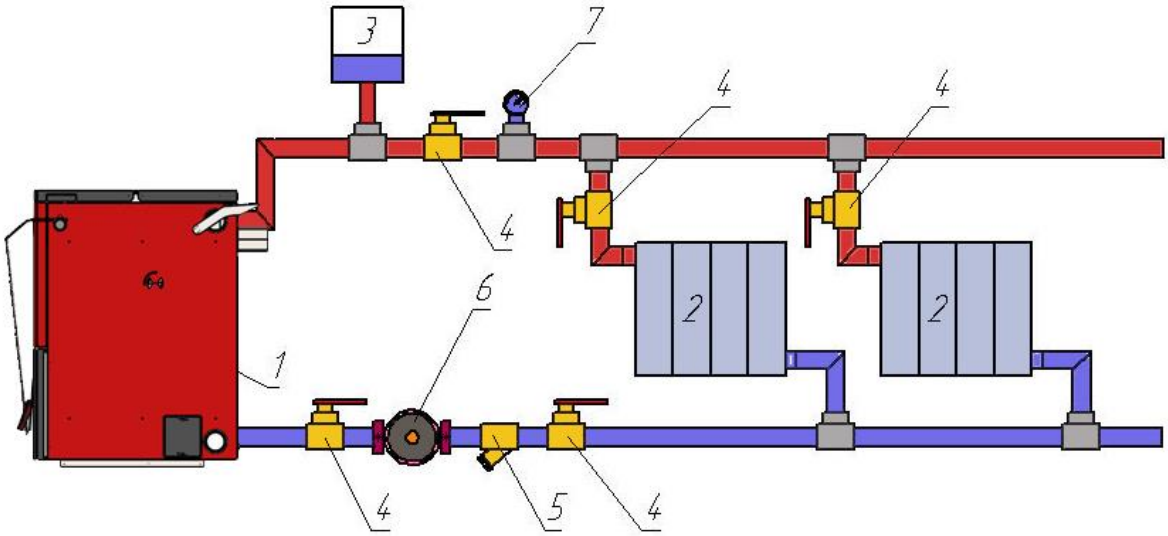

Рис. 4 Схема подключения котла к двухтрубной открытой системе с принудительной циркуляцией теплоносителя
1 – котел, 2 – радиатор отопления, 3- расширительный бак, 4 – кран шаровой, 5 – сетчатый фильтр, 6 – циркуляционный насос, 7 – прибор учета давления.

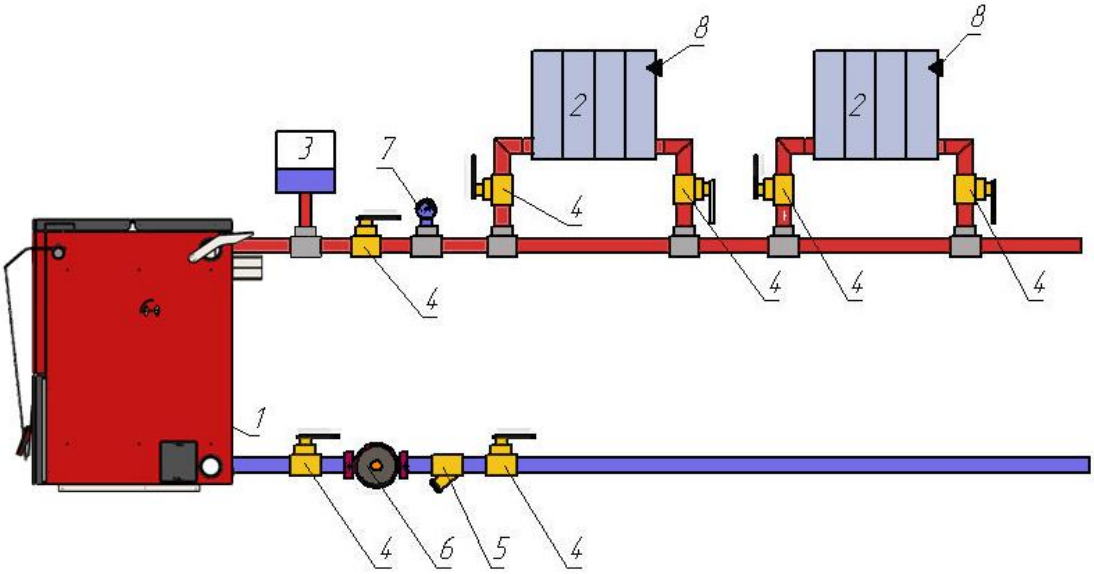

Рис. 5 Схема подключения котла к однотрубной открытой системе с принудительной циркуляцией теплоносителя

1 – котел, 2 – радиатор отопления, 3- расширительный бак, 4 – кран шаровой, 5 – сетчатый фильтр, 6 – циркуляционный насос, 7 – прибор учета давления, 8 – кран для спуска воздуха.

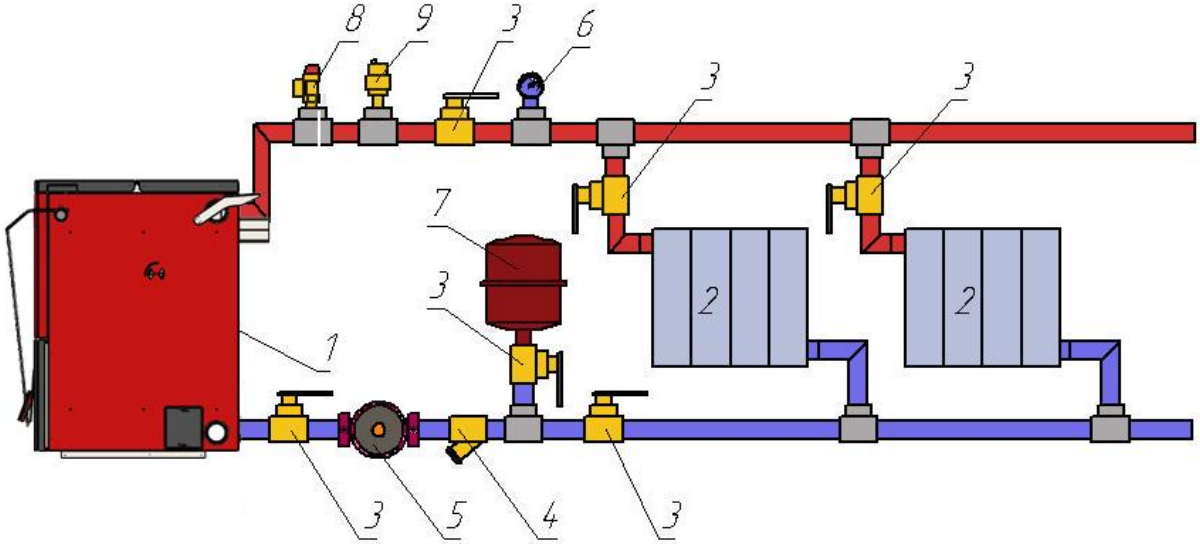

Рис. 6 Схема подключения котла к двухтрубной закрытой системе с принудительной циркуляцией теплоносителя

1 – котел, 2 – радиатор отопления, 3- кран шаровой, 4 – сетчатый фильтр, 5 – циркуляционный насос, 6 – прибор учета давления, 7 – расширительный бак мембранного типа, 8 – предохранительный клапан 1,5бар, 9 – автоматический воздушный клапан.

Монтаж системы отопления, дымохода должны выполнять квалифицированные специалисты, имеющие лицензию на проведение соответствующих работ.

Установка котла и монтаж дымовой трубы должны производиться в соответствии со СП 7.13130.2009 г.

Расстояния безопасности от котла до возгораемых материалов не менее: 500 мм, между верхом котла и потолком 1200 мм, а до противоположной стены 1250 мм.

Для монтажа твердотопливного котла рекомендуется использовать тонкостенные дымовые трубы из нержавеющей стали. Наилучшим решением является установка готовых модулей трубы с термоизоляцией типа - сэндвич.

Высоту дымовых труб, размещаемых на расстоянии равном или большем высоты сплошной конструкции, выступающей над кровлей, следует принимать:
- не менее 500 мм над коньком кровли - при расположении трубы от него на расстоянии до 1,5 м;
- не ниже конька кровли или парапета - при расположении трубы от него на расстоянии от 1,5 до 3 м;
- не ниже линии, проведённой от конька вниз под углом 10° к горизонту - при расположении трубы от него на расстоянии более 3 м.

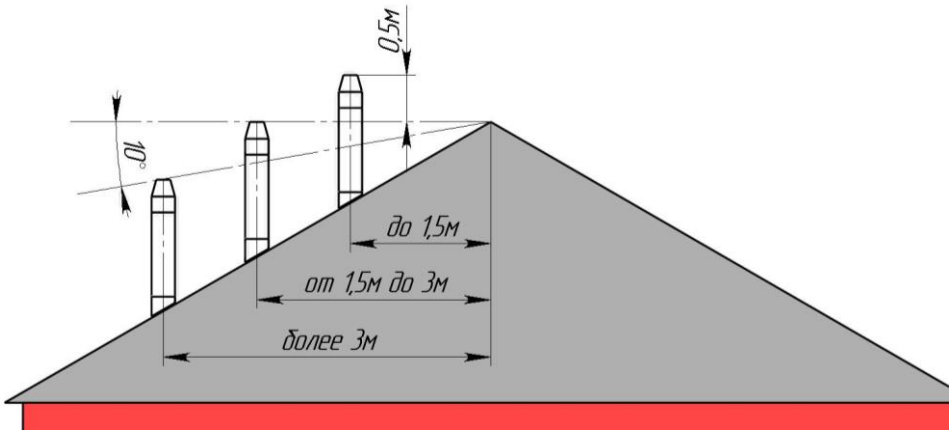

Рис. 7. Высота дымохода.

Данные по высоте дымохода, указанные в табл. 1 и на рис. 7, являются только ориентировочными значениями. Тяга зависит от диаметра, высоты, шероховатости поверхности дымовой трубы и разницы температур между сжигаемым топливом и наружным воздухом. А также зависит от расположения зоны ветрового подпора. Поэтому, обязательно поручите проведение точного расчета дымовой трубы специалисту по системам отвода дымовых газов.

Таблица 2. Потребность котлов различной мощности в воздухе:

Мощность котла, кВт	12	16	20	24	32	45
Vвозд, $м^3$/час	20	25	35	40	52	70

Из-за недостатка воздуха в помещении, где установлен котел, для сгорания топлива, возможно засмаливание поверхностей котла, а также образование полукоксового газа.

Для уменьшения образования конденсата от продуктов сгорания и для продления срока службы котла мы рекомендуем обеспечить повышение температуры обратной линии, что препятствует охлаждению воды в контуре отопления ниже 65°С (точка росы продуктов сгорания).

Корпус котла внутри имеет частичную обмуровку из шамотного кирпича.

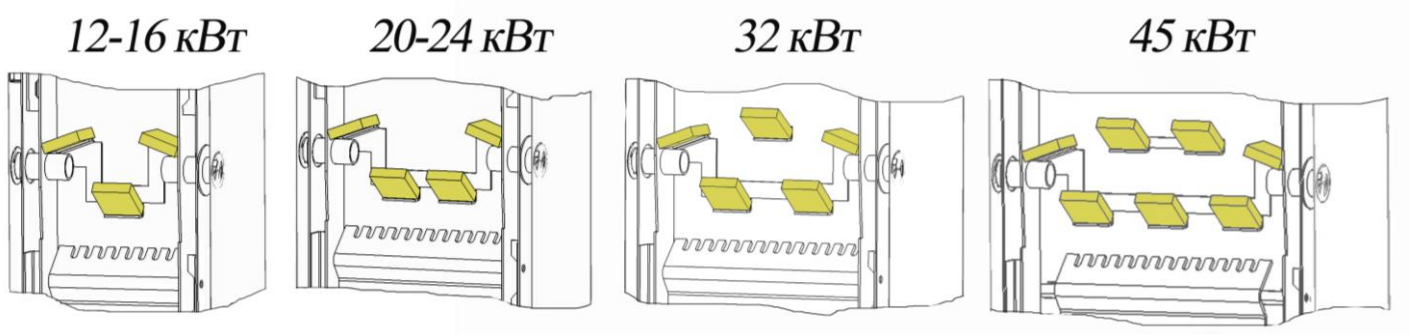

Рис. 8 Схема укладки шамотных кирпичей.

ПУСК ОТОПИТЕЛЬНОЙ УСТАНОВКИ

Для пуска установки в эксплуатацию нужно создать необходимое нормальное рабочее давление, минимум 1 бар избыточного давления (относится к закрытым установкам). В открытых установках максимальный уровень воды в выравнивающем баке находится на 25м над днищем котла.

Для автоматической регулировки подачи воздуха необходимо **настроить регулятор тяги:**

1. Установить на регуляторе горения 85°С (по ближайшей шкале к котлу). Регулятор тяги при этом должен быть установлен зажимным винтом вверх.
2. Растопить котел с открытой дверцей зольной камеры, для более быстрого набора температуры воды.
3. При достижении температуры котловой воды 85°С закрепить цепь на заслонке первичного воздуха, при этом заслонка должна быть полностью закрыта, а цепь должна быть немного свободной.

! Не закрывайте верхний зазор между заслонкой первичного воздуха и зольной дверцей, так как при этом не происходит полного сгорания топлива и на поверхностях нагрева котла образуется смола.

Перед первой растопкой котла не забудьте удалить все дополнительные принадлежности из зольника и камеры сгорания котла. В результате нагрева термостойкой эмали, которая достигает своей окончательной устойчивости только после первого нагрева, появится запах, исчезающий через несколько часов.

! Розжиг котла допускается только после заполнения системы отопления водой. При нарушении данного требования гарантия на котел не распространяется.

! **Запрещается использовать уголь с теплотворной способностью свыше 6500ккал/кг (кокс и антрацит). Также запрещается использовать бурый уголь. При нарушении данного требования гарантия на котел не распространяется.**

Перед растопкой проверить наличие тяги по отклонению огня спички поднесенной к поддувалу. При отсутствии тяги допускается ее провоцировать введением факела в дымоход с открытой заслонкой прямого хода.

! **Внимание!**
Отсутствие тяги или обратная тяга на холодной трубе являются препятствием для использования котла на режимах длительного горения.

Для розжига котла необходимо открыть заслонку прямого хода и закрыть заслонки подачи третичного воздуха, расположенные на боковых панелях котла.

Растопить котёл сухими дровами, загрузив их в камеру сгорания через загрузочную дверцу (розжиг дров производить через дверцу зольника). После возгорания дров, когда горящие угли покроют всю колосниковую решетку, загрузить уголь. Рекомендуемые размеры кусков угля не должны быть менее 20мм и превышать 50 мм. Загрузку угля производить не выше верхней кромки переднего теплообменника, не оставляя надолго открытой загрузочную дверцу, чтобы не допустить прорыва большого количества холодного воздуха в топку.

После этого необходимо установить регулятор тяги на нужную температуру, закрыть заслонку прямого хода и отрегулировать по пламени подачу третичного воздуха.

Первичный и вторичный воздух засасываются через регулируемую воздушную заслонку дверцы зольной камеры. Вторичный воздух подводится в топочную камеру через подогреватель, расположенный на теплообменнике. Подача третичного воздуха через регулируемые отверстия в боковых стенках котла способствуют лучшему горению. Их размер зависит от применяемого топлива и теплопроизводительности (примерно 5-10мм). Но они никогда не должны быть менее 5мм.

Качество горения зависит от правильной настройки подачи третичного воздуха в топочную камеру. Количество подаваемого воздуха можно регулировать открытием или закрытием заслонок в соответствии с применяемым топливом. Правильное количество третичного воздуха достигнуто при желтом или светло-красном пламени. При его недостаточном количестве пламя темно-красное с черными краями. При избыточном количестве третичного воздуха пламя короткое, белое или фиолетовое.

При необходимости силу тяги можно изменить поворотом шибера, расположенным на переходнике дымохода (в комплект поставки не входит).

Температура воды и давление в котле контролируются по термоманометру, расположенному на передней панели котла.

При ограничении интенсивности горения рекомендуем следить за температурой дымовой трубы, которая не должна быть ниже 120-150°С, что гарантирует отсутствие отложения битумов на поверхности трубы и поддержание естественной устойчивой тяги. Для этой цели рекомендуется установить в дымовую трубу термометр с интервалом измеряемых температур до 450°С.

Равномерное и полное сгорание угля, а также удаление шлака через колосниковую решётку обеспечить периодической шуровкой топлива путем качания рычага механизма очистки.

Удаление спекшегося шлака возможно производить через дверцу зольной камеры котла. Для этого необходимо открыть дверцу, вытащить зольный ящик из зольной камеры в такое положение, чтобы в него было удобно скидывать шлак, после этого приподнять переднюю колосниковую решетку (для этого можно использовать шлакорез, входящий в комплект котла) открыв тем самым окно для удаления шлака.

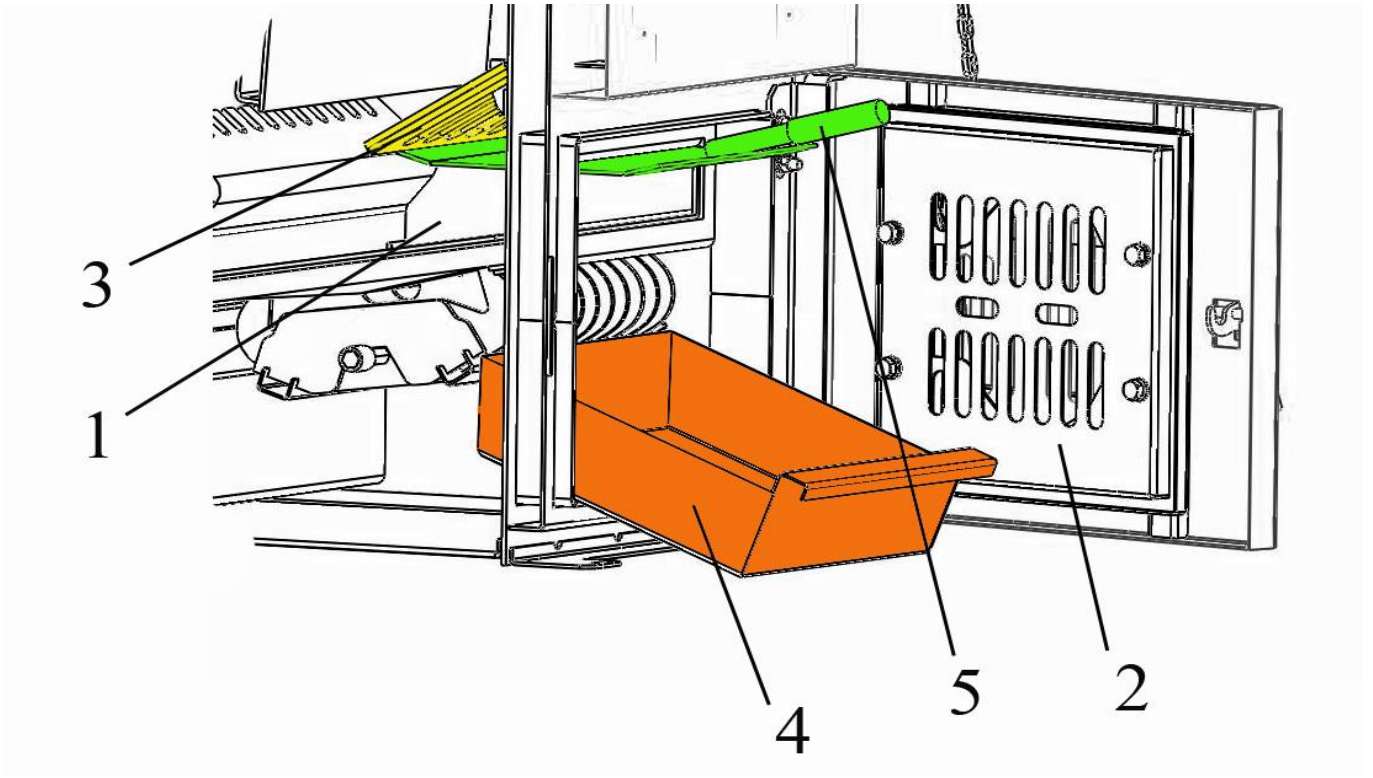

Рис. 9 Удаление спекшегося шлака

1 – камера горения котла, 2 – дверца зольной камеры, 3 – передняя колосниковая решетка, 4 – зольный ящик, 5 – шлакорез.

Не выгребайте шлак из котла руками, так как он может оказаться горячим. Используйте для этих целей кочергу.

Шлакорез также можно использовать для подрезания шлака спекшегося с нижней колосниковой решеткой.

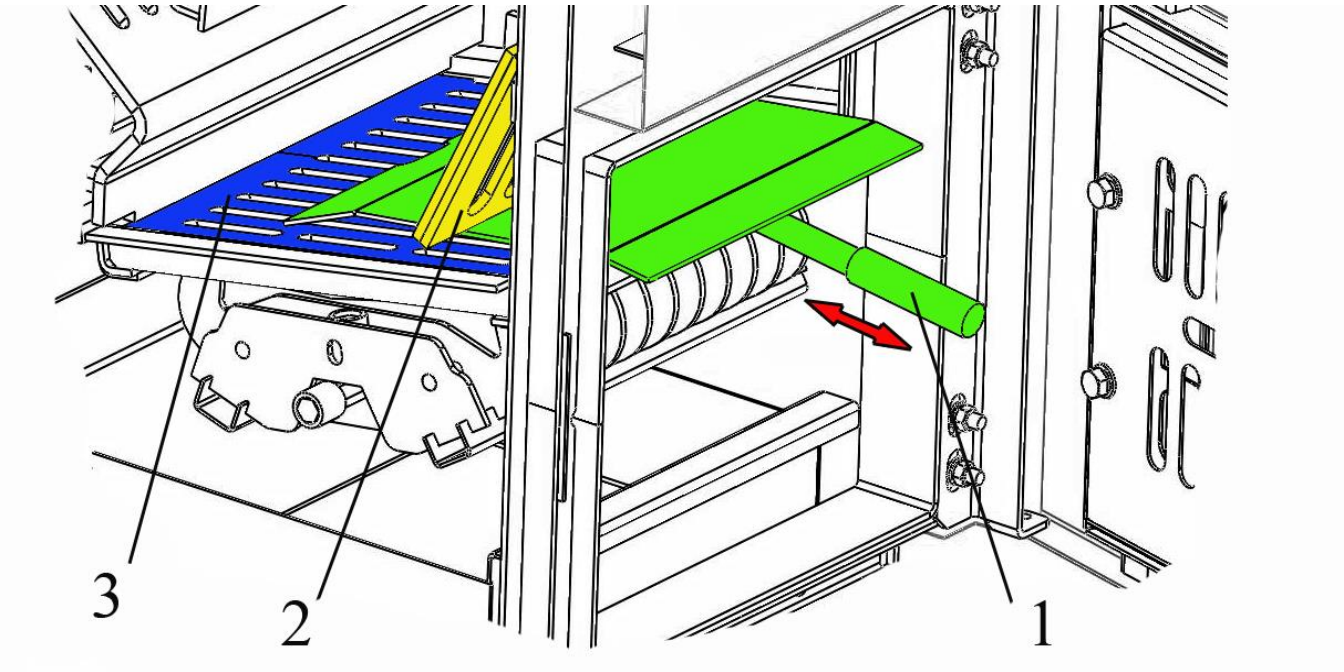

Рис. 10 Подрезание шлака

1 – шлакорез, 2 – передняя колосниковая решетка, 3 – нижняя колосниковая решетка.

.

! Будьте осторожны. Не выгребайте шлак из котла руками, так как он может оказаться горячим. Используйте для этих целей обычную кочергу.

После очистки камеры сгорания от золы необходимо очистить ящик зольника. Переполнение ящика зольника может привести к перегреву колосника и деформации механизма очистки, а также не полному выгоранию закладки топлива. Своевременно производите очистку зольного ящика, чтобы избежать этого.

При дозагрузке топлива необходимо:

- установить терморегулятор тяги на температуру 30°С, для того чтобы закрылась заслонка подачи первичного воздуха.
- открыть заслонку прямого хода для увеличения тяги и снижения выхода дыма в помещение.
- закрыть заслонки третичного воздуха.
- немного приоткрыть загрузочную дверцу на 20-30сек. для вытяжки дыма скопившегося в камере загрузки через дымовую трубу.
- затем полностью открыть загрузочную дверцу. Разрыхлить угли кочергой и заполнить загрузочную камеру до верхней кромки переднего теплообменника.
- закрыть загрузочную дверцу и заслонку прямого хода.
- установить регулятор тяги на нужное значение и отрегулировать подачу третичного воздуха.

Не устанавливайте на регуляторе тяги температуру ниже 65°С, так как при слишком низкой отопительной нагрузке на поверхностях нагрева может возникнуть конденсат. Конденсат стекает вниз и попадает в зольную камеру котла и теплообменника.

Возникновение конденсата в загрузочной камере указывает на повышенное содержание влаги в топливе. В этом случае конденсат может возникнуть при температуре котла выше 65 °С.

! Низкая мощность и пониженные температуры, а также неправильно отрегулированный процесс горения (недостаток третичного воздуха) способствуют смолообразованию.

ТЕХНИЧЕСКОЕ ОБСЛУЖИВАНИЕ

При эксплуатации системы необходимо поддерживать уровень воды.

Котёл, система циркуляции воды, дымоходы должны проходить профилактический осмотр не реже одного раза в год, в том числе перед началом отопительного сезона.

При отключении котла и прекращении работы в зимнее время воду из системы отопления требуется слить. Замерзание воды в котле может привести к выходу его из строя.

Необходимо производить чистку внутренних поверхностей котла и в особенности теплообменника один раз в неделю, так как скапливающаяся сажа на поверхностях котла снижает его КПД и мощность.

Во время чистки необходимо убирать шамотные кирпичи, чтобы не повредить их. После чистки необходимо установить их на место.

Смолу, образующуюся при неправильно отрегулированном процессе горения – при недостатке третичного воздуха или при низкой мощности котла можно удалить только в теплом состоянии.

При возникновении неисправности попытайтесь ее устранить или сообщите об этом специалисту отопительной фирмы. Лица, эксплуатирующие котел, могут проводить только простую замену колосниковой решетки и уплотнений дверец.

Таблица 3 Возможные неисправности и методы их устранения

Возможные неисправности	Причина неисправностей	Метод устранения	Кто устраняет
Термоманометр показывает заниженную температуру воды	Загрязнен датчик термометра	Спустить воду из системы, выкрутить датчик, очистить и закрутить обратно. Залить воду в систему	Владелец котла
Температура воды в котле 95 °С, а отопительные радиаторы холодные	Утечка воды в системе. Воздух в отопительной системе. Слишком большое гидравлическое сопротивление	Пополнить систему водой. Проверить соблюдение уклонов в отопительной системе, работу циркулярного насоса	Владелец котла
Течь котла по резьбовым соединениям	Неплотности в резьбовых соединениях штуцеров: термоманометра, патрубка входа воды, патрубка выхода воды, блока ТЭНов	Перебрать резьбовые соединения	Владелец котла
Мощность котла слишком мала	Плохо закрыты крышки чистки теплообменника, верхняя крышка или загрузочная дверца	Проверить уплотнения крышек, выровнять их или заменить.	Владелец котла
	Недостаточная тяга	Увеличить высоту дымовой трубы	
	Теплотворная способность топлива слишком мала	Использовать топливо с более высокой теплотворной способностью	
Течь корпуса котла	Прогар металла, разрывы, трещины по сварке	Капитальный ремонт специализированным предприятием или заводом-изготовителем	Лицензированные специалисты или завод-изготовитель
Вода в зольном ящике	Образующийся конденсат	Утеплить дымовую трубу	Владелец котла

МЕРЫ БЕЗОПАСНОСТИ

Котёл соответствует всем требованиям, обеспечивающим безопасность жизни, здоровья потребителя и, при условии выполнения всех требований к установке и эксплуатации котла, обеспечивает предотвращение нанесения вреда имуществу потребителя.

При заполнении системы тосолом или другим антифризом требуется обеспечить гарантированную герметичность всей системы отопления, так как этиленгликоль, входящий в их состав, ядовит и летуч. Для сборки такой системы отопления требуется специальная квалификация персонала и специальные комплектующие системы отопления. Например: при сборке такой системы нельзя использовать намотку льна и чугунные секционные радиаторы, негерметичные расширительные баки. Недопустимо наличие следов влаги на соединениях или сварных швах, а котёл и расширительный бак должны быть вынесены в нежилое помещение.

ХРАНЕНИЕ

Хранить котёл в сухом помещении. Не допускать попадания атмосферных осадков.
Срок хранения изделия в условиях хранения 4 по ГОСТ 15150— 1 год.

КОМПЛЕКТАЦИЯ КОТЛА

Руководство по эксплуатации ……....	1 шт.
Котел в сборе…….....	1 шт.
Комплект колосников……...	1 шт.
Ящик зольника……..	1 шт.
Кран для залива/слива воды……...	1 шт.
Блок ТЭНБ…….....	1 шт.
Заглушка G 2”……...	1 шт.
Регулятор тяги……...	1 шт.
Шамотный камень……...	1 компл.
Цепь…….....	1 шт.
Термоманометр…….....	1 шт.
Шлакорез ……..	1 шт.

ТРАНСПОРТИРОВАНИЕ

Отопительный котел необходимо транспортировать до места установки в заводской упаковке на паллете только в вертикальном положении. Допускается транспортирование котла любым видом транспорта в вертикальном положении не более чем в два яруса. При необходимости закрепить котел ленточными стропами.

! Завод изготовитель не несет ответственности за целостность изделия при несоблюдении данного требования. При нарушении данного требования гарантия на котел не распространяется.

УТИЛИЗАЦИЯ

Перед утилизацией очистить наружные и внутренние поверхности котла от загрязнений.
Производить утилизацию по правилам утилизации лома чёрного металла.

ГАРАНТИЙНЫЕ ОБЯЗАТЕЛЬСТВА

Гарантийный срок службы котла **18 месяцев** со дня продажи через торговую сеть. Срок службы котла — 10 лет.

При отсутствии в настоящем руководстве даты продажи и штампа торговой организации гарантийный срок исчисляется с даты выпуска изделия.

Условия вступления в силу гарантийных обязательств:

- ✓ Отопительный котел необходимо транспортировать до места установки в заводской упаковке на паллете в вертикальном положении.
- ✓ Обязательна установка предохранительных устройств и приборов контроля давления.
- ✓ Все работы по монтажу котла, подбору и установке комплектующего оборудования котла и системы отопления в целом должны проводиться квалифицированными специалистами, имеющими разрешение на монтаж отопительных систем.
- ✓ Соблюдены все условия по монтажу и эксплуатации котла, отраженные в данном руководстве.
- ✓ Обязательным условием предоставления заводской гарантии является заполнение всех разделов акта пуско-наладочных работ монтажной организацией.

Гарантия не распространяется, если:

- ✓ Не выполнены условия вступления в силу гарантийных обязательств;
- ✓ Монтаж или техническое обслуживание котла производились с нарушением инструкций по монтажу,
- ✓ Техническому обслуживанию и требованию настоящего руководства, а также с нарушением действующих строительных норм и правил;
- ✓ Не заполнен акт пуско-наладочных работ или монтаж проводился не специализированной организацией.
- ✓ Использовался запрещенный вид топлива с теплотворной способностью свыше 6500ккал/кг (древесный уголь, кокс и антрацит) либо использовался бурый уголь.
- ✓ Отказы в работе котла вызваны несоблюдением правил руководства по эксплуатации;
- ✓ Отопительный котел использовался не по назначению;
- ✓ Параметры в гидравлической, электрической, топливопитающей сетях не соответствуют техническим характеристикам котла.
- ✓ Отсутствие данного руководства по эксплуатации при наступлении гарантийного случая.

Чугунные колосниковые решетки, передняя колосниковая решетка, подогреватель вторичного воздуха и уплотнительные шнуры дверец котла являются расходными материалами и замене по гарантии не подлежат. Данные расходные материалы приобретаются у Вашего продавца либо на заводе-изготовителе.

Котел, находившийся в работе ОБМЕНУ по гарантии не подлежит.

С условиями гарантии ознакомлен _____/_____/

подпись ФИО

СВИДЕТЕЛЬСТВО О ПРИЕМКЕ

Котел отопительный ZEUS _____

Заводской номер: _____

Дата выпуска: «_____» _____ 20___г.

изготовлен согласно конструкторской документации и соответствует ТУ 4931-005-62923181-2013.

Котёл соответствует требованиям безопасности и признан годным для эксплуатации.

Контролёр качества _____/_____/
подпись ФИО

Котёл упакован в соответствии с комплектом поставки.

Упаковщик _____/_____/
подпись ФИО

СВЕДЕНИЯ О ПРОДАЖЕ

Котел отопительный ZEUS _____

Заводской номер: _____

Дата выпуска: «_____» _____ 20__г.

Продан_____
наименование предприятия торговли

Дата продажи «_____»_____20___г.

Следов повреждения не выявлено.

Подпись продавца: _____

МП

Подпись покупателя: _____

АКТ ПУСКО-НАЛАДОЧНЫХ РАБОТ

Котел отопительный ZEUS _____

Заводской номер: _____

установлен в г _____ по адресу _____

и пущен в эксплуатацию представителем сервисной службы или специализированной организации, имеющей разрешение на монтаж и обслуживание котлов данного типа

_____ _____

Наименование организации Контактный телефон

Выполненные работы (заполняется представителем сервисной службы или спец. организации)

_____

_____

_____

_____

_____

_____

_____

_____

Замечания по монтажу котла (заполняется представителем сервисной службы или спец. организации)

_____

_____

_____

_____

С замечаниями ознакомлен _____/_____

подпись ФИО покупателя

! Внимание! Замечания представителя сервисной службы или спец. организации должны быть устранены в течение трех дней. В случае невыполнения данного условия гарантия на котел не распространяется.

Пуско-наладочные работы проведены «_____»_____20___г.

_____/_____ МП

подпись ФИО техника

! **При самостоятельном проведении пуско-наладочных работ гарантия на котел не распространяется.**

! Заполнение всех разделов данного акта является обязательным условием вступления в силу гарантийных обязательств.

ТАЛОН ГАРАНТИЙНОГО РЕМОНТА

Котел отопительный ZEUS _____

Заводской номер: _____

Дата выпуска: «_____» _____ 20__г.

установлен в г _____ по адресу _____

Претензии по работе котла (заполняется покупателем)_____
_____
_____
_____
_____
_____
_____
_____
_____
_____

Выполненные работы (заполняется представителем сервисной службы)_____
_____
_____
_____
_____
_____
_____
_____
_____

Дата гарантийного ремонта котла «_____»_____20___г.

Претензий по ремонту не имею

_____/_____
подпись ФИО покупателя

_____/_____
подпись ФИО техника

МП

ТАМОЖЕННЫЙ СОЮЗ
ДЕКЛАРАЦИЯ О СООТВЕТСТВИИ

Заявитель, ООО «Термокрафт»
630078, г. Новосибирск, ул. Блюхера, 37 оф. 36. Телефон: (383) 293-66-35, 375-40-48.
Факс: (383) 293-66-75. ОГРН: 1095404020469

в лице Директора Мартынова Василия Петровича

заявляет, что
Котел твердотопливный «ZEUS»
изготовитель ООО «Термокрафт».
630078, г. Новосибирск, ул. Блюхера, 37 оф. 36. Тел. (383) 293-66-35, 375-40-48 Факс (383) 293-66-75

продукция изготовлена в соответствии с:
ГОСТ 20548-87

Код ТН ВЭД ТС 8403

Серийный выпуск

соответствует требованиям
ТР ТС 010/2011 "О безопасности машин и оборудования", утв. решением комиссии Таможенного союза от 18.10.2011 № 823 ред. от 04.12.2012; статьи 4, 5, 6 (Приложения 1, 2)

Декларация о соответствии принята на основании
протокола № ТС2/2-ап/0040 от 04.04.2013 г., испытательная лаборатория ООО "Спектр", аттестат рег. № РОСС RU.0001.21АВ92 от 21.10.2011 г., адрес: 121351, г.Москва, ул. Ивана Франко, д.18, корп.1

Дополнительная информация -

Декларация о соответствии действительна с даты регистрации по 04.04.2018.

Сведения о регистрации декларации о соответствии:

В.П. Мартынов

подпись

инициалы, фамилия руководителя организации (уполномоченного им лица) или индивидуального предпринимателя

М.П.

Регистрационный номер декларации о соответствии № ТС RU Д-RU.АЛ16.В.01631

Дата регистрации декларации о соответствии 05.04.2013

ТЕРМОКРАФТ

Россия, Новосибирский район,
с. Барышево, ул. Ленина, 247
тел.: (383) 293-66-35, 293-66-75
email: sales@termokraft.ru
www.termokraft.ru