

Дизельді генераторлар:

MS01205 MS01206

ПАЙДАЛАНУШЫ НҰСҚАУЛЫҒЫ


MATEUS

Құрметті пайдаланушы!

Назар аударыңыз, тиімді және қауіпсіз жұмыс, сондай-ақ тиісті техникалық қызмет көрсету осы Пайдаланушы нұсқаулығын мұқият зерттегеннен кейін ғана мүмкін болады. Пайдаланушы нұсқаулығы құралдар қорабында болуы керек. Сатып алу кезінде жеткізілімнің толықтығын және ықтимал сыртқы зақымдардың жоқтығын тексеруді ұсынамыз.

- **Қауіпсіздік ережелерін мұқият оқып шығыңыз және ондағы нұсқауларды орындаңыз. Төмендегі нұсқауларды орындамау ауыр жарақатқа әкелуі мүмкін.**
- **Қауіпсіздік мақсатында 18 жасқа толмаған балалар және осы нұсқаулармен таныс емес адамдар құралды пайдаланбауы керек.**
- **Құралды тек пайдаланушы нұсқаулығында көрсетілген мақсаты бойынша пайдаланыңыз.**
- **Егер сізде құралмен жұмыс істеу дағдылары болмаса, маманнан немесе тәжірибелі қолданушыдан алдын-ала кеңес алу ұсынылады.**
- **Құрал физикалық, сезімдік немесе ақыл-ой қабілеттері төмен адамдардың (балаларды қоса алғанда) пайдалануына немесе олардың тәжірибесі немесе білімі болмаған кезде, егер олар бақылауда болмаса немесе олардың қауіпсіздігіне жауапты адамның аспапты пайдалануы туралы нұсқау берілмеген болса, пайдалануға арналмаған.**

Техникалық сипаттамалардың өзгеруіне байланысты нұсқаулықтың мазмұны сатып алынған құралға толық сәйкес келмеуі мүмкін. Өндіруші алдын ала ескертусіз жекелеген бөлшектердің конструкциясына өзгерістер енгізу құқығын өзіне қалдырады. Пайдалану нұсқаулығын оқып жатқанда осыны есте сақтаңыз.

<u>Назар аударыңыз!</u> Бұл нұсқаулық тек ақпараттық мақсаттарға арналған және ресми құжат бола алмайды.

ЖАЛПЫ ҚАУІПСІЗДІК ЕРЕЖЕЛЕРІ

Құралды және оның қосымшаларын пайдалану нұсқауларын оқыңыз. Осы үлгіге тән функционалдылық пен ықтимал тәуекелдерді тексеріңіз. Құрылғыны пайдаланбас бұрын операциялық басқару жүйесімен танысыңыз. Құралмен жұмыс істеу кезінде жоғарыда көрсетілген ережелерді сақтау және өрт қауіпсіздігі ережелерін сақтау қажет.

Сақ болыңыз. Құралды есірткінің, алкогольдің немесе дәрі-дәрмектің әсерінен басқаруға тыйым салынады, бұл сіздің құрал механизмін дұрыс басқару қабілетіңізге

әсер етуі мүмкін. Шаршаған немесе физикалық еңбектен алшақтаған кезде құралмен жұмыс жасамаңыз. Барлық жұмыс кезеңінде абай болыңыз.

Қауіпті жағдайлардан аулақ болыңыз. Жұмыс орнының қауіпсіздігіне көз жеткізіңіз: тазалық, жақсы жарықтандыру. Тегіс емес жер жарақатқа әкеледі. Жұмыс жағдайында адамның механизмнің қозғалмалы бөліктеріне түсуіне әкелуі мүмкін кір, май, қоқыс және басқа заттар кедергі болмайтынына көз жеткізіңіз. Құралды пайдалану құрғақ, тегіс, құралдың салмағын көтере алатын жерде болуы керек. Механизм жұмыс істеп тұрған кезде құрылғыны жылжытпаңыз. Құрылғыны бояу, еріткіш немесе өмірге болжамды қауіп төндіретін басқа жанғыш булардың жанында пайдаланбаңыз.

Тексеру. Жұмысты бастамас бұрын құралды әр уақытта тексеріңіз. Машинаның қалыпты және қауіпсіз жұмысы үшін қажетті бөлшектерді жылжытпаңыз. Орнатылған және бекітілген болттардың, сомындардың, бұрандалардың дұрыстығын және сенімділігін, әсіресе басқару және қорғау механизмдерінде тексеріңіз. Жұмыс кеңістігіне іргелес аумақта құралдардың жоқтығын тексеруді әдетке айналдырыңыз: күрек, шелек және басқа да көмекші заттар. Жалғастырмас бұрын зақымдалған немесе жетіспейтін бөліктерді ауыстырыңыз. Құрылғыдағы зақымдалған немесе жоқ ескерту белгілеріне назар аударыңыз және қажет болса ауыстырыңыз.

Жұмыс формасы. Механизмнің қозғалмалы бөліктеріне түсіп кетпес үшін кең киім, қолғап, галстук немесе зергерлік бұйымдарды (сақиналар, қол сағаттары) киюге болмайды. Өткізгіш емес қолғап пен аяқ киімді пайдалану ұсынылады. Жұмыс кезінде бас киімді қолданыңыз. Шаң тудыратын материалдармен жұмыс кезінде маска немесе респиратор киіңіз. Әрқашан қауіпсіздік көзілдірігін киіңіз (диоптерлі линзалар қорғаныс болып саналмайды және құралмен жұмыс істеуге жарамайды).

Тұрақты позицияны сақтаңыз. Ешқашан құрал үстіне тұрмаңыз. Машинаның төңкерілуінен немесе киімнің қозғалмалы бөліктерге тартылуынан болатын ауыр жарақаттардан сақ болыңыз.

Күтпеген оқиғалар салдарынан жарақаттанудан аулақ болыңыз. Қолдарыңызды механизмнің қозғалмалы бөліктерінен қауіпсіз қашықтықта ұстаңыз. Көмекші құралдарды қоймаңыз және жұмыс кезінде дененің кез-келген бөлігін құралға тигізбеңіз.

Рұқсат етілген жүктемелерден асырмаңыз. Машинамен жұмыс істеу техникасын сақтаңыз. Құралды дұрыс емес мақсатта пайдаланбаңыз. Механизм жұмыс істеп тұрған кезде құралды қараусыз қалдырмаңыз.

Өшіру. Механизм қосылған кезде моторды ашпаңыз. Құралды пайдаланбаған, тасымалдаған, жөндеген, бөлшектерін ауыстырған, тазалаған кезде оны сөндіріңіз.

Көлікті мұқият өңдеңіз. Құралды пайдаланған сайын тазалау керек. Компоненттерді зауыттық емес өндірістік бөлшектермен ауыстыруға тыйым салынады.

Сақталуы. Құралды құрғақ, бөтен адамдарға қол жетімді емес жерде ұстаңыз. Балалар мен үй жануарларын жұмыс істейтін құралдан аулақ ұстаңыз.

Электр аспабымен жұмыс істеу кезінде:

Сымға мұқият қараңыз. Құралды ешқашан сым арқылы жылжытпаңыз. Бұл жүйенің ажыратылуына және одан әрі бұзылуына әкелуі мүмкін. Қуат сымын қызуға, майға ұшыратпаңыз және өткір заттардан қорғаңыз.

Қосымша сым. Қосымша қуат сымының ұзындығы 50 метрден аспауы керек. Қалыпты қуат көзі үшін сым бөлігі 220 В кезінде 1,5 мм2 болуы керек. Белгіленген техникалық нұсқауларды орындамау қозғалтқыштың қызып кетуіне және зақымдалуына әкелуі мүмкін. Қорғалмаған қуат көздерінен аулақ болыңыз. Жұмыс алдында жарамдылығын тексеріңіз: құрғақтық, үшкір заттардың болмауы керек. Жұмысты бастамас бұрын сымды толық ұзындығына дейін босатыңыз.

Электр соққыларынан аулақ болыңыз. Сымның оқшаулауын тексеріңіз. Ылғал, дымқыл жерде немесе оған жақын жерде құралды қоспаңыз немесе өшірмеңіз. Жаңбырда немесе ылғалды жерде жұмыс жасамаңыз. Жерге тұйықталған бөлшектерге: құбырларға, радиаторларға, электронды тізбекке және салқындату жүйесіне тигізбеңіз. Машинаны қосу немесе өшіру кезінде металл бөлшектерге қол тигізбеңіз. Аспапқа бөтен адамдар мен балаларды жібермеңіз.

Құрметті пайдаланушы!

Сіздерді біздің өнімді сатып алуыңызбен құттықтаймыз және сіздің таңдауыңыз үшін ризашылығымызды білдіреміз!



Назар аударыңыз!

- 10# немесе 30# маркалы майлау майын немесе SG (SAE 10W) маркасына балама басқа майлау майын қолданыңыз.
- Жұмыс басталғаннан кейінгі алғашқы 10 сағаттан кейін майды ауыстырыңыз. Осыдан кейін майлау майын әр 50 сағат сайын ауыстырыңыз.
- Кәдімгі ауыспалы ток қозғалтқышына қосылмаңыз.
- Электр қозғалтқышын пайдалану және техникалық қызмет көрсету жөніндегі нұсқаулықты қараңыз.

НЕГІЗГІ БӨЛІКТЕР МЕН КОМПОНЕНТТЕРДІҢ АТАУЫ

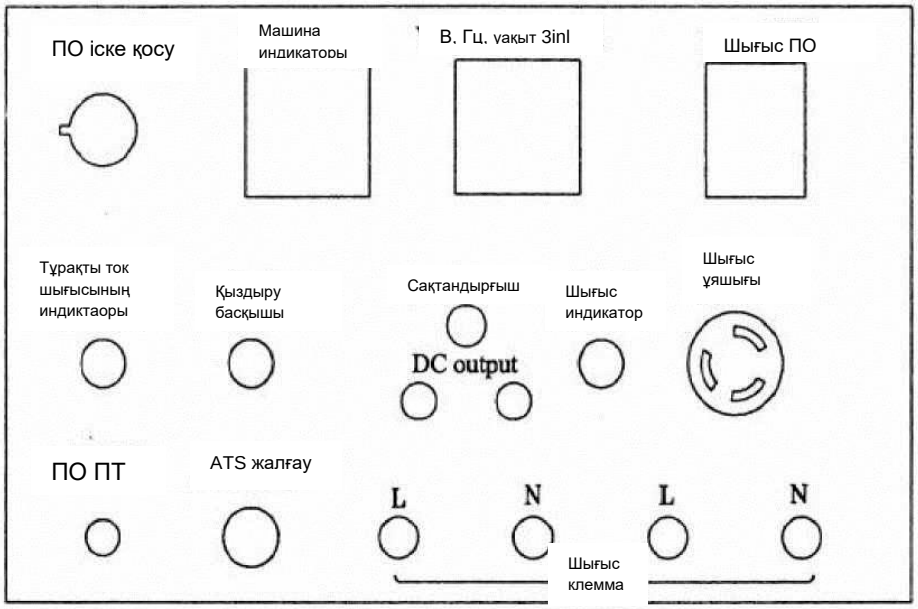

ТЕХНИКАЛЫҚ СИПАТТАМАЛАРЫ

Генератор қондырғысының үлгісі			**LT12E3**
Генератор	Номиналды жиілік (Гц)	**50/60**	**50/60**
	Номиналды кернеу (В)	**220**	**220/380**
	Номиналды ток (А)	**43.5/47.5**	**14.5/15.9**
	Номиналды қуат (кВт)	**10/11**	**10/11**
	Айналым (айн / мин)	**3000/3600**	**3000/3600**
	Қуат коэффициенті (cos φ)	**1.0**	**0.8**
	Фаза	**Бір фаза**	**Үш фаза**
	Қозу жүйесі	**Щеткасыз, өздігінен қозу, тұрақты кернеу (с АРН)**	
	Өлшемдері	**940x620x694**	
	Таза салмақ (кг)	**175**	
Қозғалтқыш	Түрі	**Ашық типті**	
	Қозғалтқыш	**LT290F**	
	Цилиндр түрі	**Ауамен салқындатылған екі цилиндрлі төрт тактілі қозғалтқыш**	
	Цилиндр диаметрі және барысы (мм)	**90x75**	
	Қысу коэффициенті	**19:1**	
	Орын ауыстыру (сс)	**954**	

Максималды отын шығыны	**≤ 270/3600**
Іске қосу жүйесі	**12В Электрлік іске қосу**
Отын түрі	**#0(жаз) -#10(қыс), дизель**
Майлау майының түрі	**SAE15W40**
Майлау майының көлемі (л)	**3.15**

Пайдаланушылар қуат талаптары орындалмаса, жабдықтың қызмет ету мерзімі қысқаратынын немесе істен шығу жиілігі артатынын білуі керек. Ұсыныс: ауыспалы жүктеме кезінде генератордың үздіксіз қуаты оның номиналды қуатынан аспауы керек (негізгі қуат); тұрақты жүктеме кезінде генератордың үздіксіз қуаты оның номиналды қуатынан (ұзақ мерзімді қуат) аспауы керек.

Жоғарыда келтірілген ескертулер ISO 8528 стандартына негізделген.

ІСКЕ ҚОСУ АЛДЫНДАҒЫ ПРОЦЕДУРА

(1) Қоршаған орта жағдайлары

1.1. Үй-жайдан тыс қолдану үшін

1) Генераторды шаңсыз құрғақ жерге орнатыңыз.

2) Генераторды күн сәулесінен қорғаңыз және көлеңкелі және салқын жерде орнатыңыз.

3) Орын ауыстыруды болдырмау үшін генератордың тегіс жерде екеніне көз жеткізіңіз. Және қондырғыны дөңгелектері бекітілген жерге бекітіңіз.

1.2. Үй ішінде пайдалану үшін арналған.

1) Қондырғыны желдетілетін жерлерде қолданыңыз. Пайдаланылған газдарды бөлмеден тыс және ғимараттың шығатын тесіктерінен алыс шығаруды ұмытпаңыз. Машинаны жақсы желдетілетін жағдайда пайдалануды ұмытпаңыз.

2) Ауа тартқыш, қабылдау және шығару тесіктері кез келген кедергілерден 1,5 м қашықтықта болуы тиіс.

3) Машинаны 400 С-тан төмен температура кезінде қолданыңыз.

4) Генераторды тегіс жерге қойыңыз.

(1) Іске қосуға дайындық

1.1 Іске қосу алдында тексеру

Іске қосар алдында әр компонентті тексеріңіз.

Қоршаған аумақтың және тиеу машиналарының қауіпсіздігін қамтамасыз етіңіз, сондай-ақ жұмысты бастамас бұрын айналаңыздағы адамдарға хабарлаңыз.

Орнату айналмалы бөлшектерді, жоғары температурада және жоғары кернеуде жұмыс істейтін бөлшектерді қамтиды. Дыбыс өткізбейтін жинаққа келетін болсақ (Т түрі), машинаны өшіргеннен кейін оны тексеріңіз.

Назар аударыңыз!

Дабыл шамы жанып тұрған кезде қозғалтқышты өшіріп, қалыптан тыс бөлшектерді тексеріңіз.

Назар аударыңыз!

Қозғалтқыш пен дизель майының ағып кетуін, ауаның ағып кетуін және қалыпты емес дыбысты тексеріңіз.

1.1 Бастапқы іске қосу алдында тексеру

Қауіп! Айналмалы элементтер қауіпті.
Жұмыс істеп тұрған машинада жоғары жылдамдықпен айналатын элементтер қауіпті.
Жұмыс кезінде есікті жабыңыз және құлыптаңыз.
Машинаны өшіргеннен кейін ішкі техникалық қызмет көрсетуді орындаңыз.

1.2 Іске қоспас бұрын келесі тексеруді орындаңыз.

(1) Мотор майын тексеріңіз.

Сурет:

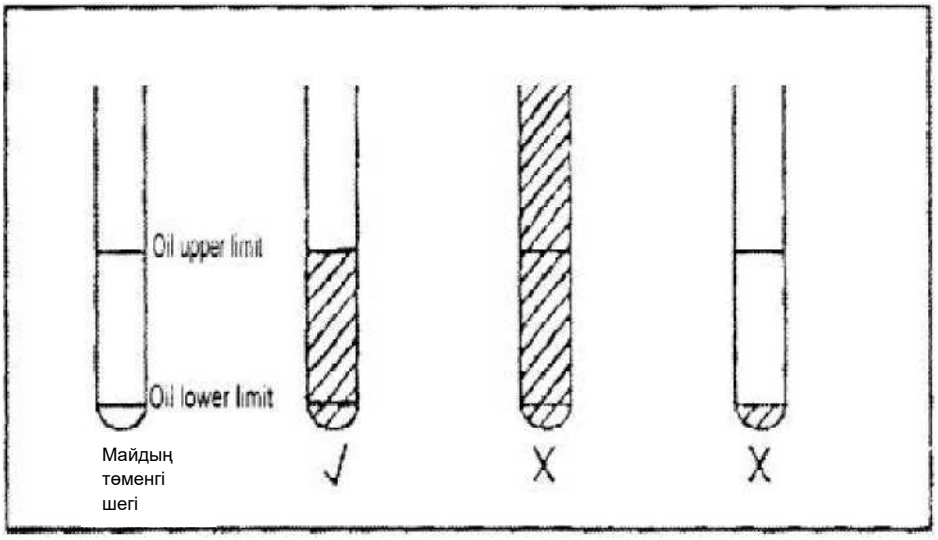

(1) Отынды тексеріңіз.
(2) Отын түтіктерін тексеріңіз.
(3) Аккумулятордың электролитін тексеріңіз.
(4) Жерге қосуды қорғауды тексеріңіз.
(5) Май мен ауаның жылыстап кетуін тексеріңіз.
(6) Әрбір компоненттің бекітпесі бос екенін тексеріңіз.
(7) Машинаның ішіндегі және сыртындағы барлық бөгде заттарды алып тастаңыз.
1) Мотор майын тексеріңіз.
а) Отын көрсеткішімен май деңгейін тексеріңіз. Жалпы, майдың нақты деңгейі жоғарғы және төменгі шектер арасында болуы керек.

a) Май деңгейі ең төменгі шектен төмен болса, бакты маймен толтырыңыз.
b) Қозғалтқыштың тазалығын тексеріңіз.
Назар аударыңыз!
Қозғалтқыш майын тұтыну ұзақ уақыт жұмыс істегенде біртіндеп болады. Жұмыс кезінде май тапшылығын болдырмау үшін әр қолданар алдында май деңгейін тексеріңіз.
3) Аккумулятордың электролитін тексеріңіз.
Назар аударыңыз! Аккумуляторды пайдалану жөніндегі нұсқаулық:
Аккумулятор электролитінде сұйық күкірт қышқылы бар. Дұрыс жұмыс істемеу өртке әкеледі.
Электролит теріге тиген кезде көп мөлшерде сумен жақсылап шайыңыз; көзге тиген кезде сумен жақсылап шайыңыз және дереу медициналық көмекке жүгініңіз, әйтпесе бұл соқырлыққа әкелуі мүмкін.
Аккумулятор қақпағын алыңыз және май деңгейін тексеріңіз. Егер деңгей жоғарғы және төменгі шектер арасында болмаса, тазартылған суды жоғарғы белгіге қосыңыз.

Сурет:

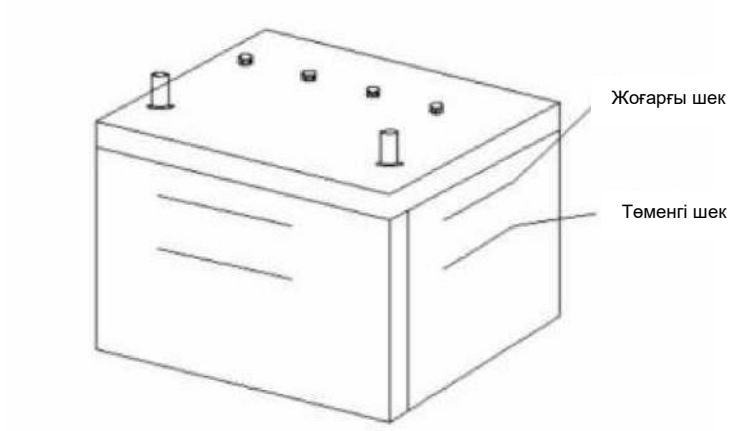

3) Сыртқы жақтаудың жерге тұйықталуын тексеріңіз.
Генератор қондырғысының жақтауын тексеріп, жүктеме корпусы үшін жерді қорғауды қамтамасыз етіңіз. Жерге қосу сенімділігін тексеріңіз.
4) Майдың ағып кетуін тексеріңіз
Машинаны айналып өтіп, тексеру есігін ашып, майдың ағып кету белгілерін тексеріңіз. Егер май ағып кетсе, дереу қызмет көрсету бөліміне хабарласыңыз.
5) Әрбір компоненттің болттары мен гайкаларының бос екенін тексеріңіз. Егер олар бос болса, бекітіңіз. Ауа тазартқышқа, дыбыс өшіргішке және генераторға ерекше назар аударыңыз. Электр сымдарының үзілуін, жабылуын және бос болуын тексеріңіз.
6) машиналарда бөгде материалдарды алып тастау
Көлікте құралдар мен қоқыс бар-жоғын тексеріңіз. Егер сіз оларды тапсаңыз, жойыңыз. Дыбыс өшіргіш пен қозғалтқыштың айналасында қалдықтар мен жанғыш материалдар

бар-жоғын тексеріңіз. Машинадан ауа кіруіне және шығуына қоқыс, қағаз және басқа кедергілер бар-жоғын тексеріңіз.

7) Жүктемені электрлік қосу

Электр қозғалтқышының қуаты жүктемеге сәйкес келетініне көз жеткізіңіз, дұрыс электр қосылымын орындаңыз.

ҚАУІПСІЗДІК ТЕХНИКАСЫ ЖӘНЕ ТЕХНИКАЛЫҚ ҚЫЗМЕТ КӨРСЕТУ

(1) Тек уәкілетті агенттер сынақтар мен техникалық қызмет көрсете алады.

(2) Техникалық қызмет көрсету персоналы қорғаныс қалқаны, резеңке қолғап және қорғаныс киімін киюі керек.

(3) Генераторды немесе басқа жүктеме бөліктерін дымқыл немесе жалаң қолмен ұстамаңыз.

(4) Генератор жұмыс істеп тұрған кезде қолдарыңызды, шашыңызды, құралдарыңызды немесе бос киімдеріңізді иінді білік пен ротор сияқты машинаның айналмалы бөліктерінен алыс ұстаңыз.

(5) Пайдаланылған газбен дем алмаңыз.

(6) Қозғалтқышты салқындағаннан кейін оны тоқтатыңыз, техникалық қызмет көрсетіңіз немесе отын құйыңыз.

(7) Отын құю кезінде темекі шекпеңіз немесе от көздерін жоймаңыз.

(8) Батареяның екі полюсін дұрыс жалғаңыз.

(9) Батареяны аудармаңыз.

(10) Генератор қондырғысы мен оның компоненттерін көтеру немесе тасымалдау үшін тиісті жабдықты пайдаланыңыз.

ІСКЕ ҚОСУ КЕЗІНДЕ АЛДЫН АЛА ҚЫЗДЫРУ

(1) Отынның жеткілікті екеніне көз жеткізу үшін күнделікті тексеру жүргізіңіз.

(2) Көрсетілген деңгейлер арасында екеніне көз жеткізу үшін май деңгейін тексеріңіз.

(3) Батарея қосқышын қосулы күйге қойыңыз.

(4) Негізгі қосқышты ӨШІРУЛІ күйіне қойыңыз.

(5) Қозғалтқыш қосқышының кілтін БАСТАУ күйіне бұраңыз.

(6) Қозғалтқышты үш-бес минут алдын ала қыздырыңыз.

(7) Ескерту: жылдамдықты реттеу бұрандасы жеткізілім алдында дұрыс күйге келтірілді және оны пайдаланушы реттей алмайды. Әйтпесе, қозғалтқыштың жылдамдығы тым жоғары немесе тым төмен болады.

Қыста іске қосуға арналған нұсқаулары: жоғарыдағы 1-ден 3-ке дейінгі көрсетілген қадамдарды орындаңыз және алдын ала қыздыру қосқышын қосулы күйге қойыңыз.; алдын ала қыздырудан кейін 12 секунд ішінде ескерту шамы жанады; алдын ала қыздыру қосқышын өшіріп, жоғарыдағы 4 бастап 7 дейінгі қадамдарды орындаңыз.

ДҰРЫС ІСКЕ ҚОСУ

(1) Машинаны іске қоспас бұрын 1-7 алдын ала қыздыру қадамдарына сәйкес іске қосыңыз.
(2) Вольтметр көрсеткіштерін тексеріңіз (бір фазалы: 230В немесе үш фазалы: 400В).
(3) Негізгі қосқышты қосулы күйге қойыңыз.
(4) Қалыпты жүктеме кезінде сыртқы жүктемені қосыңыз және жұмыс кернеуін тексеріңіз.

ҚОЗҒАЛТҚЫШТЫ ӨШІРУ

(1) Негізгі қосқышты ӨШІРУЛІ күйіне қойыңыз.
(2) Қозғалтқыш кілтін ТОҚТАТ күйіне қойыңыз.
(3) Аккумулятор қосқышын өшіріңіз.

ҚАРАПАЙЫМ АҚАУЛАРДЫ ЖӨНДЕУ БОЙЫНША НҰСҚАУЛЫҚ

Алдын ала шарт ретінде - күрделі жөндеу жұмыстарының мамандары «қалыпты» немесе «қалыптан тыс» жұмысты анықтай алады. Егер сіз ешқандай да бақылау құралдары жоқ жөндеу маманы болсаңыз, нұсқаулық сізге күрделі жөндеу туралы қарапайым ақпарат береді. Өлшеу құралдары контроллер компоненттерінің ақаулықтарын жою үшін қажет. Егер контроллерде қарапайым көзбен тексеру мүмкін емес ақаулық болса, онда жергілікті дистрибьюторға хабарласыңыз.

АҚАУЛЫҚТАРДЫ ЖОЮ

(1) **Мерзімді техникалық қызмет көрсету тізімі**

◇ **тексеру және тазалау** ○ **ауыстыру**

	Техникалық қызмет көрсету пункттері	**Күнделікті тексеру**	**50**	**250**	**500**	**1000**
Қозғалтқыш	Май деңгейін және тазалық дәрежесін тексеріңіз	◇				
	Отынды тексеру, қалдықтарды шығару	◇		◇		
	Аккумулятор электролитін тексеру	◇				
	Газдың немесе майдың ағып кетуін тексеріңіз	◇				
	Барлық компоненттердің әлсіреуін тексеріңіз	◇				
	Пайдаланылған газдың түсін тексеріңіз	◇				

	Барлық құрылғылар мен ескерту шамдарын тексеріңіз	◇				
	Қозғалтқыштағы майды ауыстыру		☆ **Нег.**	○		
	Май сүзгісін ауыстыру		☆ **Нег.**	○		
	Ауа тазартқыш компоненттерін тазалау			◇		
	Аккумулятордың меншікті салмағын тексеріңіз			◇		
	Салқындатқыш қабырғаны тазалау				◇	
	Отын сүзгісінің торын ауыстыру				○	
	Отын багын ішкі тазалау					◇
	Ауа тазартқыштың өзегін тазалау	◇				◇
	Қозғалтқыш клапандары арасындағы кеңістікті тексеріңіз			☆ **Initial**		◇
	Отын форсункаларын реттеңіз					◇
	Отын бүрку уақытын тексеріңіз					◇
	Соққыға төзімді резеңкені					◇
	Нейлон мен резеңке түтіктерді тексеріңіз					◇
	Дыбыс өткізбейтін материалды тексеріңіз					◇
Генератор	Қорғаныс жерлендіруді тексеріңіз	◇				
	Оқшаулау кедергісін өлшеңіз					
	Бүкіл тізбектің терминалдары мен сымдарын тексеріңіз			◇	◇	

◇ белгісі бар тармақтар үшін, біздің компанияның қызмет көрсету бөліміне хабарласыңыз. «☆негізгі» белгісі бастапқы тексеру уақытын білдіреді. Осыдан кейін әдеттегі мерзімге сәйкес тексеріңіз. Тексеру уақыты қозғалтқыштың техникалық сипаттамаларына байланысты өзгеруі мүмкін. ҚОЗҒАЛТҚЫШТЫ ПАЙДАЛАНУ ЖӨНІНДЕГІ НҰСҚАУЛЫҚТЫ қараңыз.

(2) Назар аударуды қажет ететін сұрақтар
Қауіп! Айналмалы элементтер қауіпті.
Жұмыс істеп тұрған машинада жоғары жылдамдықпен айналатын элементтер қауіпті.
Техникалық қызмет көрсетуден бұрын машинаны өшіріңіз.
Қауіпті! Электр тогының соғуы
Жұмыс істеп тұрған машинадағы жоғары кернеулі бөлшектер қауіпті.
Техникалық қызмет көрсетер алдында машинаны өшіріңіз.
Назар аударыңыз! Жоғары температурадағы бөлшектерге назар аударыңыз.
Жұмыс істеп тұрған машинадағы жоғары температурадағы бөлшектер қауіпті.
Техникалық қызмет көрсетер алдында машинаны өшіріңіз.
Қозғалтқыш өшірілгеннен кейін қақпақтағы бөліктер ыстық болып қалады. Сақ болыңыз, қозғалтқыш толығымен салқындағанша күтіңіз.

Назар аударыңыз!

Аккумуляторды пайдалану
Аккумуляторды дұрыс пайдаланбау жарылыс пен жарақатқа әкелуі мүмкін.
Техникалық қызмет көрсетер алдында теріс полюстегі кабельді босатыңыз.
(3) Ақауларды анықтау және жою

Құбылысы		**Себебі**	**Жою бойынша шаралар**
Қозғалтқыш іске қосылмайды	Стартер айналмайды немесе өте төмен жылдамдықта айналады.	Аккумулятордың ағып кетуі немесе жеткіліксіз	Май деңгейін және меншікті салмақты
		Бос, ашық немесе зақымдалған	Тазалаудан кейін орнатуды орындаңыз
		Нашар жерге қосу	Жөндеу
		Нашар іске қосу қосқышы	Ауыстыру
		Сынған өткізгіш	Ауыстыру
		Нашар стартер	Жөндеу
	Стартер айналады, бірақ қозғалтқыш іске қосылмайды.	Отын жоқ	Отын май құйыңыз
		Отын сүзгісінің саңылауы бітелген	Сүзгіні тазалау, ауыстыру
		Ауаны нашар тазарту	Ауаны тазарту
	Суық орта	Мұздатылған отын	Қыста жеңіл майды немесе суық ортаға қолайлы отынды
		Отын жүйесіндегі жиналған судың бір бөлігі қатып қалды.	Жылыту, отын багынан, сүзгіден және отын желілерінен суды ағызу.
		Май құбырларын ауадан нашар тазарту	Ауаны тазарту

Машина автоматты түрде тоқтайды немесе айналу жылдамдығы артпайды.	Жанармай сүзгісінің ашылуы бітеліп қалды	Сүзгі компоненттерін ауыстырыңыз, сүзгіні тазалаңыз немесе ауыстырыңыз.
	Қысу кезінде ағып кету	Қозғалтқышты жөндеу
	Ауа тазартқыш бітеліп қалды.	Ауа тазартқыш компоненттерін ауыстырыңыз
	Қозғалтқышта май жеткіліксіз	Май сорғысын тексеріңіз немесе ауыстырыңыз.
Машина май қысымының төмендеуіне байланысты тоқтайды.	Май қысымының нашар датчигі	Мотор майын қосыңыз
	Май сорғысы жұмыс істемейді	Датчикті ауыстырыңыз
	Қозғалтқыш сүзгісінің саңылауы бітеліп қалды	Сүзгіні ауыстырыңыз
Максималды жылдамдыққа жету мүмкін емес.	**Басқару тұтқасының жағдайы дұрыс емес**	**Реттеу керек**
		(тұтқаны көтеру керек)
	Ауа отын түтігіне түседі	**Ауаны тазалау**
Түсіру жылдамдығы тым жоғары	Басқару тұтқасының дұрыс емес орналасуы	Аралық болтты реттеңіз (тұтқаны төмендетіңіз)
Түсіру жылдамдығы тым төмен	Басқару тұтқасының дұрыс емес орналасуы	Аралық болтты реттеңіз (тұтқаны көтеріңіз)
	Ауа отын түтігіне түседі	Ауаны тазарту
Күшті діріл бар	**Машина берік орнатылмаған**	**Бекіту**
Шу **Қозғалтқыштан**	Шу	Жөндеу
	Сынған мойынтірек	Ауыстыру
	Бекіткіш болт бос	Бекіту
Қозғалтқыш қақпағынан	Шу бар	Жөндеу
Құбылысы	**Себебі**	**Жою бойынша шаралар**

Қызып кету	Қоршаған орта жағдайлары	Сорғыш желдеткіштің айналасындағы затты алып тастаңыз.
	Салқындатқыш қабырғадағы шаң	Салқындатқыш қабырғаны тазалаңыз
	Салқындатқыш ауа арнасы бітеліп қалды	Ауа сорғыш қақпағын тазалаңыз
Дұрыс емес кернеу немесе кернеудің болмауы	Нашар вольтметр	Вольтметрді ауыстырыңыз
	Нашар АРН	Қызмет көрсету бөліміне хабарласыңыз
	Қысқа тұйықталу жүктемесі	Ақаулықтарды жою
	Қозғалтқыштың дұрыс емес айналу жылдамдығы	Айналу жылдамдығын номиналды жылдамдыққа реттеңіз.
	Ротор тізбегіндегі сымның үзілуі	Жөндеу
	Қозғалтқыш тізбегіндегі жалындап жану	Жөндеу
Номиналды кернеу жоқ	Нашар вольтметр	Ауыстыру
	Нашар АРН	Қызмет көрсету бөліміне хабарласыңыз
	Шамадан тыс жүктеме	Жүктемені номиналды мәнге дейін азайтыңыз.
	Қозғалтқыштың айналу жылдамдығы тым төмен	Тұтқаны номиналды жылдамдыққа реттеңіз.
	Генератордың тарату жүйесіндегі жану	Жөндеу
	Төмен айналу жылдамдығы	Айналу жылдамдығын арттыру
Тым жоғары кернеу	Нашар вольтметр	Ауыстыру
	Нашар АРН	Қызмет көрсету бөліміне хабарласыңыз
	АНР сымдары әлсіреді	Розеткаға қайта қосыңыз

Жүктеме кезінде кернеу айтарлықтай төмендейді.	Генератор мен жүктеме арасындағы сым тым ұзын немесе сымның жүктеме аймағы тым кішкентай.	Орнату орнын реттеңіз, тығыздағышты қысқартыңыз және диаметрін ұлғайтыңыз.
	Нашар АРН	Қызмет көрсету бөліміне хабарласыңыз
	Негізгі орам мен катушканың жануы	Электр қозғалтқышын ауыстырыңыз
	Біркелкі емес жүктеме	Теңгерімді жасау

Электрлік схема

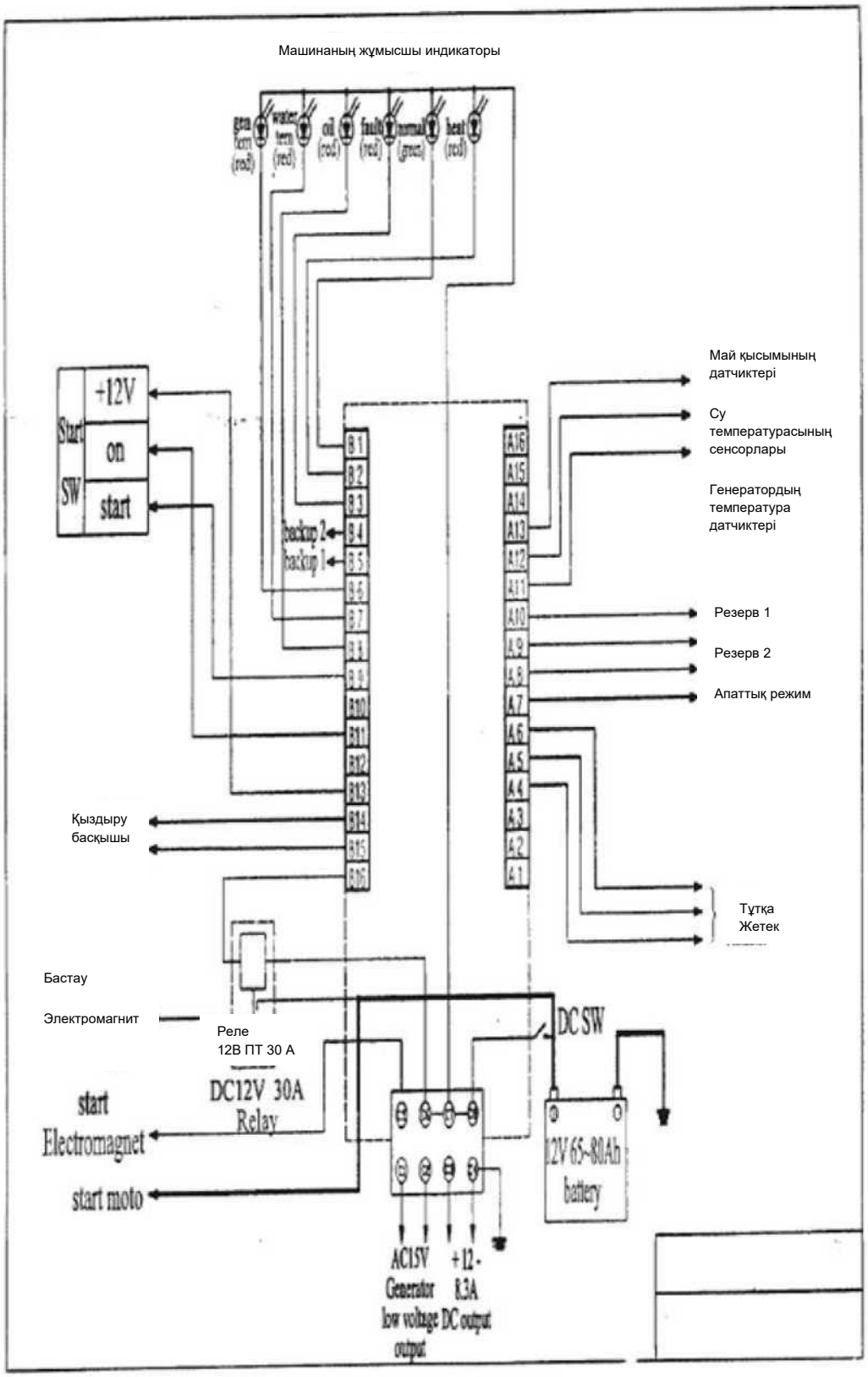

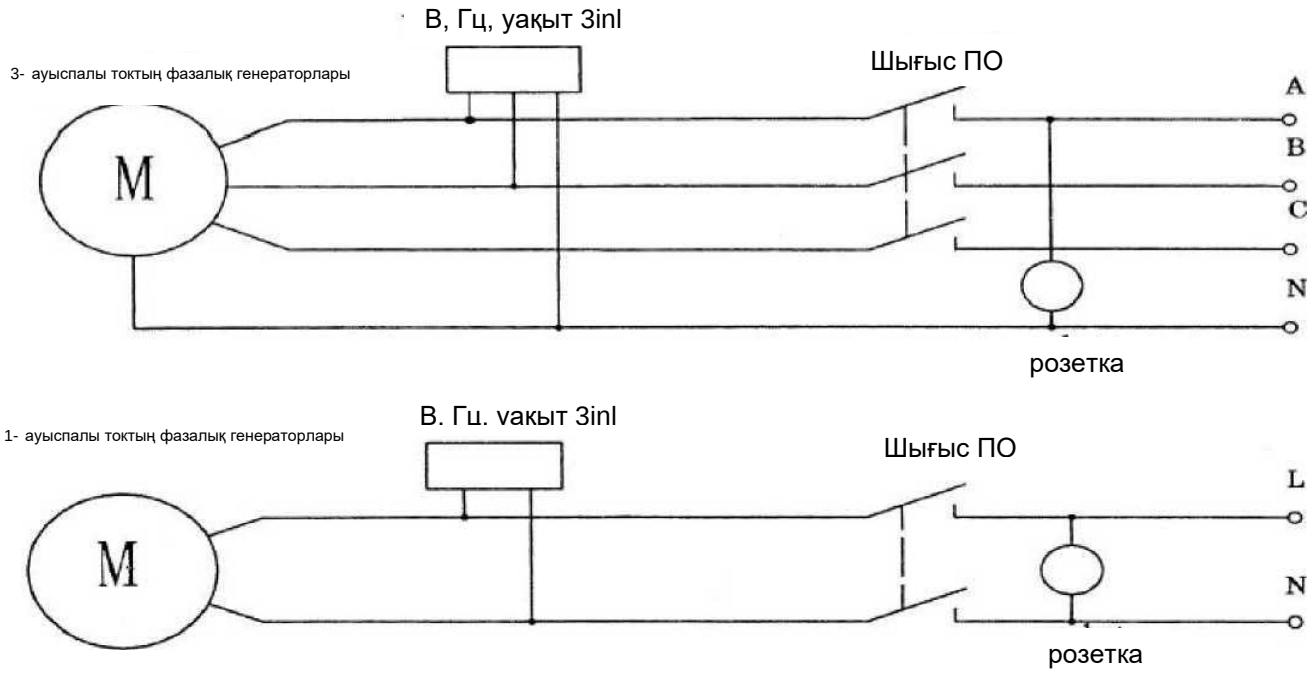

Қуат көзінің схемасы