Multimec 1000 100028366 #GA103
Кассета со складным подъемником ножничного типа в сборе

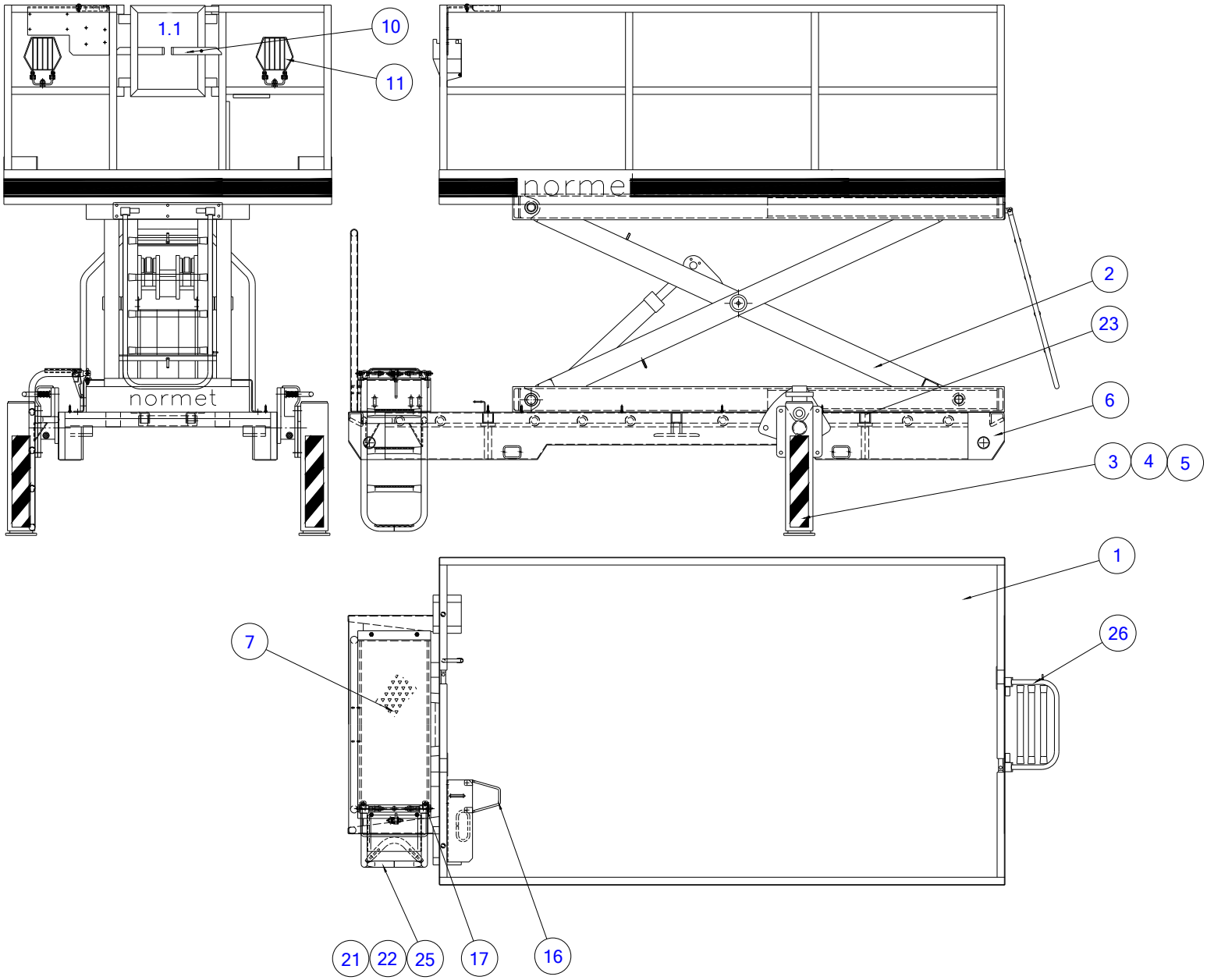

Multimec 1000 100028366 #GA103
Кассета со складным подъемником ножничного типа в сборе

Пор.Н.	Инв. Н.	Описание	Назначение	Кол-во.
1	**15271091**	ПЛАТФОРМА		1
1.1	**45270634**	Дверца		1
2	**15270002**	ПОДЪЕМНИК НОЖНИЧНОГО ТИПА		1
3	**35271121**	ЛЕВАЯ ОПОРНАЯ СТОЙКА		1
4	**35271147**	ПРАВАЯ ОПОРНАЯ СТОЙКА		1
5	**35271113**	ДЕТАЛИ УЗЛА ОПОРНОЙ СТОЙКИ		2
6	**15271820**	РАМА		1
7	**35271329**	СТУПЕНЧАТЫЙ ЯЩИК		1
10	**41758624**	ЗАЩЕЛКА		2
11	**41483223**	ЩИТОК РАБОЧЕГО ФОНАРЯ		2
16	**45247370**	СВОД КРЫШКИ		1
17	**45247400**	СВОД КРЫШКИ		1
21	**45247470**	РЫЧАГ		1
22	**45247480**	РЫЧАГ		3
23	**46097780**	ЗАГЛУШКА		2
25	**45248480**	БОКОВАЯ ЛЕСТНИЦА		1
26	**46112340**	ЗАДНЯЯ ЛЕСТНИЦА		1

Multimec 1000 100028366 #GA103
ПОДЪЕМНАЯ РАМА В СБОРЕ

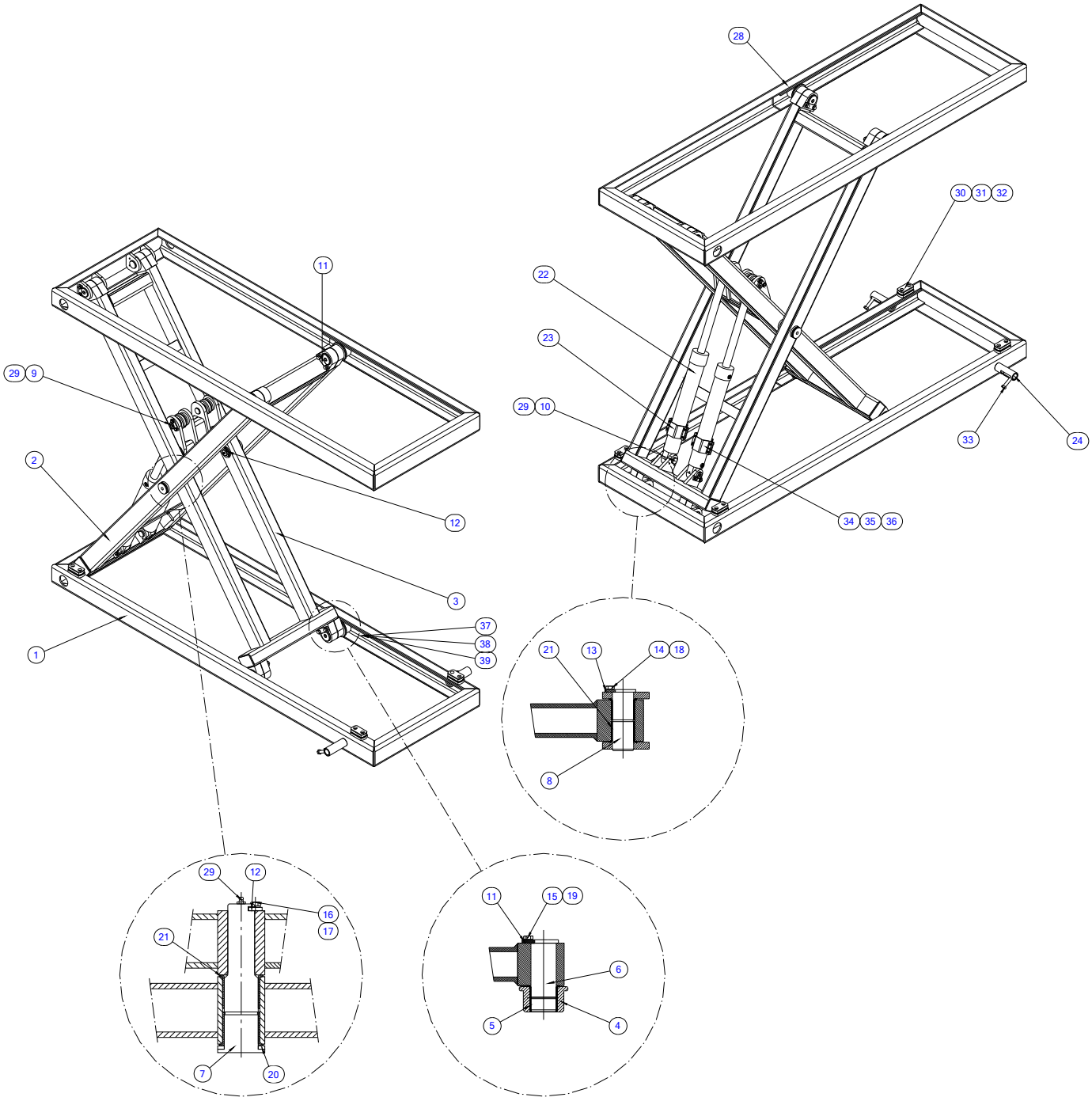

Multimec 1000 100028366 #GA103
ПОДЪЕМНАЯ РАМА В СБОРЕ

Пор.Н.	Инв. Н.	Описание	Назначение	Кол-во.
1	**15270374**	РАМА ОСНОВАНИЯ		1
2	**15270317**	ВНЕШНЕЕ УСТРОЙСТВО ПОДЪЕМА НОЖНИЧНОГО ТИПА		1
3	**15270028**	ВНУТРЕНЕЕ УСТРОЙСТВО ПОДЪЕМА НОЖНИЧНОГО ТИПА		1
4	**41555608**	РОЛИК		4
5	**54563333**	ПОДШИПНИК СКОЛЬЖЕНИЯ		4
6	**35270362**	ВАЛ		4
7	**35270032**	ВАЛ		2
8	**52885365**	ВАЛ	50x140 RR	4
9	**52874369**	ПАЛЕЦ	40X120 RR	2
10	**52874302**	ПАЛЕЦ	40X90 RR	2
11	**52879020**	СТОПОРНАЯ ПЛАСТИНА	8X30X100 SINKITTY	4
12	**52879004**	СТОПОРНАЯ ПЛАСТИНА	5X20X56 SINKITTY	2
13	**52879012**	СТОПОРНАЯ ПЛАСТИНА	6X25X75 SINKITTY	6
14	**52060225**	БОЛТ	M10X25 DIN933 88ZN	12
15	**52062023**	БОЛТ	M12X30 DIN933 88ZN	8
16	**52060118**	БОЛТ	M8x16 DIN933 88ZN	4
17	**52211034**	ПРУЖИННАЯ ШАЙБА	M8 DIN127 ZN	4
18	**52211042**	ПРУЖИННАЯ ШАЙБА	M10 DIN127 ZN	12
19	**52211059**	ПРУЖИННАЯ ШАЙБА	M12 DIN127 ZN	8
20	**45271930**	РАСПОРНОЕ КОЛЬЦО	D70/50-5	2
21	**54561428**	ПОДШИПНИК СКОЛЬЖЕНИЯ		12
22	**56044613**	ПОДЪЕМНЫЙ ЦИЛИНДР		2
23	**45270675**	КРЕПЛЕНИЕ		4
24	**45123619**	ПАЛЕЦ		0
	45806460	ПАЛЕЦ		2
25	**41710369**	ПАЛЕЦ		0
28	**15270705**	ВЕРХНЯЯ РАМА		1
29	**52401015**	СМАЗОЧНЫЙ ФИТИНГ	AR1/8, STRAIGHT	14
30	**40590200**	ДЕМПФЕР	25X50X100 VULCANIZED	4
31	**52211042**	ПРУЖИННАЯ ШАЙБА	M10 DIN127 ZN	8
32	**52001187**	БОЛТ	M10X20 DIN912 88ZN	8
33	**52062163**	БОЛТ	M16X100 DIN931 88ZN	2
34	**52060084**	БОЛТ	M6X30 DIN933 88ZN	8
35	**52200029**	ШАЙБА	M6 DIN125 A4-80	8
36	**52117066**	СТОПОРНАЯ ГАЙКА	M6 DIN985 8ZN	8
50	**15073885**	КРЫШКА КЛАПАНА		0
60	**35073865**	ЦОКОЛЬ ДЛЯ КЛАПАНА УПРАВЛЕНИЯ		0

Multimec 1000 100028366 #GA103
Подъемный цилиндр подъемника ножничного типа

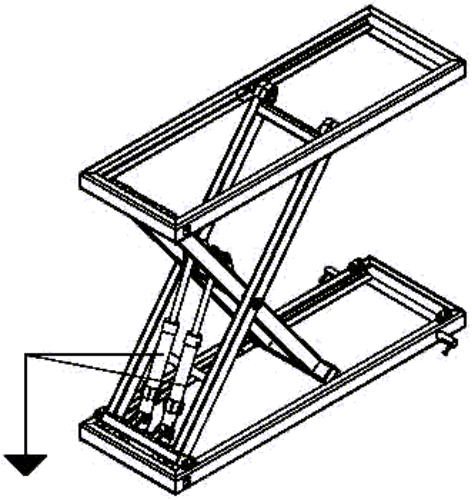

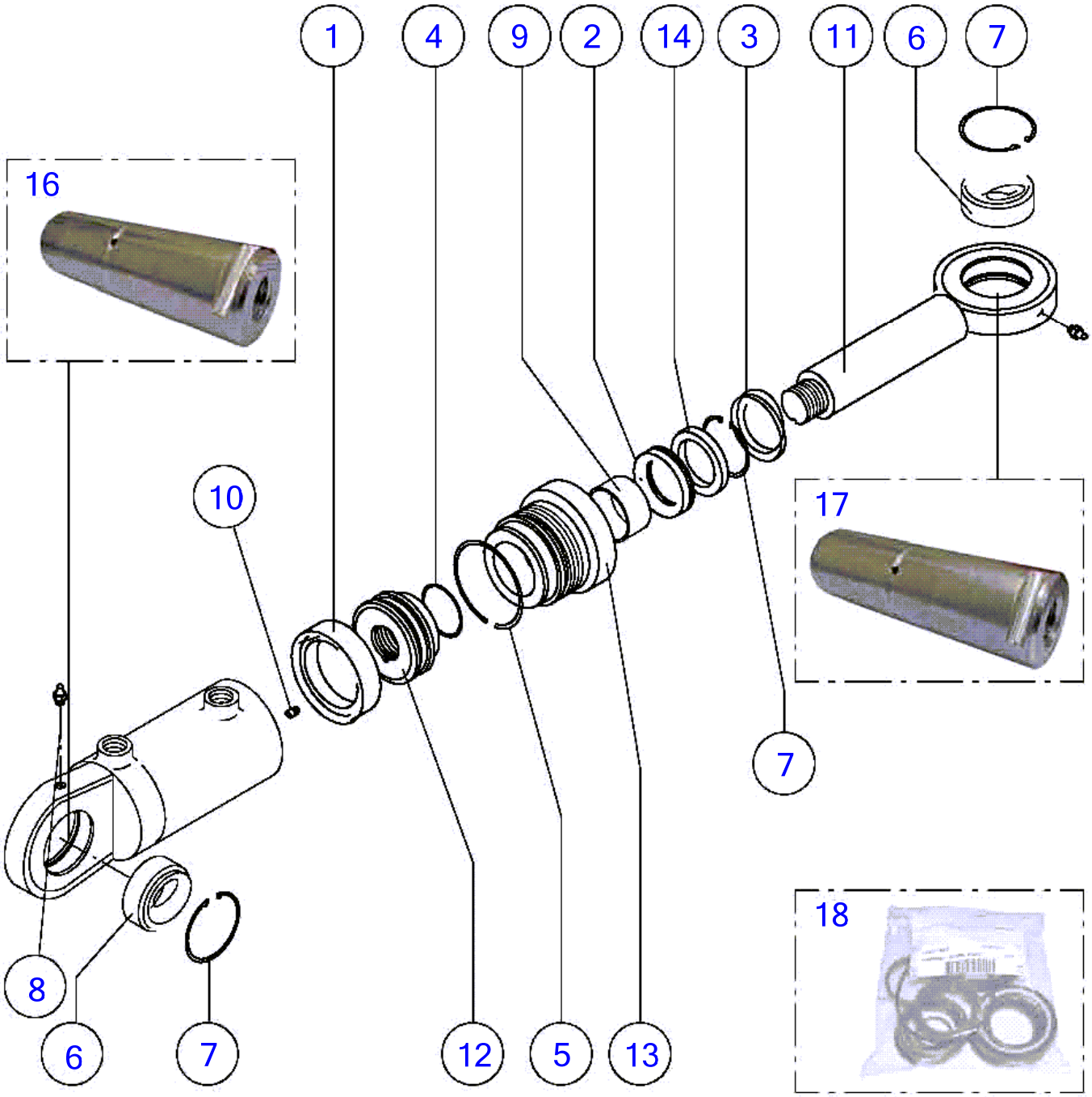

Multimec 1000 100028366 #GA103
Подъемный цилиндр подъемника ножничного типа

Пор.Н.	Инв. Н.	Описание	Назначение	Кол-во.
1	**33280520**	ПАТРУБОК ЦИЛИНДРА		1
2	**33280546**	ШТОК ПОРШНЯ		1
3	**57963548**	ПОРШЕНЬ		1
4	**43280510**	ПОЛЗУН		1
5	**42961557**	ПРУЖИННОЕ КОЛЬЦО		1
6	**52323037**	ОПОРНОЕ КОЛЬЦО		1
7	**-**	УПЛОТНЕНИЕ		1
8	**-**	УПЛОТНЕНИЕ ПОРШНЯ		1
9	**-**	УПЛОТНИТЕЛЬНОЕ КОЛЬЦО	24,2X3 90SHORE	1
10	**-**	УПЛОТНИТЕЛЬНОЕ КОЛЬЦО	74,5X3 90SHORE	1
11	**52111242**	ШЕСТИГРАННАЯ ГАЙКА	M24X2	1
12	**52401015**	ПРЕСС-МАСЛЕНКА	C R1/8"	2
13	**54592035**	ШАРИКОПОДШИПНИК		2
14	**52231123**	ПРУЖИННОЕ КОЛЬЦО	62X2 DIN472	2
15	**43270511**	СТОПОРНАЯ ПЛАСТИНА		1
16	**52874302**	ПАЛЕЦ		1
17	**52874369**	ПАЛЕЦ		1
18	**52356813**	КОМПЛЕКТ УПЛОТНЕНИЙ	7, 8, 9, 10	1