Обзор направляющих INKULEN PE

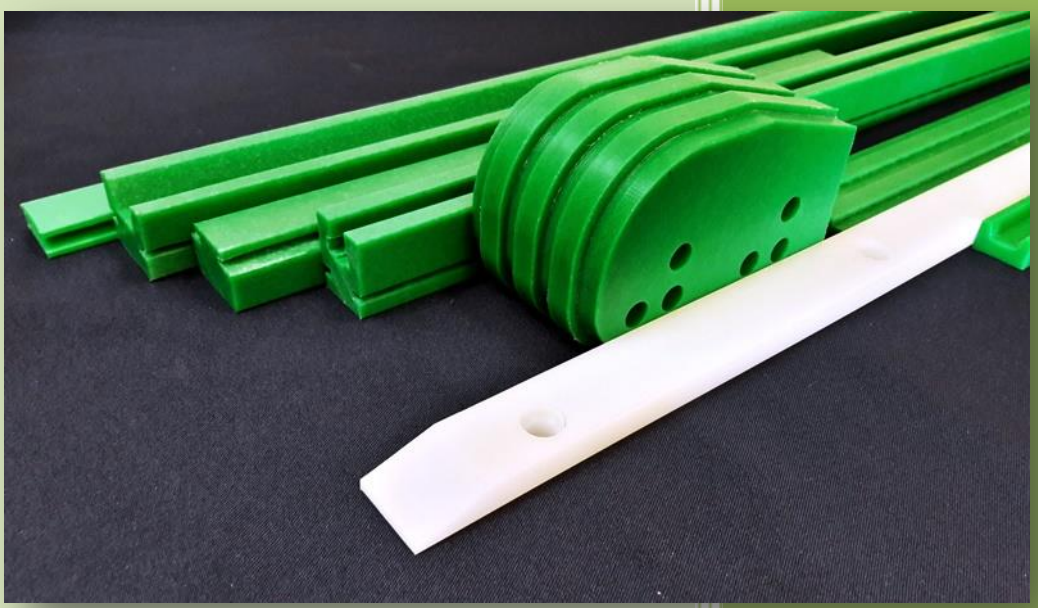

НАПРАВЛЯЮЩИЕ ЦЕПЕЙ И РЕМНЕЙ, НАПРАВЛЯЮЩИЕ СКОЛЬЖЕНИЯ

Наша компания предлагает вам готовые решения – производство и поставку пластиковых профильныхнаправляющих из износостойкого материала INKULEN PE-1000 и PE-500.

Сверхвысокомолекулярный полиэтилен (СВМПЭ) / высокомолекулярный полиэтилен (ВМПЭ) INKULEN PE изготавливается методом низкого давления с очень высокой степенью полимеризации, ипредназначен для работы в условиях высоких нагрузок в течение длительного периода эксплуатации. Материалобладает чрезвычайно большой износостойкостью, низким коэффициентом трения и высокой ударнойвязкостью, благодаря чему эффективно заменяет металлы (сталь, бронзу), а также дорогостоящий полимер - фторопласт.

Направляющие из INKULEN PE-1000 и PE-500 – лучшее решение для повышения рабочих характеристик и сокращения расходов на техническое обслуживание роликовых цепей, а также клиновых иликруглых ремней.

Направляющие из INKULEN PE защищают цепи от износа, гарантируют оптимальный ход и максимальную износостойкость, при этом, в отличие от металлических направляющих, не требуют смазки.

Предлагаем вам широкий ассортимент направляющих стандартных размеров, а также изготовление под заказ по вашим чертежам профилей различных форм и сечений.

Преимущества INKULEN PE:



- Высокая износостойкость;
- Очень хорошие свойства скольжения;
- Самосмазывающиеся (работа без смазки);
- Высочайшая ударная прочность и прочность на излом, в том числе, при низких температурах (до -250°C);
- Высокая химическая стойкость;
- Гашение вибрации;
- Не впитывает влагу;
- Отсутствие коррозии;
- Физиологическая безопасность. Допуск к контакту с продовольственными товарами.

Направляющие INKULEN PE поставляются следующего цвета: зеленый, черный, белый.

Стальные С – образные профили

В противоположность металлам термопластичные пластмассы удлиняются или сокращаются при колебаниях температуры. Для обеспечения свободы движения направляющих скольжения рекомендуется использовать стальной С - образный профиль. Это самый простой, надежный и эффективный метод крепления, к тому же упрощающий их замену. При необходимости направляющие из INKULEN PE можно сваривать или свинчивать.

Преимущества применения профилей:



- Простой монтаж и демонтаж направляющих;
- Быстрая замена в случае износа;
- Простое выравнивание системы направляющих;
- Монтаж стального С-образного профиля для свинчивания без перекашивания.

ТАБЛИЦА С-ПРОФИЛЕЙ ПО ВИДУ

№профиля	B	H	b	S
C1	24	5,2	17,5	1
C3	20	10	10	1,5
C4	50	10	35	2
C5	28	12	14	2
C6	80	10	65	2
C7	28	16	14	2,5
C9	38	18	22	2,5
C10	30	24	20	1,5
C11	45	40	31	2
C12	60	20	36	2,5
C13	65	55	40	3
C14H	31	25	20	2
C15V	31	25	20	2



C1-C13

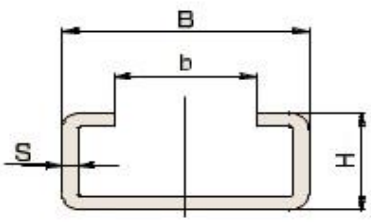

C14H

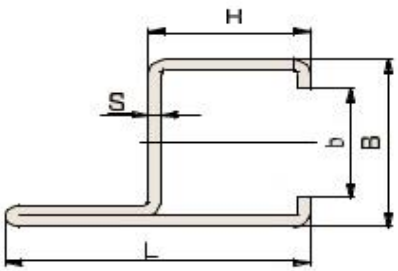

C15V

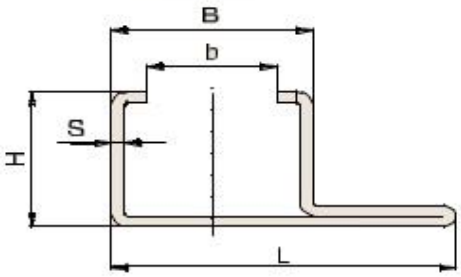



ОБЗОР НАПРАВЛЯЮЩИХ ДЛЯ РОЛИКОВЫХ ЦЕПЕЙ

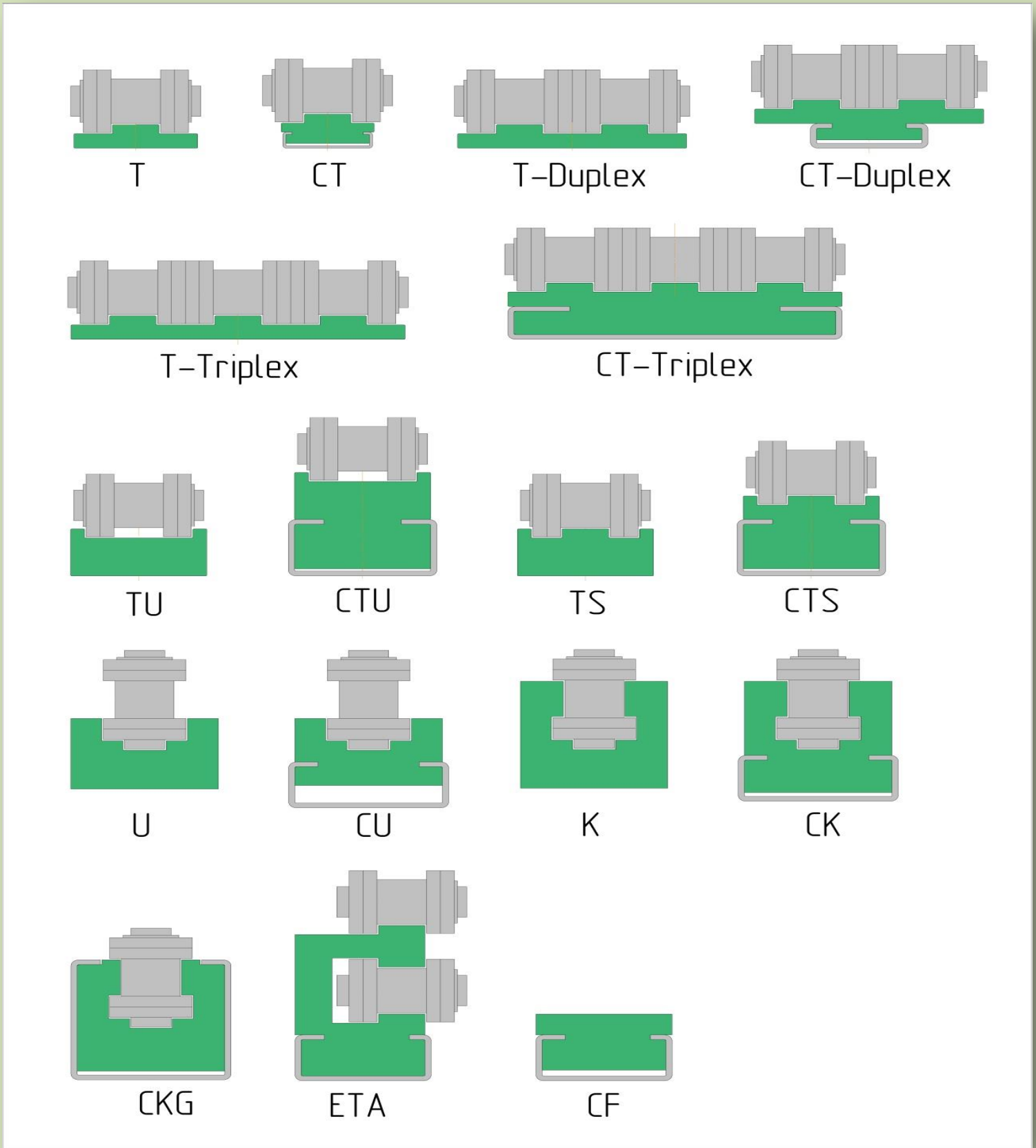

Тип Т

цепи DIN8187	Размеры цепи	B	H	b	h
06B-1	3/8“x7/32“	15	10	5,4	1,5
083-1	1/2“x3/16“	15	10	4,5	1,5
085-1	1/2“ x 1/4“	20	10	6,2	2,2
08B-1	1/2“x5/16“	20	10	7,4	2,2
08B-1	1/2“x5/16“	20	15	7,4	2,2
08B-1	1/2“x5/16“	20	20	7,4	2,2
08B-1	1/2“x5/16“	20	30	7,4	2,2
-	5/8“ x 1/4“	20	10	6,2	2,6
10B-1	5/8“ x 3/8“	20	10	9,3	2,6
10B-1	5/8“ x 3/8“	20	15	9,3	2,6
10B-1	5/8“ x 3/8“	20	20	9,3	2,6
10B-1	5/8“ x 3/8“	20	30	9,3	2,6
12B-1	3/4“x7/16“	25	10	11,3	2,4
12B-1	3/4“x7/16“	25	15	11,3	2,4
12B-1	3/4“x7/16“	25	20	11,3	2,4
12B-1	3/4“x7/16“	25	30	11,3	2,4
16B-1	1“x17 мм	40	15	16	3,5
16B-1	1“x17 мм	40	20	16	3,5
16B-1	1“x17 мм	40	30	16	3,5
20B-1	11/4“x3/4“	45	15	18	4,2
24B-1	11/2“x1“	60	15	24	5,5
28B-1	13/4“x31мм	75	20	30	6,8
32B-1	2“x31мм	80	20	30	7,7

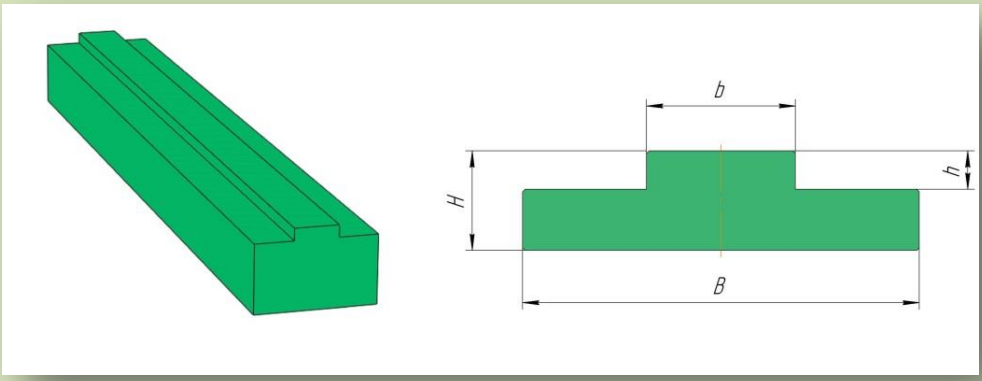

Тип СТ

Цепь DIN8187	Размеры цепи	Тип стального профиля	B1	B2	H	Hc	b	h
06B-1	3/8“x7/32“	C3	17	20	15	17	5,4	1,5
083-1	1/2“x3/16“	C3	17	20	15	17	4,5	1,5
085-1	1/2“ x 1/4“	C3	17	20	15	17	6,2	2,2
08B-1	1/2“x5/16“	C1	20	24	10	11	7,4	2,2
08B-1	1/2“x5/16“	C3	17	20	15	17	7,4	2,2
-	5/8“ x 1/4“	C3	17	20	15	17	6,2	2,6
10B-1	5/8“ x 3/8“	C3	17	20	15	17	9,3	2,6
12B-1	3/4“x7/16“	C3	20	20	15	17	11,3	2,4
12B-1	3/4“x7/16“	C5	24	28	15	18	11,3	2,4
16B-1	1“x17 мм	C5	24	28	15	18	16	3,5
20B-1	11/4“x3/4“	C5	28	28	15	18	18	4,2
24B-1	11/2“x1“	C9	33	38	23	30	24	5,5
28B-1	13/4“x31мм	C9	38	38	23	30	30	6,8
32B-1	2“x31мм	C9	38	38	23	30	30	7,7
32B-1	2“x31мм	C12	60	60	25	35	30	7,7

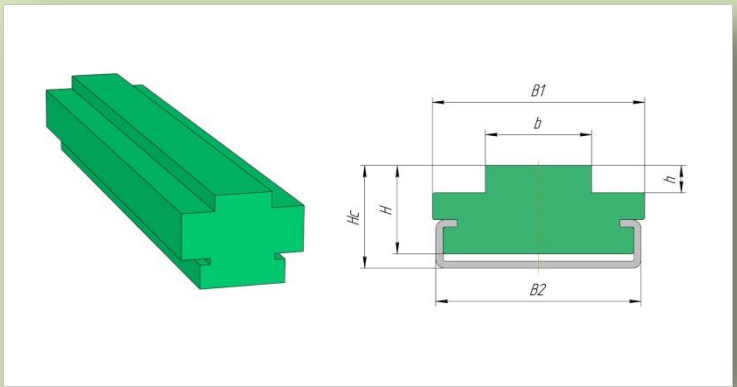

Тип T-DUPLEX

Цепь DIN8187	Размеры цепи	B	H	b	h	e+b
06B-2	3/8“x7/32“	25	10	5,3	1,5	15,6
08B-2	1/2“x5/16“	35	10	7,2	2,2	21,2
08B-2	1/2“x5/16“	35	15	7,2	2,2	21,2
08B-2	1/2“x5/16“	35	20	7,2	2,2	21,2
08B-2	1/2“x5/16“	35	30	7,2	2,2	21,2
10B-2	5/8“ x 3/8“	40	10	9	2,6	25,6
12B-2	3/4“x7/16“	45	15	11	2,4	30,4
12B-2	3/4“x7/16“	45	10	11	2,4	30,4
16B-2	1“x17 мм	47,8	15	16	3,5	47,8
20B-2	11/4“x3/4“	54,7	15	18	4,2	54,7
24B-2	11/2“x1“	72	20	24	5,5	72
28B-2	13/4“x31мм	88,4	25	29	6,8	88,4
32B-2	2“x31мм	87,4	30	29	7,7	87,4

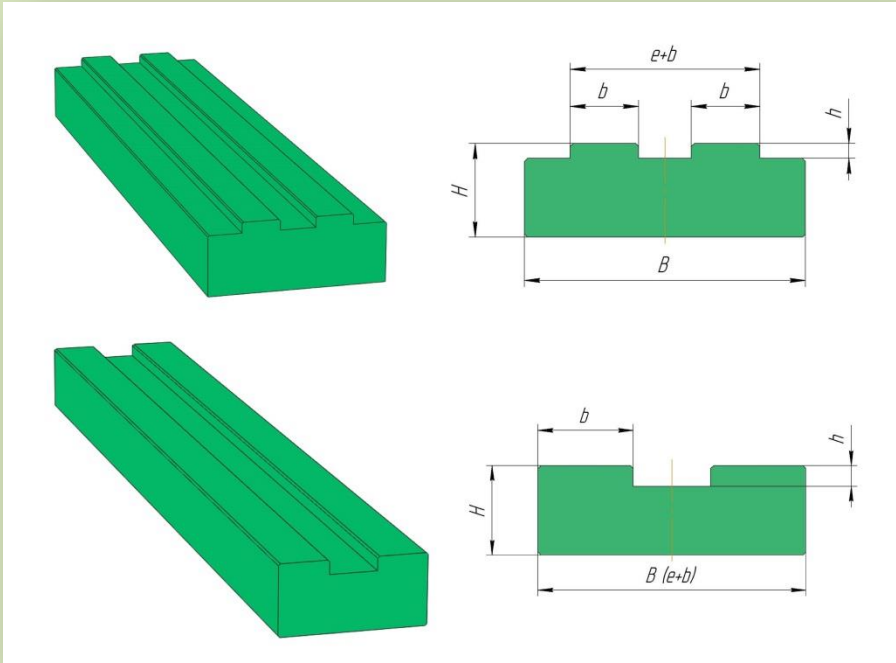

Тип CT-DUPLEX

Цепь DIN8187	Размеры цепи	Тип стального профиля	B1	B2	H	Hc	b	h
06B-2	3/8“x7/32“	C3	15,6	20	15	17	5,3	1,5
08B-2	1/2“x5/16“	C3	21,2	20	15	17	7,2	2,2
10B-2	5/8“ x 3/8“	C3	25,6	20	15	17	9	2,6
12B-2	3/4“x7/16“	C5	30,4	28	15	20	10,9	2,4
16B-2	1“x17 мм	C9	47,8	38	20	27	15,8	3,5
20B-2	11/4“x3/4“	C12	54,7	60	22	30	18,2	4,2
24B-2	11/2“x1“	C12	72	60	25	35	23,6	5,5

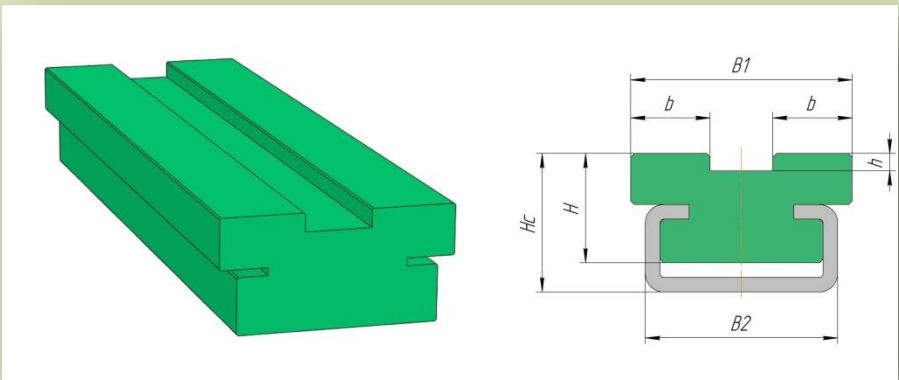

Тип T-Triplex

цепь DIN8187	Размеры цепи	B	H	b	h	2e+b
06B-3	3/8“x7/32“	35	10	5,3	1,5	25,9
08B-3	1/2“x5/16“	45	10	7,1	2,2	34,9
10B-3	5/8“ x 3/8“	55	10	8,9	2,6	42,1
12B-3	3/4“x7/16“	60	15	11	2,4	49,7
16B-3	1“x17 мм	79,5	20	16	3,5	79,5
20B-3	11/4“x3/4“	91	20	18	4,2	91
24B-3	1/2“x1“	120	25	23	5,5	120

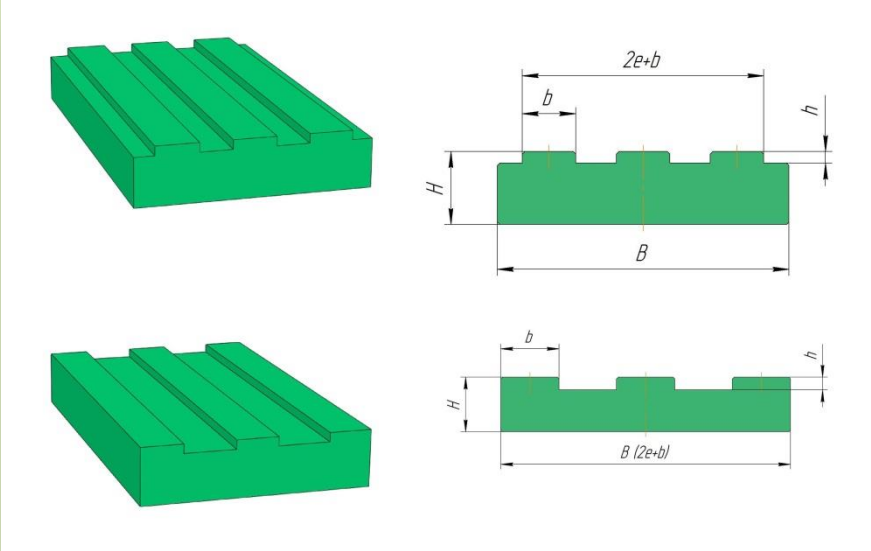

Тип CT-Triplex

цепь DIN8187	Размеры цепи	Тип стального профиля	B1	B2	H	Hc	b	h	2e+b
06B-3	3/8“x7/32“	C5	30	28	15	20	5,3	1,5	25,9
08B-3	1/2“x5/16“	C5	34,9	28	15	20	7,1	2,2	34,9
10B-3	5/8“ x 3/8“	C4	50	50	15	17	8,9	2,6	42,1
12B-3	3/4“x7/16“	C4	49,7	50	18	20	10,7	2,4	49,7
16B-3	1“x17 мм	C6	79,5	80	20	22	15,7	3,5	79,5
20B-3	11/4“x3/4“	C6	91	80	20	22	18	4,2	91

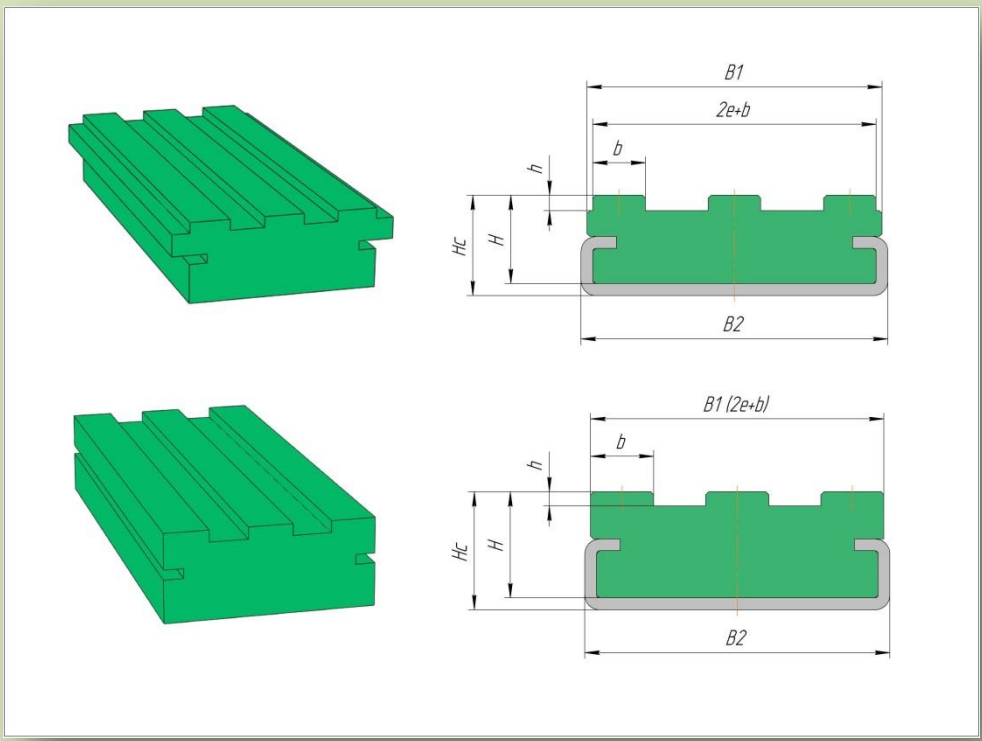

Тип TU

цепь DIN 8187	Размеры цепи	B	H	b	h
-	3/8“x 5/32“	15	10	12	2,2
083-1	1/2“x3/16“	15	10	12	2,2

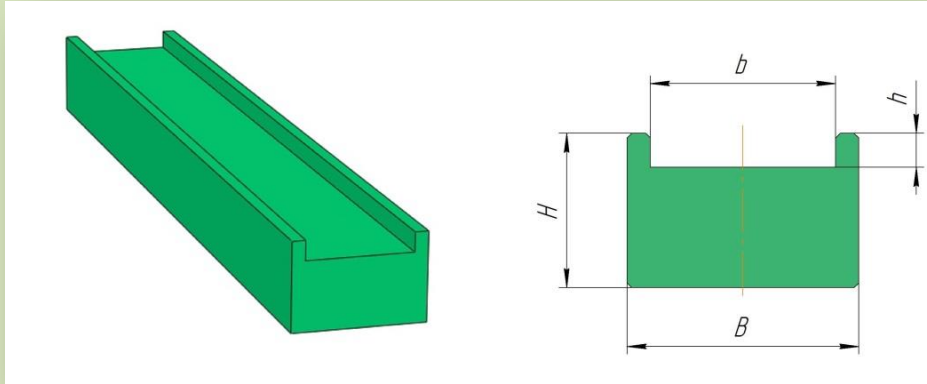

Тип CTU

цепь DIN 8187	Размеры цепи	Тип стального профиля	B1	B2	H	Hc	b	h
-	3/8“x 5/32“	C3	17	20	15	17	12	2,2
083-1	1/2“x3/16“	C3	17	20	15	17	12	2,2

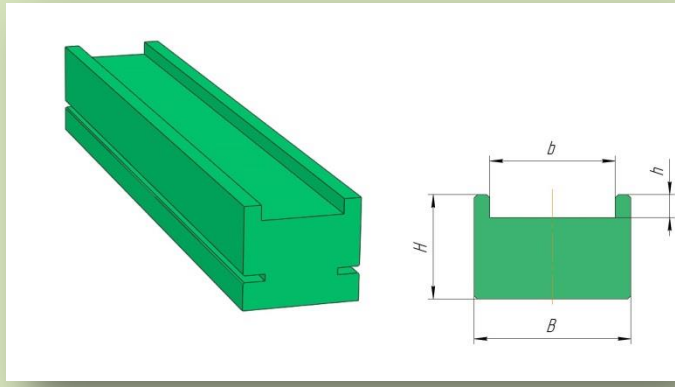

Тип TS

цепьDIN 8187	Размеры цепи	B	H	b1	b2	h1	h2
06B-1	3/8“ x 7/32“	20	10	3,8	13	1,5	1,1
083-1	1/2“ x 3/16“	20	10	3	12,4	1,6	1,4
085-1	1/2“ x 1/4“	22	10	4,5	15,1	2,2	1,6
08B-1	1/2“ x 5/16“	25	15	5,7	16,3	2,2	1,6
-	5/8“ x 1/4“	25	15	4,1	16,1	2,6	2,1
10B-1	5/8“ x 3/8“	28	15	7,4	19,2	2,6	2,1
12B-1	3/4“ x 7/16“	30	20	9,2	21,8	2,4	2,8
16B-1	1“ x 17 мм	42	25	15	35	3,5	3,3
20B-1	1 1/4“ x 3/4“	50	25	17	40	4,2	4

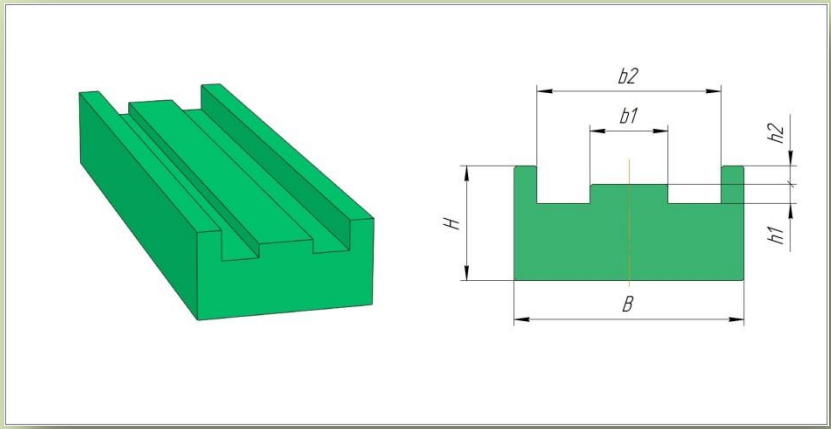

Тип CTS

цепь DIN 8187	Размеры цепи	Тип стального профиля	B1	B2	H	Hc	b1	b2	h1	h2
06B-1	3/8“ x 7/32“	C3	20	20	15	17	3,8	13	1,5	1,1
083-1	1/2“ x 3/16“	C3	20	20	15	17	3	12,4	1,6	1,4
085-1	1/2“ x 1/4“	C3	22	20	15	17	4,5	15,1	2,2	1,6
08B-1	1/2“ x 5/16“	C3	25	20	16	20	5,7	16,3	2,2	1,6
-	5/8“ x 1/4“	C3	25	20	16	20	4,1	16,1	2,6	2,1
10B-1	5/8“ x 3/8“	C5	28	28	16	20	7,4	19,2	2,6	2,1
12B-1	3/4“ x 7/16“	C5	30	28	18	22	9,2	21,8	2,4	2,8
16B-1	1“ x 17 мм	C9	42	38	25	30	15	35	3,5	3,3
20B-1	1 1/4“ x 3/4“	C9	50	38	30	35	16,8	40	4,2	4

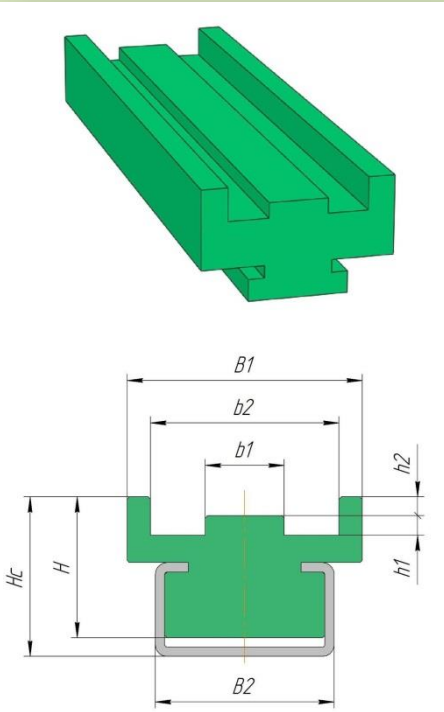

Тип U

цепь DIN 8187	Размеры цепи	B	H	d2	g	h2	h3
-	3/8“ x 5/32“	20	15	4	9,4	2,8	4,2
06B-1	3/8“ x 7/32“	20	15	4	9,4	2,8	4,2
083-1	1/2“ x 3/16“	20	15	5	10,8	2,3	3,8
g=12,8мм	1/2“ x 1/4“	25	15	5	12,8	3,5	5
08B-1	1/2“ x 5/16“	25	15	5	12,8	3,5	5
-	5/8“ x 1/4“	25	15	6	15,4	3,6	5,2
085-1	1/2 x 1/4“	20	15	5	11,8	3,2	4,7
10B-1	5/8“ x 3/8“	25	15	6	15,4	3,6	5
12B-1	3/4“ x 7/16“	25	20	7	17	3,9	5,7
16B-1	1“ x 17 мм	33	25	10	24	8,4	10,6
20B-1	1 1/4“ x 3/4“	55	25	11	28	10	12,2
24B-1	1 1/2“ x 1“	60	30	16	36,6	13	16
28B-1	1 3/4“ x 31 мм	65	30	17	40	16	18
32B-1	2“ x 31 мм	70	30	20	44,6	16	20

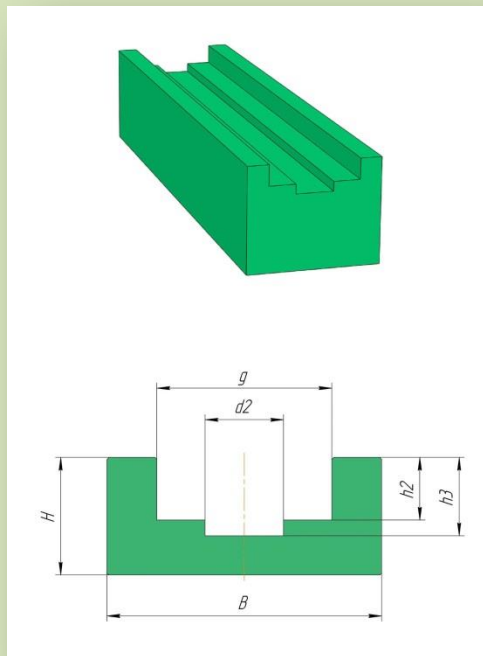

Тип CU

цепь DIN 8187	Размеры цепи	Тип стального профиля	B1	B2	H	Hc	d2	g	h2	h3
-	3/8“ x 5/32“	C3	20	20	15	17	4	9,4	2,8	4,2
06B-1	3/8“ x 7/32“	C3	20	20	15	17	4	9,4	2,8	4,2
083-1	1/2“ x 3/16“	C3	20	20	15	17	5	10,8	2,3	3,8
085-1	1/2“ x 1/4“	C5	28	28	15	18	5	11,8	3,2	4,7
g=12,8 мм	1/2“ x 1/4“	C5	28	28	15	18	5	12,8	3,5	5
08B-1	1/2“ x 5/16“	C1	20	24	10	11	5	12,8	3,5	5
-	5/8“ x 1/4“	C5	24	28	12	18	6	15,4	3,6	5,2
10B-1	5/8“ x 3/8“	C5	24	28	12	18	6	15,4	3,6	5
12B-1	3/4“ x 7/16“	C5	24	28	12	18	7	17	3,9	5,7
16B-1	1“ x 17 мм	C9	33	28	20	30	10	24	8,4	10,6
20B-1	1 1/4“ x 3/4“	C12	60	60	25	35	11	28	10	12,2
24B-1	1 1/2“ x 1“	C12	60	60	30	40	16	36,6	13	16
28B-1	1 3/4“ x 31 мм	C12	65	60	38	45	17	40	16	18
32B-1	2“ x 31 мм	C12	70	60	38	45	20	44,6	16	20

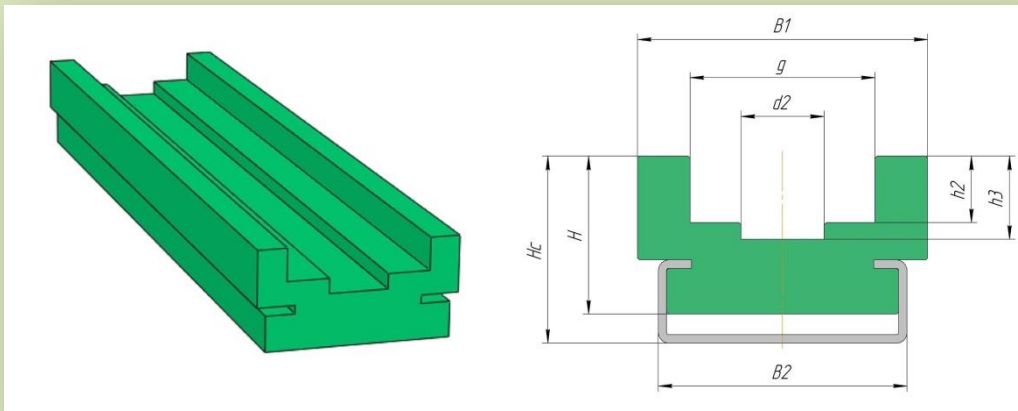

Тип K

цепь DIN 8187	Размеры цепи	B	H	d1	d2	g	h1	h2	h3
-	3/8“ x 5/32“	20	25	6,6	4	9,4	3,6	7	8
06B-1	3/8“ x 7/32“	20	25	6,6	4	9,4	5,5	8,9	10
083-1	1/2“ x 3/16“	20	25	8	5	10,8	4,5	8	9,5
085-1	1/2“ x 1/4“	25	30	8	5	11,8	6,2	9,8	11,3
g=12,8мм	1/2“ x 1/4“ *	25	30	8,8	5	12,8	6,2	10,2	11,7
08B-1	1/2“ x 5/16“	25	30	8,9	5	12,8	7,4	11,5	13
-	5/8“ x 1/4“	30	30	11	6	15,4	6,2	10,2	11,6
10B-1	5/8“ x 3/8“	30	35	11	6	15,4	9,3	13,5	14,9
12B-1	3/4“ x 7/16“	40	35	12	7	17	11,3	15,9	17,5
16B-1	1“ x 17 мм	40	45	16	10	24	16	25,7	27,7
20B-1	1 1/4“ x 3/4“	50	50	20	11	28	18	29,5	31,7
24B-1	1 1/2“ x 1“	60	60	27	16	36,6	24	38,2	41,2
28B-1	1 3/4“ x 31 мм	60	70	30	17	41	30	47	49
32B-1	2“ x 31 мм	70	75	31	19	44,6	30	47,3	50

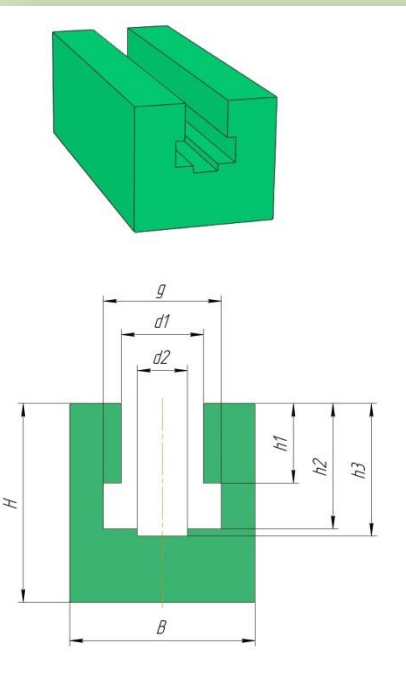

Тип CK

цепь DIN 8187	Размеры цепи	Тип стального профиля	B1	B2	H	Hc	d1	d2	g	h1	h2	h3
-	3/8“ x 5/32“	C3	20	20	18	21	6,6	4	9,4	3,6	7	8
06B-1	3/8“ x 7/32“	C3	20	20	18	21	6,6	4	9,4	5,5	8,9	10
083-1	1/2“ x 3/16“	C3	20	20	18	21	8	5	10,8	4,5	8	9,5
085-1	1/2“ x 1/4“	C7	25	28	28	32	8	5	11,8	6,2	9,8	11,3
g=12,8мм	1/2“ x 1/4“	C7	25	28	28	32	8,8	5	12,8	6,2	10,2	11,7
08B-1	1/2“ x 5/16“	C7	25	28	28	32	8,9	5	12,8	7,4	11,5	13
-	5/8“ x 1/4“	C7	25	28	28	32	10,6	6	15,4	6,2	10,2	11,6
10B-1	5/8“ x 3/8“	C7	25	28	28	32	10,6	6	15,4	9,3	13,5	14,9
12B-1	3/4“ x 7/16“	C9	32	38	35	43	12,4	7	17	11,3	15,9	17,5
16B-1	1“ x 17 мм	C9	40	38	45	50	16,4	10	24	16	25,7	27,7
20B-1	1 1/4“ x 3/4“	C12	60	60	50	55	20	11	28	18	29,5	31,7
24B-1	1 1/2“ x 1“	C12	60	60	60	65	27	16	36,6	24	38,2	41,2
28B-1	1 3/4“ x 31 мм	C12	70	60	75	80	30	17	40	30	47	49
32B-1	2“ x 31 мм	C12	70	60	75	80	31	19	44,6	30	47,3	50

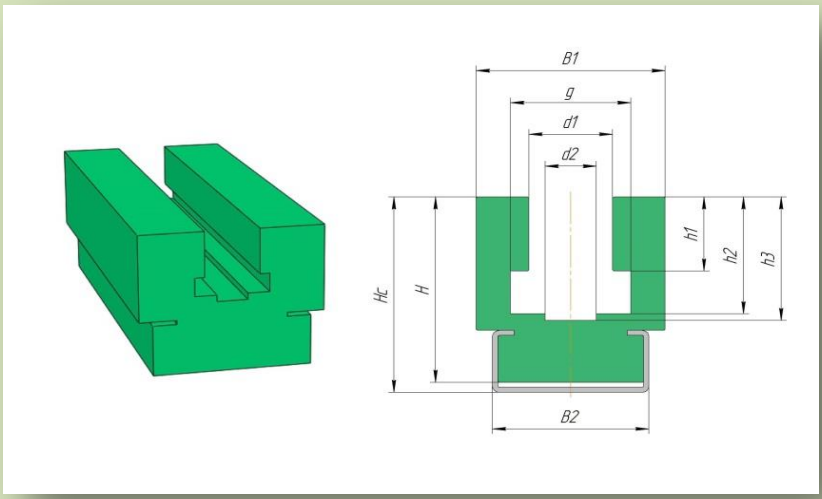

Тип CKG

цепь DIN 8187	Размеры цепи	Тип стального профиля	B	Hc	d1	d2	g	h1	h2	h3
-	3/8“ x 5/32“	C10	30	24	6,6	4	9,4	3,6	7	8
06B-1	3/8“ x 7/32“	C10	30	24	6,6	4	9,4	5,5	8,9	10
083-1	1/2“ x 3/16“	C10	30	24	8	5	10,8	4,5	8	9,5
085-1	1/2“ x 1/4“	C10	30	24	8	5	11,8	6,2	9,8	11,3
g=12,8мм	1/2“ x 1/4“	C10	30	24	8,8	5	12,8	6,2	10,2	11,7
08B-1	1/2“ x 5/16“	C10	30	24	8,9	5	12,8	7,4	11,5	13
-	5/8“ x 1/4“	C10	30	24	11	6	15,4	6,2	10,2	11,6
10B-1	5/8“ x 3/8“	C10	30	24	11	6	15,4	9,3	13,5	14,9
12B-1	3/4“ x 7/16“	C10	30	24	12	7	17	11,3	15,9	17,5
16B-1	1“ x 17 мм	C11	45	40	16	10	24	16	25,7	27,7
20B-1	1 1/4“ x 3/4“	C11	45	40	20	11	28	18	29,5	31,7
24B-1	1 1/2“ x 1“	C13	65	55	27	16	36,6	24	38,2	41,2
28B-1	1 3/4“ x 31 мм	C13	65	60	30	17	41	30	47	49
32B-1	2“ x 31 мм	C13	65	60	31	19	44,6	30	47,3	50

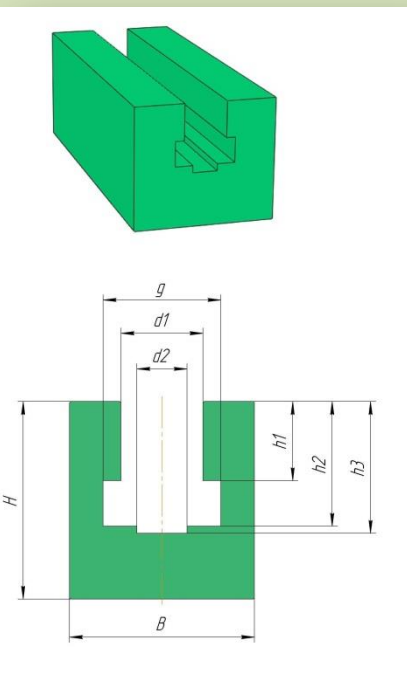

Тип ETA

цепь DIN 8187	Размеры цепи	Тип стального профиля	B	H m	b	B m	hm
м06B-1	3/8“ x 7/32“	C3	20	30,2	17	14,5	17
08B-1	1/2“ x 5/16“	C3	20	33,8	20	16,5	18
10B-1	5/8“ x 3/8“	C3	20	41,1	20	15,5	21
12B-1	3/4“ x 7/16“	C5	28	46,5	24	18,5	24
16B-1	1“ x 17 мм	C9	38	62	33	25	34

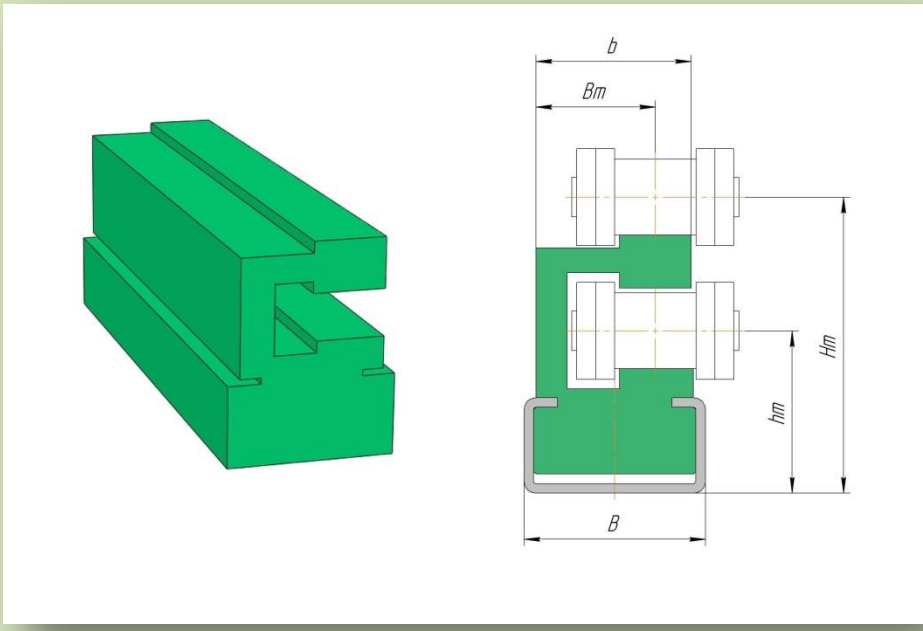

Тип CF

ТИП	Тип стального профиля	B1	B2	H	Hc	h
CF	C1	20	24	5	6	1
CF	C1	20	24	10	11	5,8
CF	C3	20	20	10	14	4
CF	C3	20	20	15	17	7
CF	C3	20	20	16	20	10
CF	C5	28	28	10	15	3
CF	C5	28	28	15	18	6
CF	C9	38	38	12	22	4
CF	C9	38	38	18	25	7
CF	C12	60	60	20	30	10
CF	C4	50	50	18	20	10
CF	C6	80	80	18	20	10

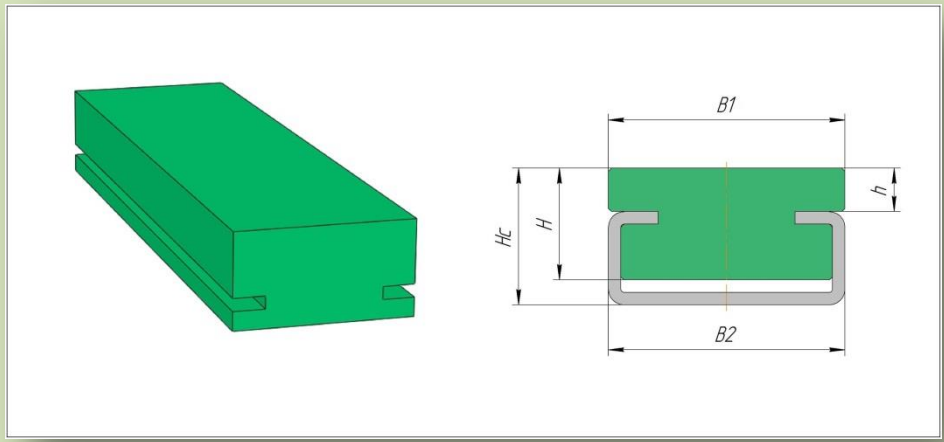

ОБЗОР НАПРАВЛЯЮЩИХ ДЛЯ РЕМНЕЙ

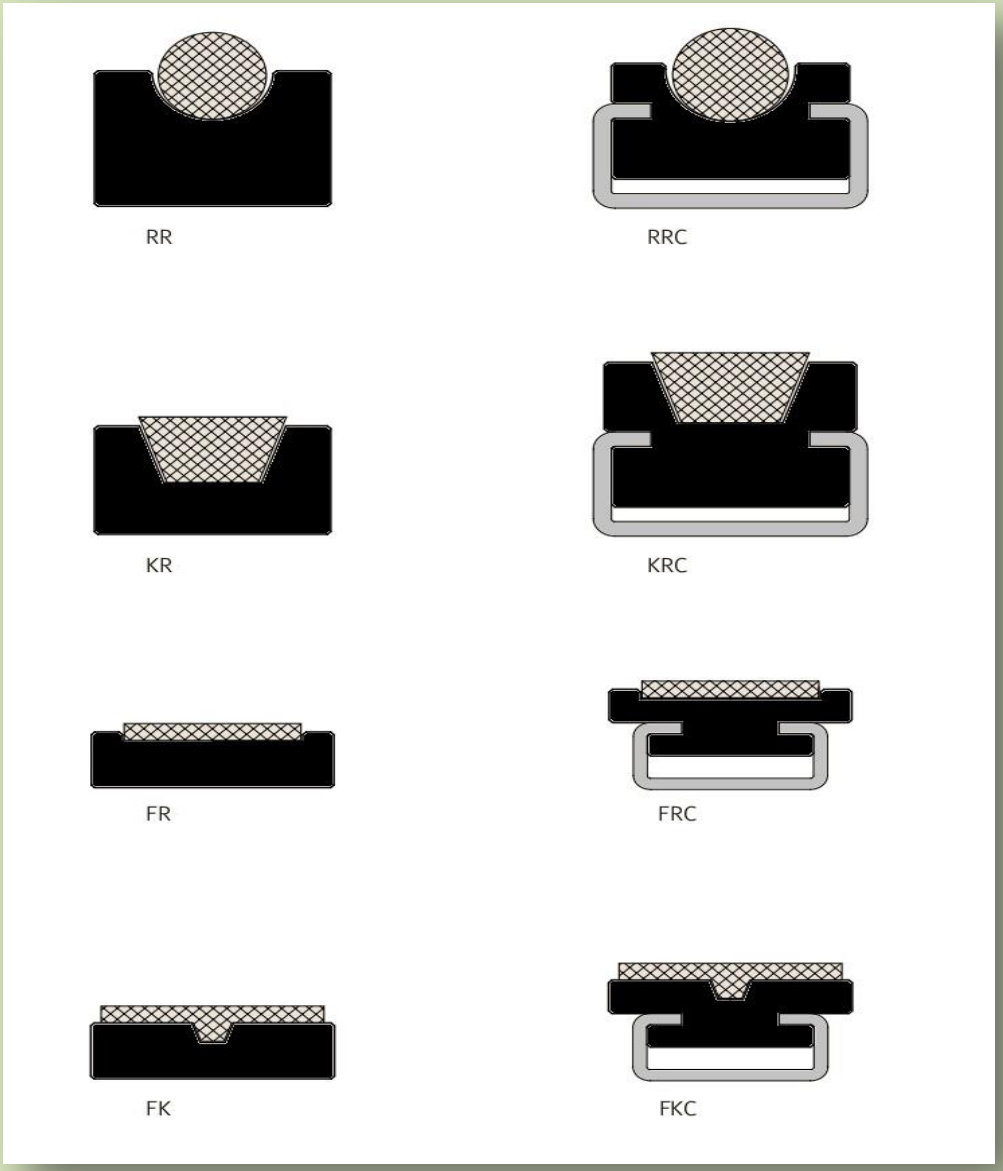

круглые ремни

клиновые ремни

зубчатые ремни

самоцентрирующие ремни

Тип RR

Тип ремня/Ø	B	H	h	r
5	20	10	3	3
6,3	20	10	4	4
8	20	12	5	5
9,5	25	15	6	6
12,5	28	20	8	7
15	33	25	10	9
18	38	25	12	10

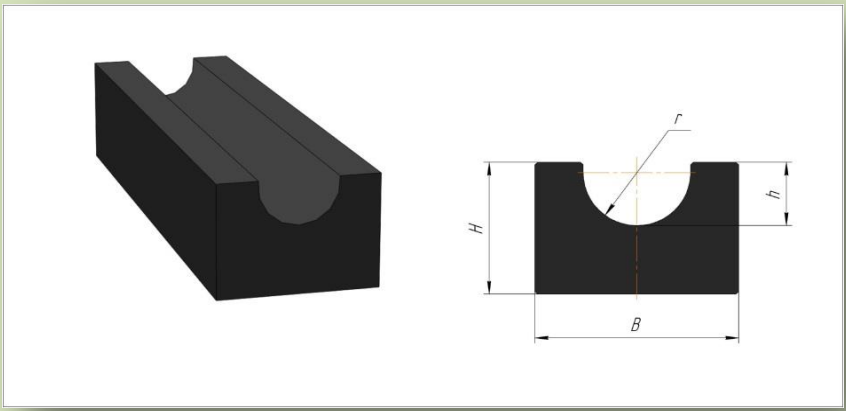

Тип RRC

Тип ремня/ Ø	Тип стального профиля	B1	B2	H	Hc	h	r
5	C3	20	20	10	15	3	3
6,3	C3	20	20	15	18	4	4
8	C3	20	20	15	18	5	5
9,5	C5	25	28	15	20	6	6
12,5	C5	28	28	15	20	8	7
15	C9	33	38	20	25	10	9
18	C9	38	38	20	25	12	10

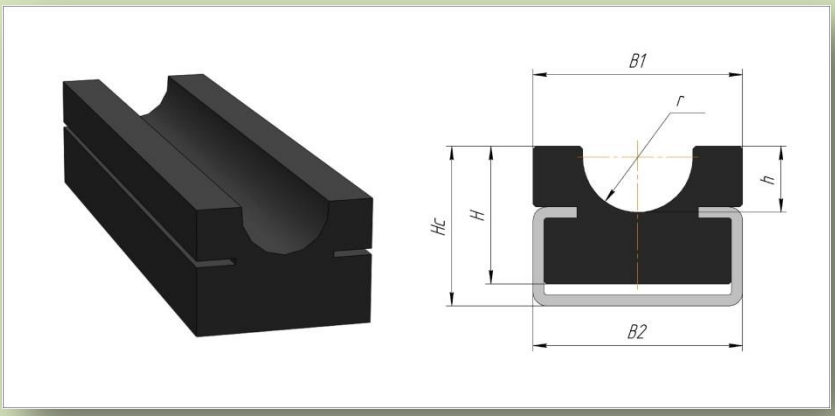

Тип KR

Тип ремня/b x h	B	H	b	h
8 x 5	20	10	6	3,5
10 x 6	20	10	7,2	4,5
13 x 8	20	12	9,2	6
17 x 11	30	15	12	8
20 x 12,5	30	20	14	9
22 x 14	35	20	15	10,5
25 x 16	40	25	17	12
32 x 20	50	30	21	16
40 x 25	60	35	26	21

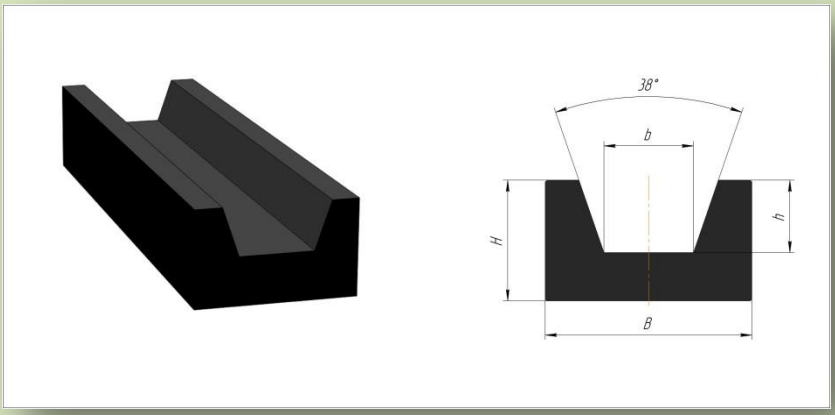

Тип KRC

Тип ремня /b x h	Тип стального профиля	B1	B2	H	Hc	b	h
8 x 5	C3	20	20	10	15	6	3,5
10 x 6	C3	20	20	15	18	7,2	4,5
13 x 8	C5	25	28	18	22	9,2	6
17 x 11	C5	30	28	18	24	11,5	8
20 x 12,5	C5	30	28	18	24	13,5	9
22 x 14	C9	35	38	25	30	14,5	10,5
25 x 16	C9	40	38	25	32	16,5	12
32 x 20	C12	60	60	35	40	21	16
40 x 25	C12	60	60	35	40	26	21

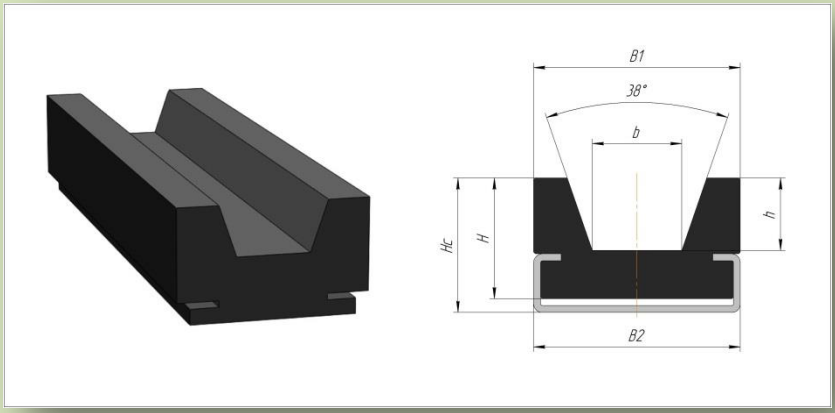

Тип FR

Тип ремня	B	H	b	h
25/T5	35	10	26	1,8
32/T5	45	12	33	1,8
25/T10	35	12	26	3,8
32/T10	45	12	33	3,8
50/T10	65	15	51	3,8
75/T10	90	15	76	3,8
100/T10	115	18	101	3,8

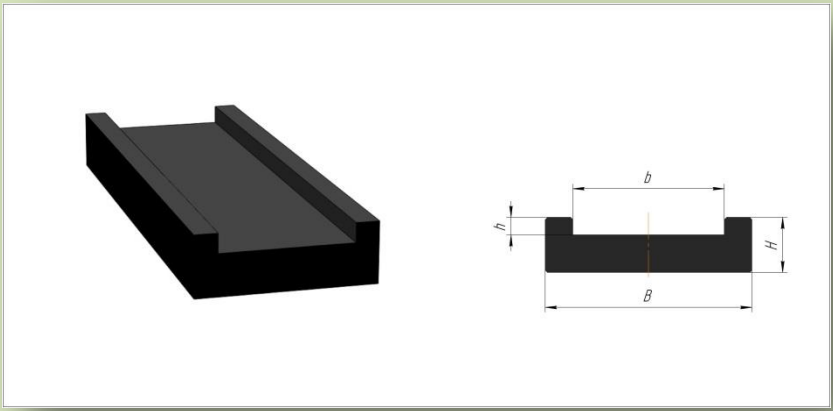

Тип FRC

Тип ремня	Тип стального профиля	B1	B2	H	Hc	b	h
25/T5	C5	35	28	12	18	26	1,8
32/T5	C5	45	28	12	18	33	1,8
25/T10	C5	35	28	15	20	26	3,8
32/T10	C5	45	28	15	20	33	3,8
50/T10	C4	65	50	18	20	51	3,8
75/T10	C6	90	80	18	20	76	3,8
100/T10	C6	115	80	18	20	101	3,8

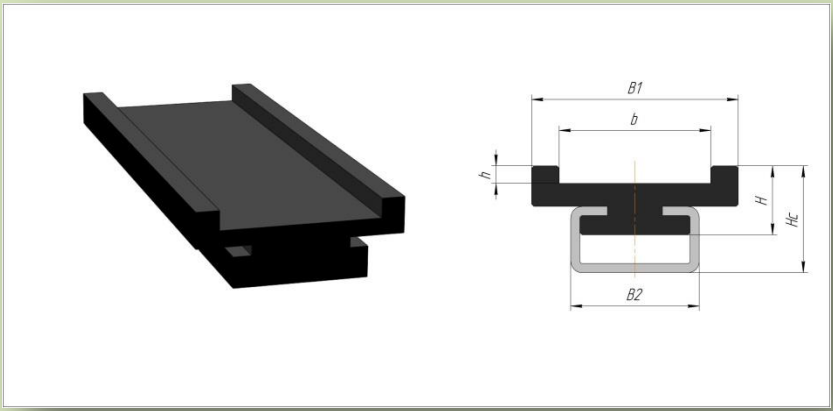

Тип FK

Тип ремня	B	H	b	h
25/Tk5	28	10	6	3,5
32/Tk5	35	10	6	3,5
32/Tk10*	35	12	9,5	4
50/Tk10*	55	12	9,5	4
75/Tk10	80	15	13	5
100/Tk 10	105	15	13	5

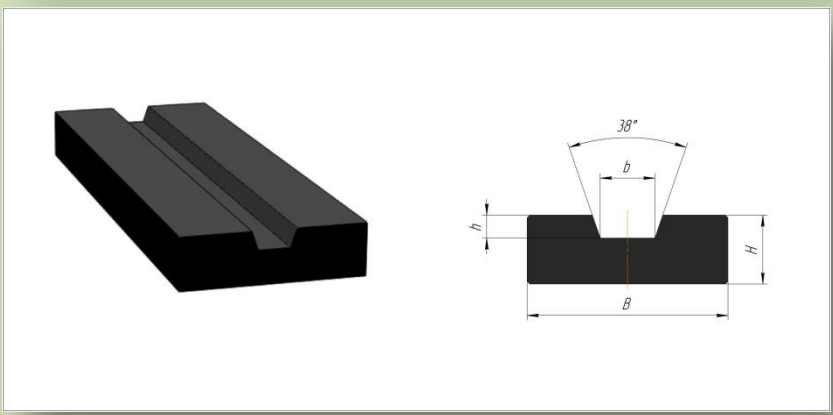

Тип FKC

Тип ремня	Тип стального профиля	B1	B2	H	Hc	b	h
25/Tk 5	C5	28	28	12	18	6	3,5
32/Tk 5	C5	35	28	12	18	6	3,5
32/Tk10 *	C5	35	28	12	18	9,5	4
50/Tk10 *	C4	55	50	15	18	9,5	4
75/Tk10	C6	80	80	15	18	13	5
100/Tk10	C6	105	80	15	18	13	5

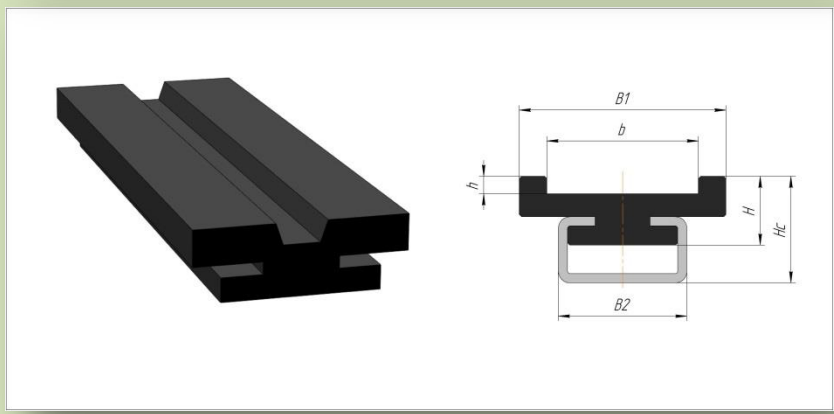

ВАРИАНТЫ НАПРАВЛЯЮЩИХ

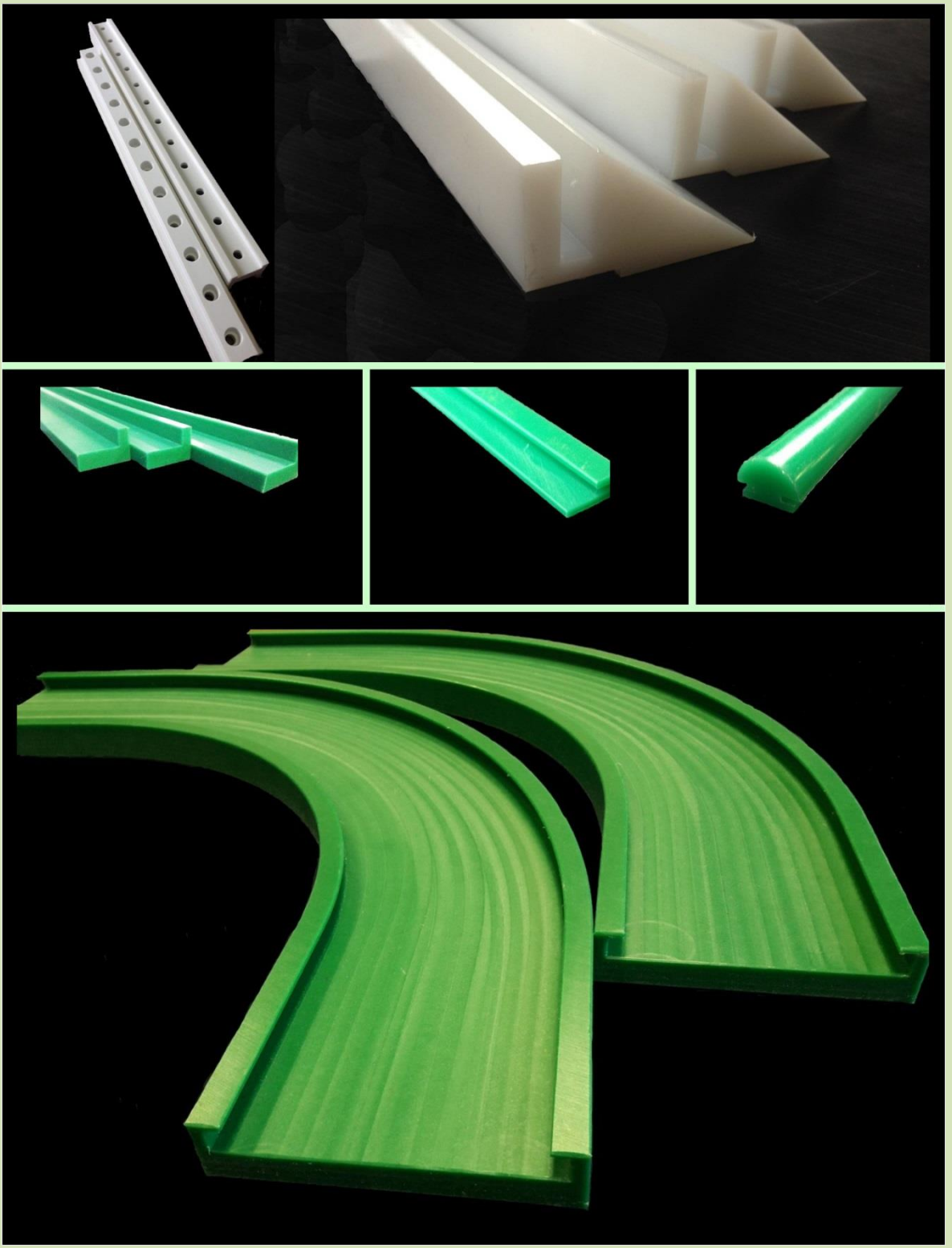

Производство и поставка направляющих из INKULEN PE-1000 и PE-500 стандартных размеров и под заказ по чертежам заказчика.

Индивидуальный подход к каждому клиенту.
Минимальная партия заказа не ограничена.
Короткий срок изготовления.

