Шаровые краны

KHB / KHM



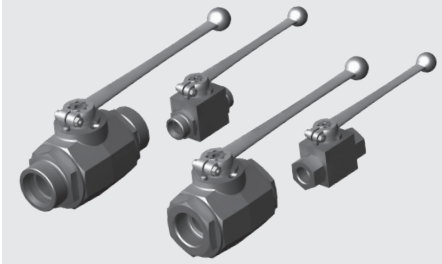

Шаровые краны
KHB / KHM

Расшифровка типовых обозначений
(одновременно пример для заказа)

KHB	G 1/2	1112	01	X	A	SO940

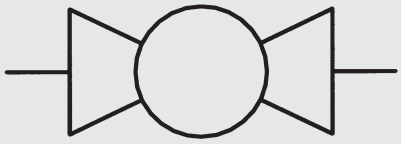

PN до PN 500
DN до DN 50

Наименование

KHB	= Блочный шаровой кран	DN 04-25 (сталь)
KHM	= Втулочный шаровой кран	DN 32-50 (сталь)
		DN 04-50 (высококачественная сталь)

Тип присоединения
Размер резьбы или внешний ø трубы и тип присоединения

Материалы

Корпус, присоединения

1	= Сталь
3	= Высококачественная сталь

Шар, шток

1	= Сталь
3	= Высококачественная сталь
11	= Сталь, закаленная

Уплотнительные вкладыши

1	= POM
3	= PTFE (макс. рабочее давление 100 бар)
8	= Линейный полимер на основе полиэфира
11	= Сталь

Валы управления и уплотнения соединений

2	= NBR (пербунан)
3	= PTFE (макс. рабочее давление 100 бар)
4	= FKM (витон)

Рычаг управления

01	= Алюминий - зажимный рычаг прямой	DN 12-50
02	= Алюминий - зажимный рычаг выгнутый	DN 12-50
03	= Литье из цинкового сплава - зажимный рычаг прямой	DN 04-10, 13
04	= Литье из цинкового сплава - насадной рычаг выгнутый	DN 04-10, 13
06	= Сталь - насадной рычаг выгнутый	DN 12-50
09	= Без рычага управления	
26	= Стальной насадной рычаг выгнутый, длинный	DN 12-50

Серия
(определяется производителем)

Защита поверхности

...	= Фосфатирование (данные не указываются)
A	= Цинкование, без шестивалентного хрома
ZN	= Цинк-никель, без шестивалентного хрома

Опция

TT	= Кольца круглого сечения для низких температур, диапазон применения от -40 °C до +80 °C (только для версии из высококачественной стали)
S0 940	= KH с 4 резьбовыми отверстиями
S0 1073	= KH с 2 крепежными отверстиями

Модели, не относящиеся к наиболее распространенным, имеют более долгий срок поставки и более высокую цену.

Технические данные

Конструкция:	Блочная конструкция KHB DN 04 - 25 Втулочная конструкция KHM DN 32 - 50	
Типы присоединения:	легкое и тяжелое трубное резьбовое соединение согл. DIN 2353 внутренняя резьба Витворта согл. ISO 228 NPT SAE	
Монтажное положение:	любое	
Температура окружающей среды:	от -10 °C до +80 °C	
Номинальное давление:	до PN 500/7250 PSI	
Рабочие жидкости:	минеральное масло согл. DIN 51524, части 1 и 2 (другие среды по запросу)	
Температура рабочей жидкости:	от -10 °C до +80 °C	
Исполнение:	Запирающий орган выполнен в виде шара	
Вес:	см. таблицу	
Направление потока:	любое	
Запасные части:	Комплекты уплотнений поставляются по запросу	
Принадлежности:	Для всех шаровых кранов доступны следующие опции:	Исполнительный привод Контроль конечного положения Блокирующее приспособление

Размеры

KHB

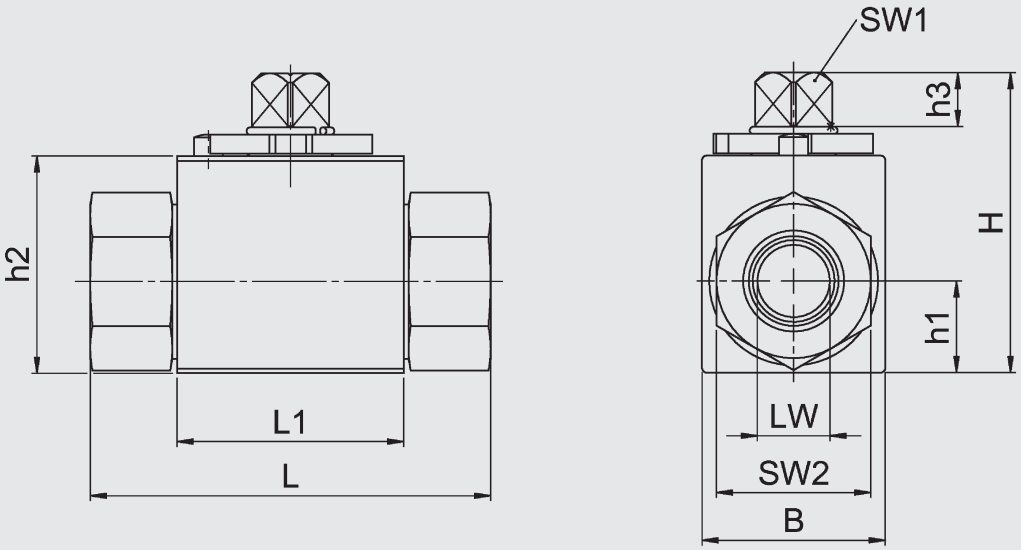

KHM

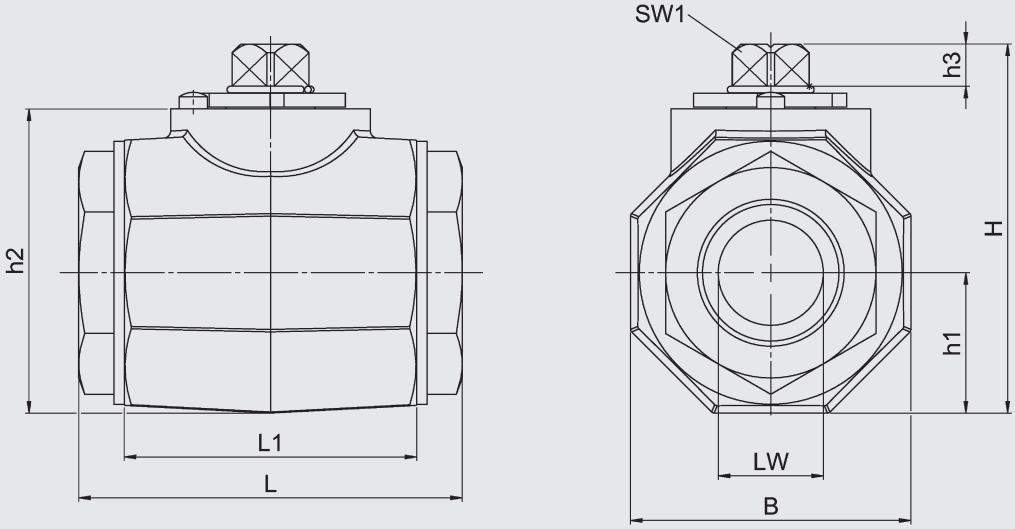

Сталь

Тип присоединения	Тип	DN	LW	RA	d1	i	L	L1	B	H	h1	h2	h3	Размер ключа 1	Размер ключа 2	Вес [кг]	Ном. давление PN [бар]
DIN ISO 228 Внутренняя трубная резьба	KHB-G1/8	4	8	–	G1/8	10	69	37	28	44	14	33	7	9	22	0,29	500
	KHB-G1/4	6	8	–	G1/4	14	69	37	28	44	14	33	7	9	22	0,32	500
	KHB-G3/8	10	10	–	G3/8	14	72	42	32	53	17	40	8,5	9	27	0,46	500
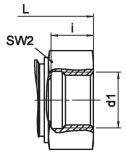	KHB-G1/2	13	12	–	G1/2	15	84	47	35	53	17	40	8,5	9	30	0,59	500
	KHB-G1/2	16	15	–	G1/2	16	83	47	40	62	20	46	11	12	32	0,7	420
	KHB-G3/4	20	20	–	G3/4	18	95	60	49	75	24,5	57	11,6	14	41	1,3	420
	KHB-G1	25	25	–	G1	20,5	113	65	58	82	28,5	65	11,6	14	50	2,03	420
	KHB-G11/4	25/32	25	–	G11/4	22	120	65	58	82	28,5	65	11,6	14	50	2,06	315
	KHM-G11/4	32	30	–	G11/4	22	109,4	83,4	82	106,2	40	87,7	12	17	60	3,1	420
	KHM-G11/2	40	38	–	G11/2	24	130	91	94	118,2	45	99,7	12	17	70	4,4	420
	KHM-G2	50	48	–	G2	28	140	100	111	134,2	55,5	115,7	12	17	80	6,6	420
DIN 2353 Легкая серия	KHB-06LR	4	4	6	M12x1,5	7	67	37	28	44	14	33	7	9	22	0,26	500
	KHB-08LR	6	6	8	M14x1,5	7	67	37	28	44	14	33	7	9	22	0,26	500
	KHB-10LR	8	8	10	M16x1,5	11	74	42	32	53	17	40	8,5	9	27	0,43	500
	KHB-12LR	10	10	12	M18x1,5	11	74	42	32	53	17	40	8,5	9	27	0,43	500
	KHB-15LR	13	12	15	M22x1,5	12	82	47	35	53	17	40	8,5	9	30	0,54	500
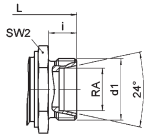	KHB-15LR	12	12	15	M22x1,5	12	82	47	40	62	20	46	11,6	12	32	0,64	420
	KHB-18LR	13	12	18	M26x1,5	12	82	47	35	53	17	40	8,5	9	30	0,63	500
	KHB-18LR	16	15	18	M26x1,5	12	82	47	40	62	20	46	11	12	32	1,25	420
	KHB-22LR	20	19	22	M30x2	14	101	60	49	75	24,5	57	11,6	14	41	1,54	420
	KHB-28LR	25	24	28	M36x2	14	108	65	58	82	28,5	65	11,6	14	50	1,54	420
	KHB-35LR	25/32	25	35,3	M45x2	16	112	65	58	82	28,5	65	11,6	14	50	1,95	315
	KHM-35LR	32	30	35,3	M45x2	16	141,4	83,4	82	106,2	40	87,7	12	17	60	3,36	420
	KHM-42LR	40	36	42,3	M52x2	16	162	91	94	118,2	45	99,7	12	17	70	4,88	420
DIN 2353 Тяжелая серия	KHB-08SR	4	5	8	M16x1,5	7	73	37	28	44	14	33	7	9	22	0,28	500
	KHB-10SR	6	7	10	M18x1,5	7,5	73	37	28	44	14	33	7	9	22	0,32	500
	KHB-12SR	8	8	12	M20x1,5	12	76	42	32	53	17	40	8,5	9	27	0,45	500
	KHB-14SR	10	10	14	M22x1,5	14	80	42	32	53	17	40	8,5	9	27	0,46	500
	KHB-16SR	13	12	16	M24x1,5	14	86	47	35	53	17	40	8,5	9	30	0,55	500
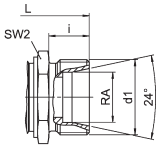	KHB-16SR	12	12	16	M24x1,5	14	86	47	40	62	20	46	11,6	12	32	0,65	420
	KHB-20SR	13	12	20	M30x2	16	90	47	35	53	17	40	8,5	9	30	0,61	500
	KHB-20SR	16	15	20	M30x2	16	90	47	40	62	20	46	11	12	32	0,67	420
	KHB-25SR	20	20	25	M36x2	18	109	60	49	75	24,5	57	11,6	14	41	1,32	420
	KHB-30SR	25	25	30	M42x2	20	120	65	58	82	28,5	65	11,6	14	50	1,87	420
	KHB-38SR	25/32	25	38,3	M52x2	22	124	65	58	82	28,5	65	11,6	14	55	2,18	315
	KHM-38SR	32	30	38,3	M52x2	22	153,4	83,4	82	106,2	40	87,7	12	17	60	3,43	420
ANSI B1.20.1 Внутренняя резьба NPT	KHB-06NPT	6	8	–	1/4 - 18 NPT	6,7	69	37	28	44	14	33	7	9	22	0,3	500
	KHB-10NPT	10	10	–	3/8 - 18 NPT	10,36	72	42	32	53	17	40	8,5	9	27	0,5	500
	KHB-16NPT	13	12	–	1/2 - 14 NPT	13,56	84	47	35	53	17	40	8,5	9	30	0,6	500
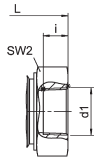	KHB-16NPT	16	15	–	1/2 - 14 NPT	13,56	83	47	40	62	20	46	11	12	32	0,75	420
	KHB-20NPT	20	20	–	3/4 - 14 NPT	13,86	95	60	49	75	24,5	57	11,6	14	41	1,3	420
	KHB-25NPT	25	25	–	1 - 11 1/2 NPT	17,34	113	65	58	82	28,5	65	11,6	14	50	2	420
	KHM-32NPT	32	30	–	1 1/4 - 11 1/2 NPT	17,95	109,4	83,4	82	106,2	40	87,7	12	17	60	3,1	420
	KHM-40NPT	40	38	–	1 1/2 - 11 1/2 NPT	18,38	130	91	94	118,2	45	99,7	12	17	70	4,4	420
	KHM-50NPT	50	48	–	2 - 11 1/2 NPT	19,22	140	100	111	134,2	55,5	115,7	12	17	80	6,6	420
SAE J 514 UN/UNF Внутренняя резьба	KHB-06SAE	6	8	–	7/16 - 20 UNF	12	69	37	28	44	14	33	7	9	22	0,3	500
	KHB-10SAE	10	10	–	9/16 -18 UNF	13	72	42	32	53	17	40	8,5	9	27	0,5	500
	KHB-16SAE	13	12	–	3/4 - 16 UNF	15	92	47	35	53	17	40	8,5	9	30	0,6	500
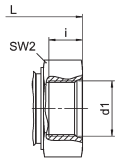	KHB-16SAE	16	15	–	3/4 - 16 UNF	15	83	47	40	62	20	46	11	12	32	0,75	420
	KHB-20SAE	20	20	–	1 1/16 - 12 UN	20	95	60	49	75	24,5	57	11,6	14	41	1,3	420
	KHB-25SAE	25	25	–	1 5/16 - 12 UN	20	113	65	58	82	28,5	65	11,6	14	50	2	420
	KHM-32SAE	32	30	–	1 5/8 - 12 UN	20	109,4	83,4	82	106,2	40	87,7	12	17	60	3,1	420
	KHM-40SAE	40	38	–	1 7/8 - 12 UN	20	130	91	94	118,2	45	99,7	12	17	70	4,4	420
	KHM-50SAE	50	48	–	2 1/2 - 12 UN	20	140	100	111	134,2	55,5	115,7	12	17	80	6,6	420

Высококачественная сталь

Тип присоединения	Тип	DN	LW	RA	d1	i	L	L1	B	H	h1	h2	h3	Размер ключа 1	Размер ключа 2	Вес [кг]	Ном. давление PN [бар]
DIN ISO 228 Внутренняя трубная резьба	KHB-G1/8	4	8	–	G1/8	10	69	37	28	44,7	14	33	6,7	9	22	0,36	500
	KHB-G1/4	6	8	–	G1/4	14	69	37	28	44,7	14	33	6,7	9	22	0,43	500
	KHB-G3/8	10	10	–	G3/8	14	71,9	42	32	53,2	17,2	40	8,2	9	27	0,59	500
	KHB-G1/2	13	12	–	G1/2	15	84,2	47	35	53,2	17,2	40	8,2	9	30	0,66	500
	KHB-G1/2	16	15	–	G1/2	16	82,8	47	40	63,2	20	46	11	12	32	1,82	400
	KHB-G3/4	20	20	–	G3/4	18	95	60	49	74,8	24,5	57	11,4	14	41	2,97	350
	KHB-G1	25	25	–	G1	20,5	113,1	65	58	82,6	29,5	65	11,4	14	50	2,05	350
	KHM-G11/4	32	30	–	G11/4	22	109,4	83,4	80	105,2	40	86,7	12	17	60	3,29	350
	KHM-G11/2	40	38	–	G11/2	24	130	91	90	116,2	45	97,7	12	17	70	4	350
	KHM-G2	50	48	–	G2	28	140	100	111	134,2	55,5	115,7	12	17	80	6,82	350
DIN 2353 Легкая серия	KHB-06LR	4	4	6	M12x1,5	10	67	37	28	44,7	14	33	6,7	9	22	0,32	500
	KHB-08LR	6	6	8	M14x1,5	10	67	37	28	44,7	14	33	6,7	9	22	0,43	500
	KHB-10LR	8	8	10	M16x1,5	11	73,9	42	32	53,2	17,2	40	8,2	9	27	0,66	500
	KHB-12LR	10	10	12	M18x1,5	11	73,9	42	32	53,2	17,2	40	8,2	9	27	0,66	500
	KHB-15LR	13	12	15	M22x1,5	12	82	47	35	53,2	17,2	40	8,2	9	30	0,92	500
	KHB-18LR	16	15	18	M26x1,5	12	81,8	47	40	63,2	20	46	11	12	32	0,98	400
	KHB-22LR	20	19	22	M30x2	14	100,7	60	49	74,8	24,5	57	11,4	14	41	1,88	350
	KHB-28LR	25	24	28	M36x2	14	107,9	65	58	82,6	29,5	65	11,4	14	50	2,88	350
	KHM-35LR	32	30	35,3	M45x2	16	141,4	83,4	80	105,2	40	86,7	12	17	60	3,7	350
	KHM-42LR	40	36	42,3	M52x2	16	162	91	90	116,2	45	97,7	12	17	70	4,9	350
DIN 2353 Тяжелая серия	KHB-08SR	4	5	8	M16x1,5	12	73	37	28	44,7	14	33	6,7	9	22	0,46	500
	KHB-10SR	6	7	10	M18x1,5	12	73	37	28	44,7	14	33	6,7	9	22	0,55	500
	KHB-12SR	8	8	12	M20x1,5	12	75,9	42	32	53,2	17,2	40	8,2	9	27	0,67	500
	KHB-14SR	10	10	14	M22x1,5	14	79,9	42	32	53,2	17,2	40	8,2	9	27	0,68	500
	KHB-16SR	13	12	16	M24x1,5	14	85,9	47	35	53,2	17,2	40	8,2	9	30	0,63	500
	KHB-20SR	16	15	20	M30x2	16	89,8	47	40	63,2	20	46	11	12	32	0,95	400
	KHB-25SR	20	20	25	M36x2	18	108,8	60	49	74,8	24,5	57	11,4	14	41	1,98	350
	KHB-30SR	25	25	30	M42x2	20	119,9	65	58	82,6	29,5	65	11,4	14	50	3,09	350
	KHM-38SR	32	30	38,3	M52x2	22	153,4	83,4	80	105,2	40	86,7	12	17	60	3,89	350

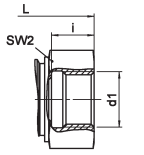

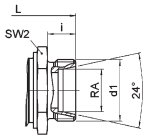

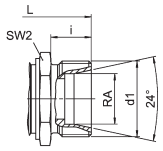

Размеры крепежного отверстия (SO 940)

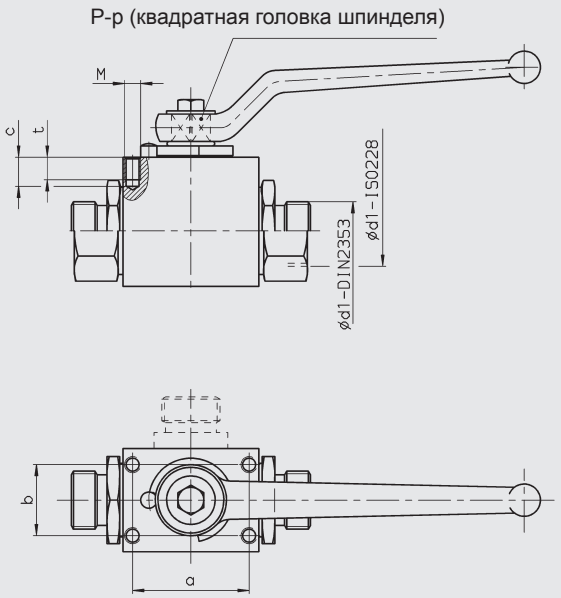

Размеры крепежного отверстия (SO 1073)

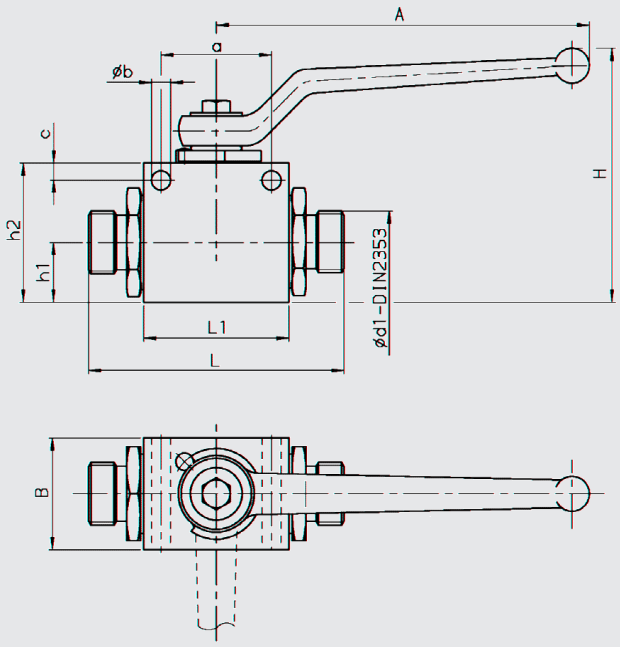

DIN ISO 228 ** учитывайте изменения размера

Ød1	DN	Размер ключа	a	b	M	t	c
G 1/8	4	9	31**	20**	M4	6	8
G 1/4	6	9	31**	20**	M4	6	8
G 3/8	10	9	36	22	M5	7	9
G 1/2*	13	9	36	22	M5	7	9
G 1/2	16	12	39**	26**	M5	7	9
G 3/4	20	14	45	28	M6	9	11
G 1	25	14	45	28	M6	9	11

DIN 2353, легкая серия

Ød1	DN	Размер ключа	a	b	M	t	c
06LR	4	9	31**	20**	M4	6	8
08LR	6	9	31**	20**	M4	6	8
10LR	8	9	36	22	M5	7	9
12LR	10	9	36	22	M5	7	9
15LR*	12	12	36	22	M5	7	9
15LR	13	9	36	22	M5	7	9
18LR	16	12	39**	26**	M5	7	9
18LR*	13	9	36	22	M5	7	9
22LR	20	14	45	28	M6	9	11
28LR	25	14	45	28	M6	9	11

DIN 2353, тяжелая серия

Ød1	DN	Размер ключа	a	b	M	t	c
08SR	4	9	31**	20**	M4	6	8
10SR	6	9	31**	20**	M4	6	8
12SR	8	9	36	22	M5	7	9
14SR	10	9	36	22	M5	7	9
16SR	12	12	36	22	M5	7	9
16SR*	13	9	36	22	M5	7	9
20SR	16	12	39**	26**	M5	7	9
20SR*	13	9	36	22	M5	7	9
25SR	20	14	45	28	M6	9	11
30SR	25	14	45	28	M6	9	11

DIN ISO 228

Ød1	DN	L	L1	B	H	h1	h2	a	Øb	c	A
G 1/8	4	69	37	26	64	13	32	28	5,5	4,5	108
G 1/4	6	69	37	26	64	13	32	28	5,5	5	108
G 3/8	10	72	42	32	68	17	40	32	5,5	5	108
G 1/2*	13	84	47	35	68	17	40	32	5,5	5	108
G 1/2	16	83	47	38	102	19	45	38	5,5	5	174
G 3/4	20	95	60	48	115	24,5	57	46	6,6	6	174
G 1	25	113	65	57	122	28,5	64	46	6,6	6	174

DIN 2353, легкая серия

Ød1	DN	L	L1	B	H	h1	h2	a	Øb	c	A
08LR	6	67	37	26	64	13	32	28	5,5	4,5	108
10LR	8	71	37	26	64	13	32	28	5,5	4,5	108
12LR	10	74	42	32	68	17	40	32	5,5	5	108
15LR*	13	82	47	35	68	17	40	32	5,5	5	108
15LR	12	82	47	38	102	19	45	38	5,5	5	174
18LR	16	82	47	38	102	19	45	38	5,5	5	174
22LR	20	101	60	48	115	24,5	57	46	6,6	6	174
28LR	25	108	65	57	122	28,5	64	46	6,6	6	174

DIN 2353, тяжелая серия

Ød1	DN	L	L1	B	H	h1	h2	a	Øb	c	A
08SR	4	73	35	25	55	13	30	27	4,5	4	70
10SR	6	73	35	25	55	13	30	27	4,5	4	70
12SR	8	76	42	32	68	17	40	32	5,5	5	108
14SR	10	80	42	32	68	17	40	32	5,5	5	108
16SR*	12	86	47	35	68	17	40	32	5,5	5	108
16SR	13	86	47	38	102	19	45	38	5,5	5	174
20SR*	16	90	47	35	68	17	40	32	5,5	5	108
20SR	13	90	47	38	102	19	45	38	5,5	5	174
25SR	20	109	60	48	115	24,5	57	46	6,6	6	174
30SR	25	120	65	57	122	28,5	64	46	6,6	6	174

* уменьшенный номинальный диаметр

Запасные части

(Комплект уплотнителей)

KHB, DN 04 - 25

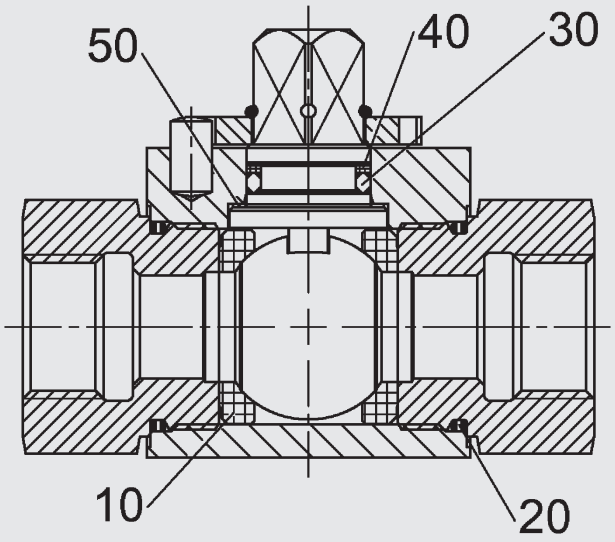

KHM, DN 32 - 50

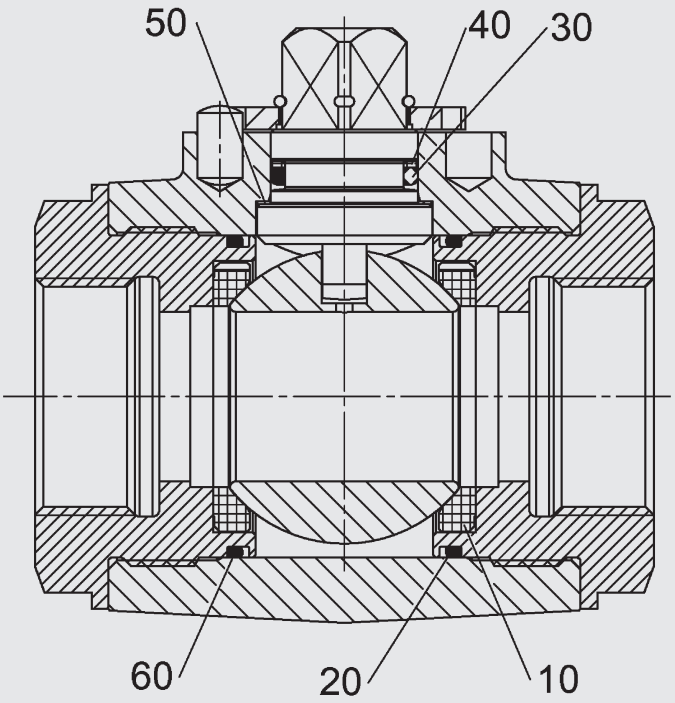

Комплект уплотнений	№ для заказа = артикульный №
DN 04/06	703 048
DN 08/10	703 014
DN 13	703 046
DN 12/16	703 010
DN 20	703 005
DN 25	703 004
DN 32	703 045
DN 40	701 292
DN 50	703 007

Детали, показанные на чертеже выше, входят в комплект уплотнителей.

ПРИМЕЧАНИЕ

Сведения, приведенные в данном каталоге, относятся к описанным условиям эксплуатации и возможностям применения.

При применении и/или условиях эксплуатации, отличных от указанных, следует обратиться в соответствующее специализированное отделение.

Фирма оставляет за собой право на внесение технических изменений.

ДОРИНГ АЗИЯ ТОО
Казахстан, Нур-Султан,
улица Достык, дом 5
Тел: +7 (717) 269-61-71
Интернет: www.doring.kz
Эл. почта: info@doring.kz