THORVIK

ПАСПОРТ

ГАЙКОВЕРТ УДАРНЫЙ ПНЕВМАТИЧЕСКИЙ

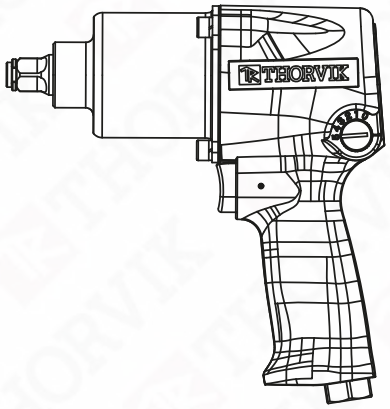

AIW12717 Гайковерт ударный пневматический 1/2"DR, 717 Нм

EAC

1. Общие сведения и назначение

Пневмомеханические гайковерты THORVIK® применяются для проведения слесарно-монтажных работ и работ, связанных с обслуживанием резьбовых соединений в мастерских, цехах и производственных помещениях, имеющих источник сжатого воздуха или компрессор, необходимой мощности и производительности с давлением не ниже 6 кг/см²., в температурном диапазоне от -20°С до +50°С, персоналом, имеющим соответствующую квалификацию, знакомым с правилами техники безопасности, условиями эксплуатации и навыками работы с пневмомеханическим инструментом.

Для нормальной работы гайковертов THORVIK®, воздушная магистраль должна быть снабжена осушителем воздуха, фильтром-влагоотделителем и лубрикатором.

2. Спецификация

Код	THORVIK №	Наименование
52482	AIW12717	Гайковерт ударный пневматический 1/2"DR, 717 Нм

3. Технические характеристики

Присоединительный квадрат, дюйм	1/2	Диаметр шланга, мм	10
Частота свободного вращения, об/мин.	7500	Штуцер подключения, дюйм	1/4
Крутящий момент, max, Нм	717	Габаритные размеры (ДхВхШ), мм	188x196x69
Крутящий момент, рабочий, Нм	640	Вес, кг	2.7
Давление в магистрали, max, атм.	6.3	Механизм привода	Двойной молот
Расход воздуха, средний, л.	133		

4. Комплектация

4.1 Гайковерт ударный.....1 шт.
4.2 Штуцер быстросъемного соединения 1/4''DR.....1 шт.
4.3 Краткая инструкция на русском языке.....1 шт.
4.4 Гарантийный талон .....1 шт.

5. Инструкция по эксплуатации



Перед началом работы необходимо прикрутить штуцер для последующего присоединения к пневмомагистрали и произвести смазку изделия, для этого нанесите 4-5 капель во внутрь изделия через штуцер подачи воздуха. Продуйте соединительный шланг сильным напором воздуха для удаления конденсата, подсоедините инструмент к воздушному шлангу, установите нужное давление в магистрали на входе (не более 6,3 атм. (кгс/см²) при включенном инструменте), при работе с шлангом, длинной более 8 м., давление в магистрали можно увеличить.



Используйте только инструмент, предназначенный для работы с ударными нагрузками.

Установите на привод выбранную оснастку. Выберите нужное направление вращения и момента с помощью переключателя регулятора, расположенного в задней части

корпуса инструмента, над рукояткой. Регулировка значения момента осуществляется вращением регулятора в долях от максимального значения положение «5» является максимальным.

Переключатель направления вращения разрешается приводить в движение только в выключенном положении.

По окончании работы, перекрыть давление в магистрали, снять оснастку, отсоединить инструмент от шланга, очистить инструмент от загрязнений, произвести смазку частей инструмента через штуцер подачи воздуха.

При работе обязательно использовать средства защиты органов зрения и слуха. В случае работы с корродированным крепежом рекомендуется использование защиты органов дыхания, а для снижения воздействия вибрации на руки- перчатки с виброгасящим эффектом.





6. Транспортировка и хранение

Транспортировка может осуществляться всеми видами закрытого транспорта в соответствии с правилами перевозок, действующими для каждого вида транспорта.
Во время транспортирования и погрузочно-разгрузочных работ упаковка с инструментом не должна подвергаться резким ударам и воздействию атмосферных осадков. Размещение и крепление транспортной тары с упакованным аппаратом в транспортных средствах должны обеспечивать устойчивое положение и отсутствие возможности ее перемещения во время движения.
Храните инструмент в сухом, хорошо проветриваемом помещении. Для длительного хранения инструмента необходимо провести его консервацию: смазать тонким слоем масла корпус, упаковать в штатную коробку.
Хранение необходимо осуществлять при температуре окружающей среды от О до +40 °С и относительной влажности воздуха не более 80 % в месте, недоступном для детей.
Срок хранения не ограничен.

7. Гарантийные обязательства

Производитель гарантирует бесперебойную работу изделия в течение 6 месяцев с начала эксплуатации при условии соблюдения пользователем правил применения, обслуживания и хранения, применяемым к изделиям подобного типа. Гарантия распространяется на материалы изделия и соблюдение технологии при его производстве. Претензии по гарантии на инструмент, утративший свои функции в гарантийный период, принимаются к рассмотрению в соответствии с законом «О защите прав потребителя». Несоблюдение правил эксплуатации, применения и хранения, выявленное гарантийными службами производителя являются причиной отказа в бесплатном ремонте или замене изделия, равно как и наличие механических повреждений, признаков самостоятельного ремонта или изменения конструкции изделия дает право сервисной службе производителя на отказ от гарантийного обслуживания. Части изделия, имеющие естественный ограниченный срок службы, зависящий от интенсивности эксплуатации изделия, замене по гарантии не подлежат.

Ремонт и гарантийное обслуживание изделия производится только в сертифицированных сервисных центрах THORVIK®.

THORVIK

ГАРАНТИЙНЫЙ ТАЛОН

ГАЙКОВЕРТ УДАРНЫЙ ПНЕВМАТИЧЕСКИЙ

Артикул и наименование изделия_____

Дата реализации_____

Наименование торговой организации_____

М.П.

Комплектация проверена, гарантийные условия понятны

Покупатель:_____

Продавец:_____

07.2026

Производитель: «АСА Ауто ЭйчКей Лимитед» 88 Мингсян Роад, Ицяо Таун, Сяошан, Ханчжоу, КНР

Импортер: ООО «ИНСТРУМ», 125438, город Москва, улица Автомоторная, дом 8, этаж 4, комн. 9, Тел. +7(499)705-9978