SENCI®

ИНСТРУКЦИЯ ПО ЭКСПЛУАТАЦИИ

DIGITAL INVERTER TECHNOLOGY

SC1400i

1200 ВТ
МАКСИМАЛЬНАЯ МОЩНОСТЬ

1100 ВТ
НОМИНАЛЬНАЯ МОЩНОСТЬ

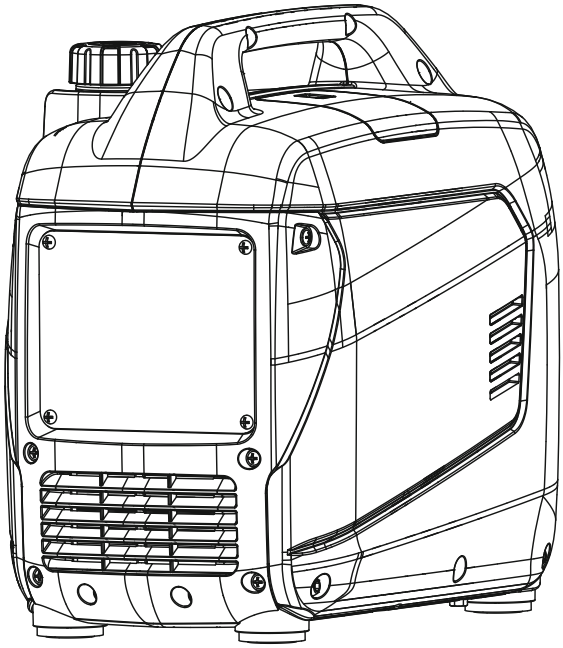

ИНВЕРТОРНЫЙ ЭЛЕКТРОГЕНЕРАТОР

Содержание

ВВЕДЕНИЕ **1**
БЕЗОПАСНОСТЬ **1**
ОБЩИЕ МЕРЫ ТЕХНИКИ БЕЗОПАСНОСТИ **2**
РАСПАКОВЫВАНИЕ ГЕНЕРАТОРА **9**
Элементы в комплекте 9
МЕХАНИЗМЫ УПРАВЛЕНИЯ И ХАРАКТЕРИСТИКИ **10**
ХАРАКТЕРИСТИКИ ПАНЕЛИ УПРАВЛЕНИЯ **11**
ТЕХНИЧЕСКИЕ ХАРАКТЕРИСТИКИ **13**
Добавление моторного масла 14
Останов при низком уровне масла 15
Добавление Топлива 15
Заправка топлива 15
Эксплуатация на большой высоте 16
Заземление 16
Подключение к электроустановке здания 16
ЭКСПЛУАТАЦИЯ **17**
Место установки генератора 17
Защита от импульсных перенапряжений 17
Перед запуском генератора 18
Подключение электрических нагрузок 19
Глушение двигателя 20
Останов при низком уровне масла 21
Нельзя Перегружать Генератор 21
Параллельная эксплуатация 22
ТЕХНИЧЕСКОЕ ОБСЛУЖИВАНИЕ И ХРАНЕНИЕ **24**
График Технического Обслуживания 24
Техническое Обслуживание Двигателя 24
Проверка уровня масла в двигателе 25
Замените Моторное Масло 25
Техническое обслуживание воздушного фильтра. 26
Техническое обслуживание свечи зажигания 27
Клапанный зазор 27
Чистка искрогасителя 28
Основные Мероприятия По Техническому Обслуживанию 28
Опорожнение Поплавковой Камеры 28
ПОИСК И УСТРАНЕНИЕ НЕИСПРАВНОСТЕЙ **30**

ВВЕДЕНИЕ

Внимательно Прочтите Данное Руководство

⚠ ПРЕДУПРЕЖДЕНИЕ



Внимательно прочтите и ознакомьтесь с руководством, прежде чем использовать изделие. Несоблюдение данного требования и незнание изделия может повлечь смерть или серьезную травму.

Если вам непонятен какой-то из разделов в данном руководстве, обратитесь в клиентскую службу на сайте www.a-ipower.ru для разъяснения процедур запуска, эксплуатации и заправки.

Покупатель отвечает за надлежащее обслуживание и безопасное использование агрегата.СОХРАНИТЕ ДАННЫЕ ИНСТРУКЦИИ для дальнейшего использования В данном руководстве содержатся важные инструкции, которым необходимо следовать во время установки, эксплуатации и технического обслуживания агрегата и его компонентов. Обязательно передайте данное руководство лицу, который будет пользоваться этим агрегатом.

Информация в данном руководстве является точной на основании выпускаемых изделий на момент публикации. Производитель оставляет за собой право вносить в любое время технические изменения, поправки и ревизии изделия без предварительного уведомления.

⚠ ПРЕДУПРЕЖДЕНИЕ

При эксплуатации, заправке и обслуживании данного оборудования возможен выход химических веществ,включая выхлопные газы двигателя, угарный газ,фталаты и свинец, которые, как известно, вызывают рак и врожденные пороки, а также другой вред для репродуктивной системы. Для сведения к минимуму такого воздействия не допускайте вдыхания выхлопных газов и надевайте перчатки или часто мойте руки при заправке данного оборудования.

БЕЗОПАСНОСТЬ

Для выделения важной информации в данном руководстве используются слова ОПАСНО, ПРЕДУПРЕЖДЕНИЕ,ВНИМАНИЕ и УКАЗАНИЕ. Доведите смысл данной информации о безопасности до всех, кто будет эксплуатировать, проводить техническое обслуживание на генераторе или рядом с ним.



Данный предупреждающий знак стоит практически рядом со всеми указаниями по безопасности. Это означает что, нужно быть внимательным, это влияет на вашу безопасность! Прочитайте и придерживайтесь информации в сообщении, которое следует после предупреждающего знака.

Производитель не может предусмотреть абсолютно все возможные обстоятельства, которые могут подразумевать опасность. Поэтому предупреждения в данном руководстве, а также таблички и наклейки, прикрепленные к агрегату, не являются исчерпывающими. Если вы выполняете процедуру, способ работы или методику эксплуатации, которые производитель специально не рекомендует, вы должны самостоятельно убедиться, что они безопасны для вас и окружающих. Также вы должны убедиться, что выбранная процедура, способ работы или методика эксплуатации не создадут опасность для генератора.

ОПРЕДЕЛЕНИЯ И ЗНАКИ

⚠ ОПАСНО

Указывает на опасность, которая в случае развития повлечет смерть или серьезную травму.

⚠ ПРЕДУПРЕЖДЕНИЕ

Указывает на опасность, которая в случае развития может повлечь смерть или серьезную травму.

⚠ ВНИМАНИЕ

Указывает на опасность, которая в случае развития может повлечь легкие или умеренные травмы.

⚠ УКАЗАНИЕ

Указывает на информацию,считающуюся важной, но не связанной с опасностями (например, сообщения, касающиеся ущерба имуществу).


Опасность удушья


Опасность поражения электрическим током


Опасность пожара


Опасность взрыва


Горячая поверхность. Не прикасайтесь к поверхности. Опасность ожога


Опасность движущихся частей


Отдача


Руководство по эксплуатации

ОБЩИЕ МЕРЫ ТЕХНИКИ БЕЗОПАСНОСТИ

⚠ ОПАСНО

При эксплуатации генератора в помещении СМЕРТЬ МОЖЕТ НАСТУПИТЬ МОМЕНТАЛЬНО.
В выхлопных газах генератора содержится угарный газ. Этот яд не имеет цвета и запаха.



ЗАПРЕЩАЕТСЯ использовать дома или в гараже ДАЖЕ при открытых окнах и дверях.



Используйте только НА УЛИЦЕ и вдали от окон,дверей и вентиляционных патрубков.

Не допускайте других опасностей, связанных с генератором.
ПРОЧТИТЕ РУКОВОДСТВО ПЕРЕД ЭКСПЛУАТАЦИЕЙ.

ОПАСНОСТЬ ЯДОВИТОГО ГАЗА

⚠ ОПАСНО



В выхлопных газах двигателя содержится угарный газ. Это ядовитый газ, который убивает за считанные минуты. Он НЕ ИМЕЕТ запаха, цвета и вкуса. Даже если вы не чувствуете выхлопных газов, вы все равно можете вдыхать угарный газ.

⚠ ОПАСНО



Выхлопная система должна содержаться в хорошем состоянии. Запрещается вносить изменения в выхлопную систему, чтобы не создавать опасность или не нарушать соответствие оборудования местным правилам и/или стандартам. Несоблюдение этих требований повлечет смерть или серьезную травму.

⚠ ПРЕДУПРЕЖДЕНИЕ



Обязательно установите в помещении сигнализацию угарного газа, работающую на батарейке, и согласно инструкции производителя.

• Эксплуатируйте данное изделие ТОЛЬКО на улице и вдали от окон, дверей и вентиляционных патрубков, чтобы сократить риск скопления угарного газа и не допустить его направления к зонам нахождения людей. ЗАПРЕЩАЕТСЯ эксплуатировать данное изделие в домах, гаражах, подвалах, на технических этажах, в сараях и других частично закрытых местах, даже при использовании вентиляторов или при открытых дверях и окнах для вентиляции. Угарный газ в таких местах может быстро скапливаться и оставаться на несколько часов, даже после выключения данного изделия.

• Устанавливайте данное изделие ВСЕГДА с подветренной стороны и так, чтобы выхлопная труба была направлена от зон нахождения людей.Если в процессе пользования изделием вы почувствовали недомогание, головокружение или слабость, выключите его и НЕМЕДЛЕННО выйдите на свежий воздух. Обратитесь к врачу.Возможно, вы отравились угарным газом.

⚠ ПРЕДУПРЕЖДЕНИЕ

Если в процессе пользования переносным генератором вы почувствовали недомогание, головокружение или слабость, возможно, вы отравились угарным газом.Немедленно выйдите на свежий воздух и вызовите скорую помощь для экстренной медицинской помощи.

При очень высоких уровнях CO пострадавшие могут быстро потерять сознание до того, как осознают опасность. НЕ пытайтесь выключить генератор,прежде чем выйти на свежий воздух. Нахождение в замкнутом пространстве с работающим или работавшим генератором создает для вас большой риск отравления CO.

ПРАВИЛЬНОЕ ИСПОЛЬЗОВАНИЕ

Пример места для сокращения риска отравления угарным газом.

- Используйте ТОЛЬКО на улице и с подветренной стороны, при этом вдали от окон, дверей и вентиляционных патрубков.
- Направьте выхлопную трубу от зон нахождения людей.



НЕПРАВИЛЬНОЕ ИСПОЛЬЗОВАНИЕ

Запрещается эксплуатировать генератор в следующих местах:

- Возле двери, окна или вентиляционного патрубка
- Гараж
- Подвал
- Технический этаж
- Жилая зона
- Чердак
- Вход
- Крыльцо
- Прихожая

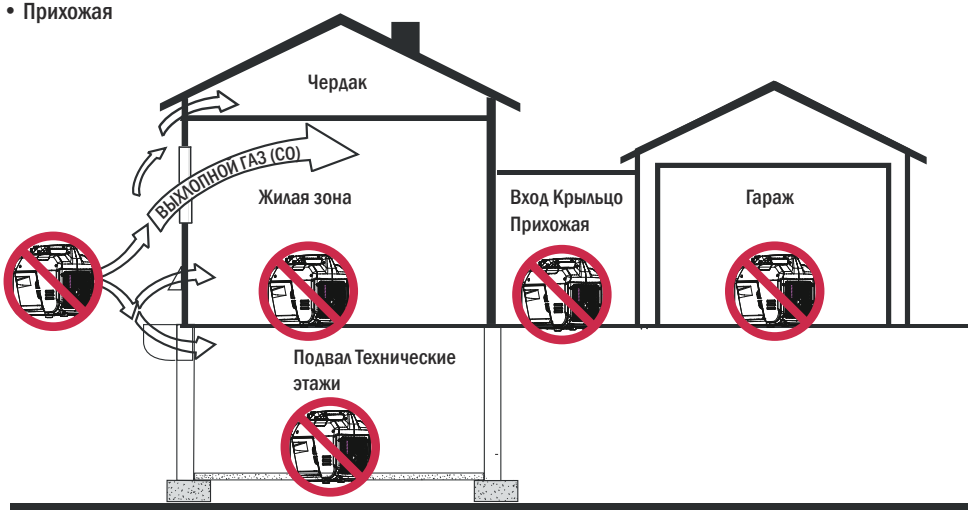

⚠ ПРЕДУПРЕЖДЕНИЕ



При отдаче от шнура стартера (быстрое втягивание) кисть и рука полетят к двигателю быстрее, чем вы сами можете убрать, в результате чего возможен перелом кости, трещины, ушибы, растяжения, ведущие к серьезной травме.

• При запуске двигателя медленно потяните шнур до ощущения сопротивления, затем резко дерните, чтобы не допустить отдачи.

• НЕЛЬЗЯ запускать или останавливать двигатель при наличии подключенных и включенных электрических устройств.

⚠ ОПАСНО



Топливо и его пары являются огне- и взрывоопасными веществами. При заправке топливом на площадке должна быть обеспечена хорошая вентиляция. Оборудование должно находиться вдали от источников искр, открытого огня и других источников возгорания. Несоблюдение этих требований повлечет смерть или серьезную травму.sparks, open flames and other ignition sources away. Failure to do so will result in death and serious injury.

⚠ ОПАСНО



Нельзя переполнять бак. Оставьте пространство для расширения топлива. При разливе топлива дождитесь его испарения, прежде чем запускать двигатель. Несоблюдение этих требований повлечет смерть или серьезную травму.

ЗАПРАВКА ИЛИ СЛИВ ТОПЛИВА

• Выключите двигатель генератора и подождите минимум 2 минуты, чтобы он остыл, прежде чем снять топливную крышку. Медленно открутите крышку, тем самым стравливая давление в баке.

• Заправляйте или опорожняйте топливный бак на улице.

• НЕЛЬЗЯ переполнять бак. Оставьте пространство для расширения топлива.

• При разливе топлива дождитесь его испарения,прежде чем запускать двигатель.3

• Храните топливо вдали от источников искр,открытого огня, запала, тепла и других источников возгорания.4.

• Часто проверяйте топливопровод, бак, крышку и фитинги на возможные трещины или течи. В случае необходимости замените.

• ЗАПРЕЩАЕТСЯ зажигать сигарету или курить.

⚠ УКАЗАНИЕ

НЕЛЬЗЯ класть генератор на бок при перемещении,хранении или эксплуатации. Возможна утечка масла и повреждение двигателя или имущества.

ЗАПУСК ОБОРУДОВАНИЯ

• Убедитесь, что свеча зажигания, глушитель,топливная крышка и воздухоочиститель установлены на своих местах.

• ЗАПРЕЩАЕТСЯ заводить двигатель со снятой свечой зажигания.

ЭКСПЛУАТАЦИЯ ОБОРУДОВАНИЯ

• ЗАПРЕЩАЕТСЯ эксплуатировать данное изделие внутри любого здания, на крытой стоянке, под навесом, в передвижном оборудовании, для морских целей или в замкнутом помещении.

• ЗАПРЕЩАЕТСЯ наклонять двигатель или оборудование под углом, при котором из него выливается топливо.

• ЗАПРЕЩАЕТСЯ останавливать двигатель,повернув орган управления дросселем в положение "Старт".

ТРАНСПОРТИРОВКА, ПЕРЕМЕЩЕНИЕ ИЛИ РЕМОНТ ОБОРУДОВАНИЯ

• Транспортировать, перемещать или ремонтировать топливный бак следует ПОРОЖНИМ или с перекрытым клапаном отключения подачи топлива (в положении ВЫКЛ.).

• ЗАПРЕЩАЕТСЯ наклонять двигатель или оборудование под углом, при котором из него выливается топливо.

• Отсоедините провод свечи зажигания.

ХРАНЕНИЕ ТОПЛИВА ИЛИ ОБОРУДОВАНИЯ С ТОПЛИВОМ В БАКЕ

• Храните вдали от печей, кухонных плит,водонагревателей, сушильных машин и других приборов с запалом или других источников возгорания, так как они могут воспламенять пары топлива.

⚠ ОПАСНО



Напряжение генератора может причинить поражение электрическим током или ожог, что повлечет смерть или серьезную травму.

⚠ ОПАСНО



Нельзя использовать генератор во влажных или сырых местах. В процессе использования не допускается попадание на генератор дождя, снега, капель воды.

Обеспечьте защиту генератора от всех опасных погодных условий. При появлении влаги или льда возможно короткое замыкание или другая неисправность в электрической цепи. Попадание воды в источник питания повлечет смерть или серьезную травму.

⚠ ОПАСНО



Прикасание к клеммам, оголенным проводам и электрическим соединениям работающего генератора повлечет смерть или серьезную травму.

⚠ ОПАСНО



Опасность пожара и смертельного электропоражения. Подключаться к электрической установке здания можно только после надлежащего монтажа генератора и автоматического переключателя и проверки электрического выхода квалифицированным электриком. Соединение должно обеспечивать изоляцию мощности генератора от мощности общего пользования. При этом оно должно отвечать всем применимым законам и электротехническим нормам и правилам.

• Используйте прерыватель цепи замыкания на землю в любом влажном месте или месте с высокой проводимостью, таком как металлический настил или стальная конструкция.

• ЗАПРЕЩАЕТСЯ эксплуатировать генератор с изношенными, растрепанными, оголенными электрическими шнурами или шнурами с другими повреждениями.

• Эксплуатировать или обслуживать генератор разрешается ТОЛЬКО квалифицированному персоналу.

⚠ ПРЕДУПРЕЖДЕНИЕ



Тепло выхлопных газов или сами газы способствуют воспламенению горючих материалов и конструкций или повреждению топливного бака, что влечет пожар и, как результат, смерть или серьезную травму.
При контакте с зоной глушителя возможны ожоги, ведущие к серьезной травме.

⚠ ПРЕДУПРЕЖДЕНИЕ



Не прикасайтесь к горячим поверхностям в процессе эксплуатации машины. Машина во время использования должна находиться вдали от горючих материалов. Горячие поверхности представляют опасность тяжелого ожога или пожара.

- Дождитесь, чтобы оборудование остыло, чтобы к нему можно было прикасаться.
- Сменные детали должны быть такими же и установлены в том же положении, как оригинальные.

⚠ ПРЕДУПРЕЖДЕНИЕ



Случайная искра может привести к пожару или поражению электрическим током и, как результат, к смерти или серьезной травме.

РЕГУЛИРОВКА И РЕМОНТ ГЕНЕРАТОРА

- Отсоедините провод от свечи зажигания и положите его в место, обеспечив отсутствие контакта со свечой.

ИСПЫТАНИЕ ЗАЖИГАНИЯ ДВИГАТЕЛЯ

- Используйте одобренный прибор для испытания свечей зажигания.
- НЕЛЬЗЯ проверять зажигание со снятой свечой.

⚠ ПРЕДУПРЕЖДЕНИЕ



В стартер и другие вращающиеся части могут попасть кисти, волосы, одежда или комплектующие. Держитесь подальше от вращающихся частей. В противном случае возможна смерть или серьезная травма.

- ЗАПРЕЩАЕТСЯ надевать свободную одежду, украшения или вещи, которые могут попасть в генератор или другие вращающиеся части.

⚠ ВНИМАНИЕ

Чрезмерно высокая рабочая скорость может привести к незначительной травме. Чрезмерно низкая рабочая скорость создает тяжелую нагрузку.

- ЗАПРЕЩАЕТСЯ вносить изменение в пружину регулятора оборотов, звенья и другие части, чтобы повысить скорость двигателя. Генератор выдает точную номинальную частоту и напряжение при работе на оборотах, ограниченных регулятором.
- ЗАПРЕЩАЕТСЯ вносить изменения в генератор каким бы то ни было образом.

⚠ УКАЗАНИЕ

тока в амперах может повлечь повреждение генератора и/или подключенных к нему электрических устройств.

- ЗАПРЕЩАЕТСЯ превышать допустимую нагрузку генератора в ваттах и силу тока в амперах.
- Запустите генератор и подождите, чтобы двигатель стабилизировался, прежде чем подключать электрические нагрузки.
- Подсоедините электрические нагрузки в положении ВЫКЛ., затем установите их на ВКЛ. для работы.
- Прежде чем останавливать генератор, выключите электрические нагрузки и отсоедините их от генератора.

⚠ УКАЗАНИЕ

При ненадлежащем обращении с генератором возможно его повреждение и сокращение срока службы.

• Используйте генератор только по назначению.

• В случае возникновения вопросов об использовании по назначению, обратитесь к представителю или в местный сервисный центр.

• Эксплуатируйте генератор только на ровных поверхностях.

• ЗАПРЕЩАЕТСЯ подвергать генератор чрезмерному воздействию влаги, пыли, грязи или агрессивных паров.

• ЗАПРЕЩАЕТСЯ вставлять какие-либо предметы в щели для охлаждения.

• При перегреве подключенных устройств выключите их и отсоедините от генератора.

• Заглушите генератор, если:

- Нет электрической мощности.
- Из оборудования вылетают искры, идет дым или огонь.
- Чрезмерная вибрация агрегата.

⚠ ПРЕДУПРЕЖДЕНИЕ

Использование в медицине и для жизнеобеспечения.

• В экстренном случае немедленно позвоните в скорую помощь.

• НЕЛЬЗЯ использовать данное изделие для питания устройств или приборов жизнеобеспечения.

• НЕЛЬЗЯ использовать данное изделие для питания медицинских изделий или приборов.

• Немедленно сообщите своему поставщику электроэнергии, если вы или кто-то из вашей семьи использует электрооборудование для жизнеобеспечения.

• Немедленно сообщите своему поставщику электроэнергии, если потеря энергоснабжения повлечет для вас или кого-то из вашей семьи неотложное состояние.

РАСПАКОВЫВАНИЕ ГЕНЕРАТОРА

• Полностью откройте картонную коробку.Извлеките и проверьте содержание коробки, прежде чем производить сборку.Генератор поставляется в следующей комплектации.
• В случае недостающих позиций, напишите письмо в клиентскую службу на сайте **www.a-ipower.ru**, указав модель и заводской номер агрегата.
• Запишите модель, заводской номер и дату покупки на обложке данного руководства для сведения.

Элементы в комплекте

Генератор с бензиновым двигателем поставляется в следующей комплектации:

№	Описание позиции	Кол-во
1	Руководство пользователя	1
2	Отвертка	1
3	Трубка для масла	1
4	Свечной ключ	1

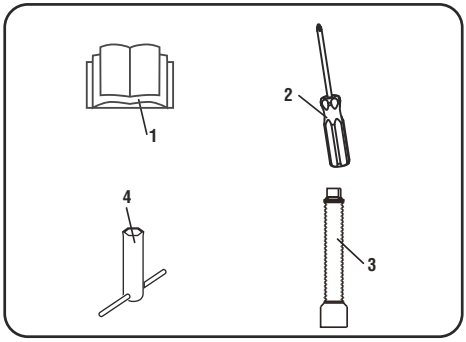

МЕХАНИЗМЫ УПРАВЛЕНИЯ И ХАРАКТЕРИСТИКИ

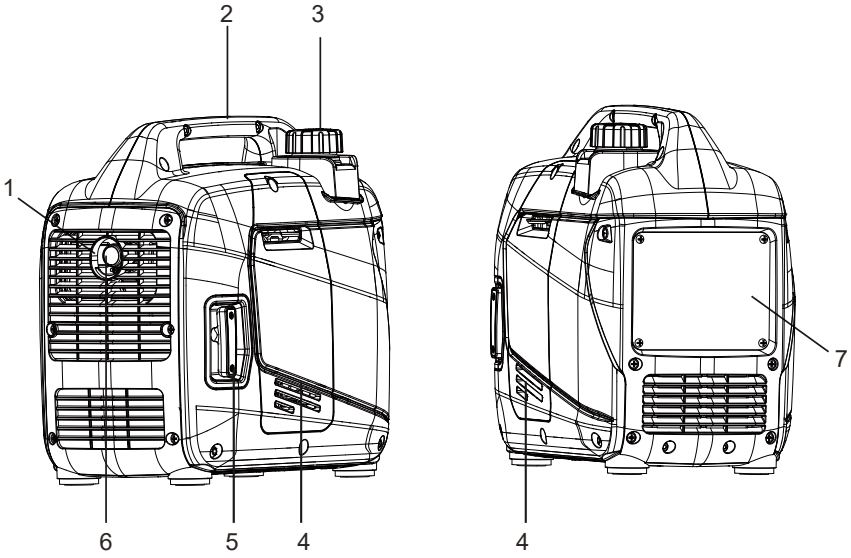

1-Глушитель

2- Ручка

3-Шляпа для выпуска воздуха

4- Ремонт крышки

5. Стартер отдачи

6. Ингибитор искры

7. Панель управления

ХАРАКТЕРИСТИКИ ПАНЕЛИ УПРАВЛЕНИЯ

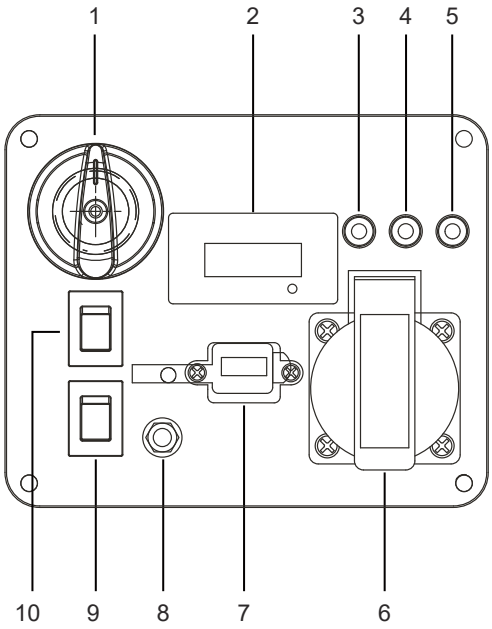

1.ТОПЛИВНЫЕ ПЕРЕКЛЮЧАТЕЛИ
2. ПОКАЗАТЬ
3. РАБОЧЕЕ СОСТОЯНИЕ
4.ИНАИКАТОР ПЕРЕГРУЗКИ
5.НИЗКИЙ УРОВЕНВ МАСЛА
6.АС 220В
7. 5V USB,1.5A
8. ЗАЗЕМЛЕНИЕ
9.ECO РЕЖИМ
10.ГЛАВНЫЙ ВЫКЛЮЧАТЕЛЬ

ХАРАКТЕРИСТИКИ ПАНЕЛИ УПРАВЛЕНИЯ

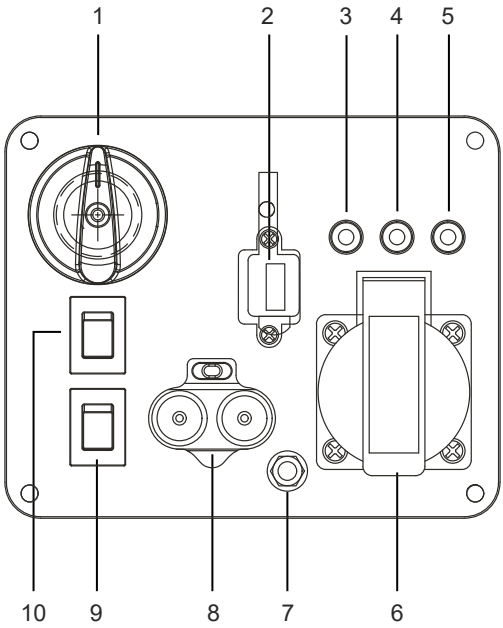

1.ТОПЛИВНЫЕ ПЕРЕКЛЮЧАТЕЛИ
2. 5V USB,1.5A
3. РАБОЧЕЕ СОСТОЯНИЕ
4.ИНАИКАТОР ПЕРЕГРУЗКИ
5.НИЗКИЙ УРОВЕНВ МАСЛА
6.АС 220В
7. ЗАЗЕМЛЕНИЕ
8.выходы парамельной работы
9.ECO РЕЖИМ
10.ГЛАВНЫЙ ВЫКЛЮЧАТЕЛЬ

ТЕХНИЧЕСКИЕ ХАРАКТЕРИСТИКИ

Технические характеристики генератора

Номинальная мощность	1100 Вт
Максимальная мощность	1200 Вт
Номинальное напряжение	220 В
Номинальный ток	5 А
Уровень шума	60 дБ
Степень защиты	IP23
Частота	50 Гц
Кол-во фаз	1
Тип запуска	Ручной
Объем бака	2,0 л
Вид топлива	АИ-92
Двигатель	60 см3

⚠ УКАЗАНИЕ

Данное изделие предназначено и рассчитано для непрерывной эксплуатации при температуре окружающего воздуха до 104°F (40°C). При необходимости данное изделие можно эксплуатировать короткое время при температурах в диапазоне от 5°F (-15°C) до 122°F (50°C).Если при хранении изделие подвергается воздействию температур за пределами данного диапазона, то перед эксплуатацией его необходимо вернуть в данный диапазон. Данное изделие должно эксплуатироваться только на улице в хорошо проветриваемом месте и вдали от дверей,окон и вентиляционных патрубков.
Максимальная мощность в ваттах и ток зависят и ограничены такими факторами, как теплотворная способность топлива, температура окружающего воздуха, высота монтажа,состояния двигателя и т.д. Максимальная мощность снижается на 3,5 % на каждые 1000 футов над уровнем моря и также будет снижаться на 1 % на каждые 10°F (6°C) выше 60°F (16°C) температуры окружающего воздуха.

Добавление моторного масла

Для оптимальной производительности мы рекомендуем использовать масло SAE 10W-30 APISJ. Допускаются другие высококачественные масла,содержащие моющие присадки (APISJ или выше). Не используйте специальные присадки. Подходящее масло по вязкости для двигателя выбирают в зависимости от температуры окружающего воздуха.Используйте таблицу для выбора подходящего масла для предполагаемого диапазона температуры
наружного воздуха.

⚠ УКАЗАНИЕ

Проворачивать или запускать двигатель можно только после надлежащего наполнения масла рекомендованного типа и количества. В случае повреждения, вызванного эксплуатацией без масла, гарантия становится недействительной.

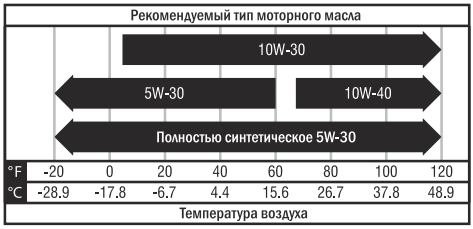

1. Установите генератор на плоскую и ровную поверхность.
2. Открутите болты и снимите левую крышку.
3. Снимите крышку маслозаливной горловины/-масляный щуп.
4. Используя трубку для масла, медленно налейте моторное масло через отверстие горловины до метки "H" на масляном щупе. Будьте осторожны и не переливайте. При переливе масла двигатель может не запуститься или запуститься с трудом.
5. Установите на место крышку маслозаливной горловины и масляный щуп и плотно закройте.
6. Уровень масла следует проверять перед каждым использованием или минимум через 8 часов эксплуатации. Поддерживайте уровень масла в рабочем диапазоне.

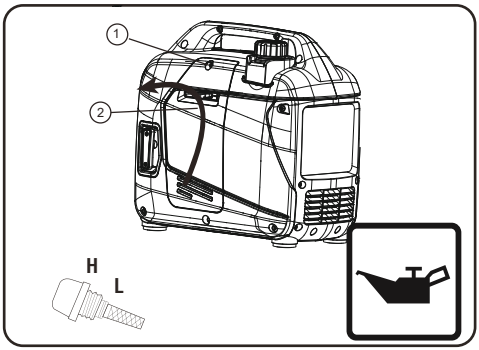

Двигатель оснащен функцией глушения при низком уровне масла и остановится, если уровень масла в картере опустится ниже порогового значения.

⚠ УКАЗАНИЕ

По нашему мнению, период обкатки агрегата составляет первые 5 часов наработки. Во время периода обкатки придерживайтесь мощности на уровне 50 % или ниже от номинальной рабочей мощности и иногда меняйте нагрузку, чтобы прогреть и охладить обмотки статора. При регулировке нагрузки скорость двигателя также меняется и притираются поршневые кольца.

Останов при низком уровне масла

Агрегат оснащен функцией останова при низком уровне масла. Если уровень масла снижается ниже требуемого уровня, в этом случае за счет датчика срабатывает устройство предупреждения или останавливается двигатель.

Если генератор отключился при уровне масла в нормальном диапазоне, проверьте место установки генератора: возможно он наклонился, из-за чего сместилось масло. Для исправления проблемы установите генератор на ровную поверхность. Если двигатель не заводится, возможно, недостаточный уровень масла, чтобы отключился выключатель низкого уровня масла. Убедитесь, что в поддоне достаточно масла.

Добавление Топлива

⚠ ОПАСНО



веществами. При заправке топливом на площадке должна быть обеспечена хорошая вентиляция. Оборудование должно находиться вдали от источников искр, открытого огня и других источников возгорания. Несоблюдение этих требований повлечет смерть или серьезную травму.

⚠ ОПАСНО



Нельзя переполнять бак. Оставьте пространство для расширения топлива. При разливе топлива дождитесь его испарения, прежде чем запускать двигатель. Несоблюдение этих требований повлечет смерть или серьезную травму.

Топливо должно отвечать следующим требованиям:

- Чистый, свежий неэтилированный бензин.
- Для двигателя генератора используйте неэтилированный бензин АИ-92 с октановым числом минимум 87 / 87 AKI (RON 91). Не используйте E85 или E15. Для большой высоты используйте указанный в разделе "Эксплуатация на большой высоте".
- НЕЛЬЗЯ смешивать масло в бензине.
- НЕЛЬЗЯ модифицировать двигатель для работы на альтернативном топливе.

ЗАПРАВКА ТОПЛИВОМ

- Заправляйте топливный бак на улице.
- НЕЛЬЗЯ переполнять бак. Оставьте пространство для расширения топлива. В случае переполнения бака топливо может перелиться на горячий двигатель, что повлечет пожар или взрыв.
- При разливе топлива дождитесь его испарения, прежде чем запускать двигатель.
- Храните топливо вдали от источников искр, открытого огня, запала, тепла и других источников возгорания.
- Часто проверяйте топливопровод, бак, крышку и фитинги на возможные трещины или течи. В случае необходимости замените.
- ЗАПРЕЩАЕТСЯ зажигать сигарету или курить в процессе заправки топливного бака.

1. Медленно открутите топливную крышку (A).
2. Медленно налейте неэтилированное топливо в бак. Будьте внимательны, чтобы не превысить красный индикатор уровня топлива (B). Благодаря этому остается пространство для расширения топлива.
3. Установите топливную крышку и, прежде чем запускать двигатель, подождите, чтобы брызги топлива испарились.

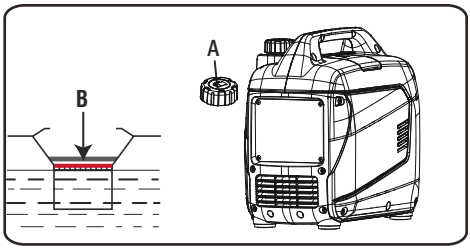

⚠ УКАЗАНИЕ

Важно не допускать образования во время хранения смолистых отложений в деталях топливной системы,например в карбюраторе, топливном шланге или баке.Спиртовое топливо (называется газохол, этанол или метанол) может притягивать влагу, которая ведет к сепарации и образованию кислот во время хранения.Кислотный газ может повредить топливную систему двигателя, находящегося на хранении. Во избежание проблем с двигателем, топливную систему следует опорожнить за 30 или больше дней до хранения. См.раздел "Длительное хранение". Нельзя использовать очистители двигателя или карбюратора в топливном баке, так как они могут привести к стойкому повреждению.

Эксплуатация на большой высоте

На высоте свыше 5000 футов (1524 метров) допускается использовать бензин с октановым числом минимум 85. Мощность двигателя и вырабатываемая мощность генератора снизятся приблизительно на 3,5% на каждые 1000 футов (305 м) высотной отметки над уровнем моря. На большой высоте возможно запускание с трудом, увеличенный расход топлива и образование нагара на свече зажигания.

⚠ УКАЗАНИЕ

При эксплуатации с использованием альтернативного главного жиклёра на высоте, ниже рекомендуемой минимальной, возможно повреждение двигателя. Для эксплуатации на низких высотных отметках следует использовать стандартный главный жиклёр, прилагаемый в комплекте.
При эксплуатации двигателя с неподходящим главным жиклёром возможно увеличение выбросов выхлопных газов, повышение расхода топлива и снижение производительности.

Заземление

⚠ ПРЕДУПРЕЖДЕНИЕ



Опасность поражения током. Плохое заземление генератора может повлечь поражение электрическим током.

Согласно национальным электротехническим нормам и правилам генератор должен быть надежно подключен к подходящему заземлению с целью предупреждения поражения электрическим током.
У генератора предусмотрено системное заземление, соединяющее компоненты рамы генератора с клеммами заземления на выходных розетках перем. тока. По использованию генератора по назначению могут быть предусмотрены федеральные или государственные нормативы, местные правила или постановления. Проконсультируйтесь у квалифицированного электрика, инспектора энергонадзора или местной подведомственной организации. Данный генератор не предназначен для использования на строительной площадке или в аналогичных условиях, согласно определению NFPA 70-2020 (NEC), раздел 590.6.

Подключение к электроустановке здания

Для подключения к электроустановке вашего дома необходимо использовать указанный автоматический переключатель, установленный электриком, имеющим лицензию. Соединение должно обеспечивать изоляцию мощности генератора от мощности общего пользования. При этом оно должно отвечать всем применимым законам и электротехническим нормам и правилам.

ЭКСПЛУАТАЦИЯ

Место установки генератора

⚠ ПРЕДУПРЕЖДЕНИЕ

Убедитесь, что вы изучили все предупреждения, во избежание опасности пожара.

⚠ ОПАСНО

При эксплуатации генератора в помещении СМЕРТЬ МОЖЕТ НАСТУПИТЬ МОМЕНТАЛЬНО.
В выхлопных газах генератора содержится угарный газ. Этот яд не имеет цвета и запаха.



ЗАПРЕЩАЕТСЯ использовать дома или в гараже ДАЖЕ при открытых окнах и дверях.



Используйте только НА УЛИЦЕ и вдали от окон,дверей и вентиляционных патрубков.

Не допускайте других опасностей, связанных с генератором.
ПРОЧТИТЕ РУКОВОДСТВО ПЕРЕД ЭКСПЛУАТАЦИЕЙ.

⚠ ОПАСНО



Нельзя использовать генератор во влажных или сырых местах. В процессе использования не допускается попадание на генератор дождя, снега, капель или непроточной воды. Обеспечьте защиту генератора от всех опасных погодных условий. При появлении влаги или льда возможно короткое замыкание или другая неисправность в электрической цепи. Попадание воды в источник питания повлечет смерть или серьезную травму.

- На участке не должно быть легковоспламеняющихся или других опасных материалов.
- Выберите сухую, хорошо проветриваемую и защищенную от погоды площадку.
- Не допускайте попадания посторонних предметов в выхлопную трубу.
- Генератор должен стоять вдали от открытого огня.
- Генератор должен стоять на устойчивой и ровной поверхности.
- Не закрывайте вентиляционные отверстия генератора бумагой или другим материалом.

Защита от импульсных перенапряжений

В электронных устройствах, в том числе в компьютерах и многих программируемых приборах, используются компоненты, предназначенные для эксплуатации в узком диапазоне напряжений, и они могут быть подвержены воздействию кратковременных флуктуаций напряжения. В связи с отсутствием возможности предупреждения флуктуаций напряжения вы можете принять меры для защиты чувствительного электронного оборудования.
Ограничители перенапряжений имеют исполнение с одним или несколькими выходами. Они предназначены для защиты практически от всех кратковременных флуктуаций напряжения.

Перед запуском генератора

1. Перед запуском генератора проверьте детали на возможное ослабление или отсутствие, а также на повреждение, которое могло возникнуть во время отгрузки.
2. Проверьте уровень масла и топливо.

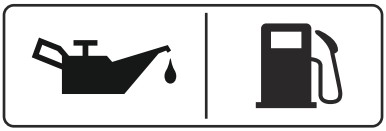

3. Отсоедините всю электрическую нагрузку от генератора. Нельзя запускать или останавливать генератор при наличии подключенных или включенных электрических устройств

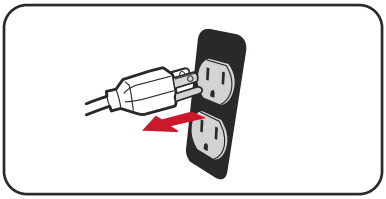

4.Поверните переключатель подачи топлива в положение "ВКЛ".

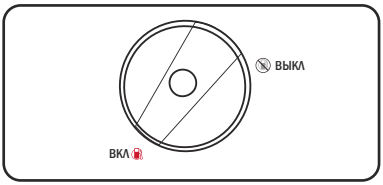

5.Потяните рычаг дроссельной заслонки в положение "ЗАПУСК".
ПРИМЕЧАНИЕ: Пропустите этот пункт при запуске генератора с горячим двигателем.
прогретым двигателем.
ПРИМЕЧАНИЕ: Пропустите этот пункт при запуске генератора с горячим двигателем.
прогретым двигателем.

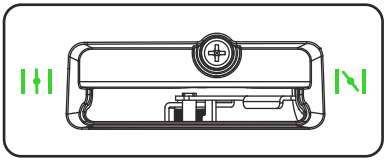

6.Поверните выключатель двигателя в положение "ON".
Медленно потяните ручной стартер до ощущения сопротивления, затем резко дерните.

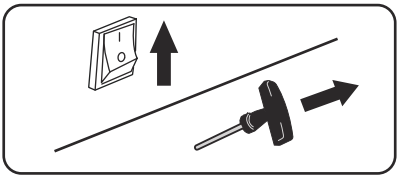

7.При запуске двигателя переведите рычаг дроссельной заслонки в положение "РАБОТА".

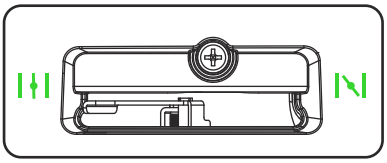

⚠ ПРЕДУПРЕЖДЕНИЕ



При отдаче от шнура стартера (быстрое втягивание) кисть и рука полетят к двигателю быстрее, чем вы сами можете убрать, в результате чего возможен перелом кости, трещины, ушибы, растяжения, ведущие к серьезной травме.

При запуске двигателя медленно потяните шнур до ощущения сопротивления, затем резко дерните, чтобы не допустить отдачи.

ПРИМЕЧАНИЕ:

Если двигатель заведется через 3 рывка, то он не будет вращаться. Или если во время работы агрегат глохнет,убедитесь, что он стоит на ровной поверхности, и проверьте на нормальный уровень масла в картере. Данный агрегат может быть оснащен устройством защиты от низкого уровня масла. Если оно есть, то масло должно быть на нормальном уровне, чтобы двигатель завелся.

Подключение электрических нагрузок

Данный агрегат прошел предварительное испытание и был отрегулирован для работы на полной мощности. Прежде чем запускать генератор, отсоедините всю нагрузку. Подключайте нагрузку только при работающем генераторе. Напряжение регулируется посредством скорости двигателя, отрегулированной на заводе для корректной выходной мощности. В случае изменения регулировки гарантия становится недействительной.

ПРИМЕЧАНИЕ:

При подключении нагрузки и использовании одной или нескольких розеток не превышайте максимальную номинальную мощность генератора. Также не превышайте номинальную силу тока ни на одной розетке.

Не подключайте тяжелую электрическую нагрузку во время периода обкатки (первые пять часов эксплуатации).

1. После запуска подождите несколько минут, чтобы двигатель стабилизировался и разогрелся.
2. Убедитесь, что автомат защиты на панели управления включен.
3. Вставьте вилку в розетку однофазной сети на напряжение 230 В, 50 Гц и включите нужную электрическую нагрузку. Рекомендуется сначала подключать устройство наибольшей нагрузки.

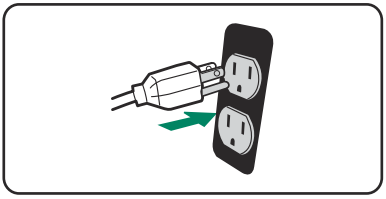

⚠ УКАЗАНИЕ

Выключатель малых оборотов холостого хода

Прежде чем устанавливать выключатель малых оборотов холостого хода в положение ВКЛ., подождите, чтобы скорость двигателя стабилизировалась и СВЕТОДИОДНЫЙ ИНДИКАТОР ГОТОВНОСТИ ВЫХОДА загорелся зеленым.

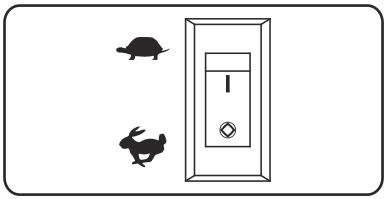

⚠ УКАЗАНИЕ

В периоды высокой электрической нагрузки или кратковременных флуктуаций выключатель малых оборотов холостого хода должен быть выключен

⚠ УКАЗАНИЕ

В периоды высокой электрической нагрузки или кратковременных флуктуаций выключатель малых оборотов холостого хода должен быть выключен.

ПРИМЕЧАНИЕ:

С помощью малых оборотов холостого хода можно минимизировать расход топлива и шум, если установить минимальную скорость двигателя (об/мин), которая требуется для текущей нагрузки.

Если от генератора работают небольшие приборы с постоянной нагрузкой, такие как компьютер или электрическое освещение, поверните выключатель малых оборотов холостого хода в положение ВКЛ.

Если от генератора работают большие импульсные нагрузки, такие как кондиционер воздуха или электрический насос, поверните выключатель малых оборотов холостого хода в положение ВЫКЛ.

Прежде чем перевести выключатель в положение ВКЛ., дождитесь, чтобы скорость двигателя стабилизировалась. Если нагрузка отсутствует,частота вращения генератора (об/мин) упадет до скорости холостого хода. Как только нагрузка будет подключена, генератор ее распознает и увеличит скорость двигателя (об/мин). Поверните выключатель малых оборотов холостого хода в положение ВЫКЛ., чтобы перевести генератор в режим максимальной мощности и частоты вращения (об/мин).

Глушение двигателя

1. Выключите и отсоедините всю электрическую нагрузку. Нельзя запускать или останавливать генератор при наличии подключенных или включенных электрических устройств.
Дайте генератору поработать две минуты без нагрузки, чтобы стабилизировалась температура внутри двигателя и генератора.

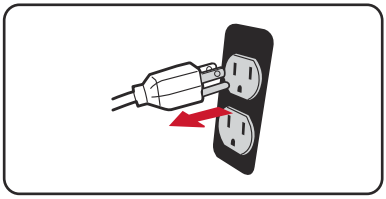

2.Поверните выключатель двигателя в положение "ВЫКЛ"

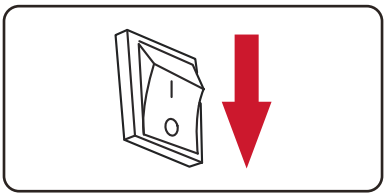

3.Поверните переключатель подачи топлива в положение "ВЫКЛ".

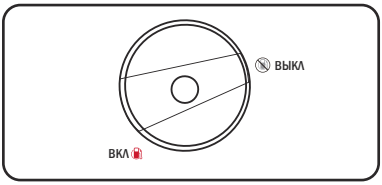

⚠ ПРЕДУПРЕЖДЕНИЕ



Топливо и его пары являются огне- и взрывоопасными веществами, которые могут повлечь ожоги, пожар или взрыв и, как результат, смерть или серьезную травму.

ПРИМЕЧАНИЕ:

Если двигатель не будет эксплуатироваться в течение двух и более недель, см. раздел Хранение по надлежащему хранению двигателя и топлива.

Останов при низком уровне масла

Если моторное масло упадет ниже предустановленного уровня, то сработает масляный выключатель и двигатель остановится. Проверьте уровень масла с помощью масляного щупа. Если уровень масла на щупе находится между метками НИЗКО и ВЫСОКО:

1. НЕ пытайтесь перезапустить двигатель.
2. Обратитесь к авторизованному сервисному представителю.
3. Эксплуатировать двигатель можно ТОЛЬКО с надлежащим уровнем масла.

Если уровень масла на щупе ниже метки НИЗКО:

1. Долейте масло до метки ВЫСОКО.
2. Перезапустите двигатель. Если он снова глохнет,то проблема низкого уровня масла не устранена.НЕ пытайтесь перезапустить двигатель.
3. Обратитесь в клиентскую службу.
4. Эксплуатировать двигатель можно ТОЛЬКО с надлежащим уровнем масла.

Нельзя Перегружать Генератор

Перегрузка генератора сверх его номинальной мощности может привести к повреждению генератора и подключенных электрических устройств.

Для продления срока службы генератора и подсоединенных устройств следуйте этим шагам при добавлении электрической нагрузки:

1. Запускайте генератор без подключенной электрической нагрузки.
2. Дайте двигателю поработать несколько минут и стабилизироваться.
3. Вставьте вилку в розетку и включите первое устройство. Рекомендуется сначала подключать устройство наибольшей нагрузки.
4. Дайте двигателю стабилизироваться.
5. Вставьте вилку в розетку и включите следующее устройство.
6. Дайте двигателю стабилизироваться.
7. Повторите шаги 5-6 для каждого дополнительного устройства.

Параллельная эксплуатация

⚠ ПРЕДУПРЕЖДЕНИЕ



Опасность пожара и смертельного электропоражения. Нельзя подсоединять и отсоединять свинцовые наконечники параллельного шнура при работающем генераторе. Нельзя подключать больше двух генераторов. Для параллельной работы используйте только генераторы AIPOWER.

⚠ УКАЗАНИЕ

При параллельной работе данного генератора с несовместимым генератором возможна выработка низкого напряжения, которая повлечет повреждение инструментов и приборов, работающих от генератора.Во избежание повреждения нельзя подсоединять или отсоединять параллельные кабели при работающем генераторе. При параллельной эксплуатации появляется возможность соединить данный генератор с совместимым генератором A-iPOWER для совмещенной выработки рабочей и пусковой мощности. Для параллельной эксплуатации используйте только кабели, одобренные для агрегата AIPOWER. Для эксплуатации одного генератора необходимо убрать кабель для параллельной работы.
ПРИМЕЧАНИЕ:
Для параллельной эксплуатации подключайте вместе только два идентичных генератора (одной модели).

Запуск и эксплуатация

1. Выровняйте два инвертора на жесткой плоской и ровной поверхности на расстоянии минимум 50,8 см друг от друга.

⚠ ПРЕДУПРЕЖДЕНИЕ



Если их не развести, от исходящего тепла выхлопных газов из одного генератора обесцветится или расплавится пластиковый кожух на другом генераторе.

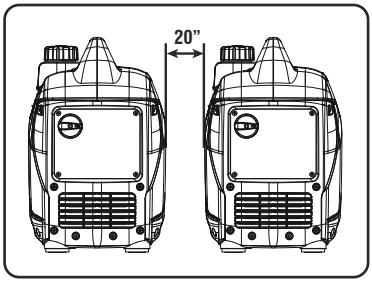

2. Перед параллельным подключением оба генератора необходимо выключить и отсоединить всю электрическую нагрузку.

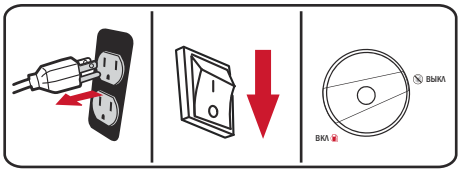

3. Выключатель малых оборотов холостого хода

4. Поднимите крышку параллельных выходов на обоих генераторах. Вставьте свинцовые наконечники черного и красного параллельного кабеля в черные параллельные порты на панели управления соответствующего генератора. Подсоедините желтые/зеленые свинцовые наконечники к клемме заземления на каждом генераторе и затяните гайку.
ПРИМЕЧАНИЕ:
ЗАПРЕЩАЕТСЯ подсоединять два красных или два черных наконечника к одному генератору.

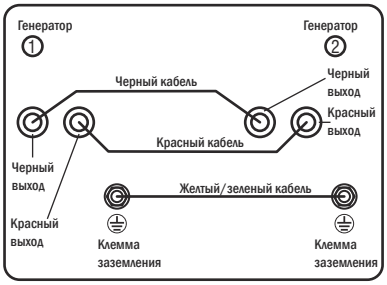

5. Запустите один из генераторов и дождитесь, чтобы скорость двигателя стабилизировалась.
6. Прежде чем подключать нагрузку, запустите второй генератор и дождитесь, чтобы скорость двигателя стабилизировалась.
7. Вставьте вилку электрической нагрузки в розетку комплекта для параллельной эксплуатации однофазной сети на напряжение 230 В, 50 Гц и включите первую нагрузку. Подождите, чтобы мощности генератора на выходе стабилизировалась, прежде чем подключать следующую нагрузку.

ПРИМЕЧАНИЕ:

Чтобы не допустить перегрузки инверторов, настоятельно рекомендуется подключать сначала устройства наибольшей мощности, затем остальные по убывающей. Не превышайте максимальную номинальную мощность в ваттах инверторов, комплекта для параллельного подключения и разъемов.

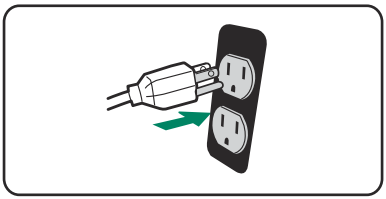

ТЕХНИЧЕСКОЕ ОБСЛУЖИВАНИЕ И ХРАНЕНИЕ

ГРАФИК ТЕХНИЧЕСКОГО ОБСЛУЖИВАНИЯ

Регулярное техническое обслуживание способствуетулучшению производительности и продлевает срок службы генератора. Соблюдайте интервалы графика обслуживания в зависимости от того, что возникает первым в эксплуатации.
ПРИМЕЧАНИЕ: В неблагоприятных условиях требуется более частое обслуживание.
Осмотр с обходом
Прежде чем заводить двигатель, выполните визуальный осмотр агрегата. Проверьте:

- Надлежащий уровень моторного масла
- Надлежащий уровень топлива
- Утечки рабочих жидкостей
- Ослабшие зажимы и болты
- Потрескавшийся топливопровод
- Слабо закрепленная или растрепанная проводка
- Скопление мусора

Перед каждым использованием
Проверьте уровень моторного масла Осмотр с обходом Проверьте узел шланга/регулятора СУГ на повреждение и течи.
Через первые 5 часов (обкатка)
Замените моторное масло
Через первые 25 часов или первый месяц
Замените моторное масло
Через каждые 100 часов или 6 месяцев
Замените моторное масло Почистите воздушный фильтр Осмотрите/отрегулируйте/замените свечу зажигания Осмотрите/почистите/замените искрогаситель
Через каждые 200 часов или 12 месяцев
Замените воздушный фильтр Замените свечу зажигания Осмотрите/отрегулируйте клапанный зазор*

*Выполняется в авторизованном сервисном центре

ПРИМЕЧАНИЕ:
При эксплуатации в тяжелых условиях или в условиях высоких температур меняйте масло каждый месяц. В условиях эксплуатации с высоким уровнем загрязнения и запыленности чаще чистите воздушный фильтр. Замените воздушный фильтр, если грязь и пыль плохо удаляются.
ПРИМЕЧАНИЕ:
При использовании генератора на пыльных участках следует чаще проводить техническое обслуживание. Если у генератора превышены максимальные числа, указанные в таблице, техническое обслуживание следует продолжать проводить циклично согласно интервалам или часам, указанным в данном руководстве.

Общие рекомендации

Регулярное техническое обслуживание способствует улучшению производительности и продлевает срок службы генератора. Найдите авторизованного представителя для сервисных услуг.
Гарантия на генератор не распространяется на элементы, с которыми оператор обращался небрежно или ненадлежащим образом. Чтобы полноценн воспользоваться гарантией, оператор должен содержать генератор согласно указаниям в данном руководстве. Для надлежащего содержания генератора периодически могут потребоваться небольшие регулировки. Все сервисные работы и регулировки должны проводиться по крайней мере один раз в сезон. Следуйте требованиям, представленным выше на схеме графика технического обслуживания.

ТЕХНИЧЕСКОЕ ОБСЛУЖИВАНИЕ ДВИГАТЕЛЯ

Во избежание случайного запуска, перед проведением любых сервисных работ снимите и заземлите провод свечи зажигания.

Проверка уровня масла в двигателе

ВНИМАНИЕ

Не допускайте попадания моторного масла на кожу. Надевайте защитную одежду и специальные средства. Промойте все открытые участки кожи водой с мылом.

УКАЗАНИЕ

Всегда используйте моторное масло, определенное техническими условиями. Использование другого моторного масла ведет к ускоренному износу и/или сокращает срок службы двигателя.
Меняйте масло чаще при эксплуатировании генератора в тяжелых, загрязненных или запыленных или экстремально жарких погодных условиях.Температура окружающего воздуха влияет на характеристики моторного масла. Меняйте тип используемого моторного масла в зависимости от погодных условий.



Проверяйте уровень масла в двигателе перед каждым использованием или через каждые 8 часов эксплуатации.
1. Установите генератор на ровную поверхность и подождите несколько минут, чтобы двигатель остыл.
2. Открутите болты и снимите левую крышку.
3. Протрите влажной ветошью поверхность у масляного щупа.
4. Извлеките щуп.
5. Протрите щуп начисто, затем вкрутите его в заливную горловину. Извлеките щуп и проверьте, чтобы уровень масла был в диапазоне безопасной эксплуатации.
6. Если он низкий, постепенно долейте рекомендуемое масло и повторите проверку, пока уровень не будет находиться между метками L и H на масляном щупе. НЕ заливайте слишком много масла. Если уровень превышает максимальную метку на масляном щупе, слейте масло, доведя уровень до максимальной метки.
7. Извлеките масляный щуп и закройте вручную.

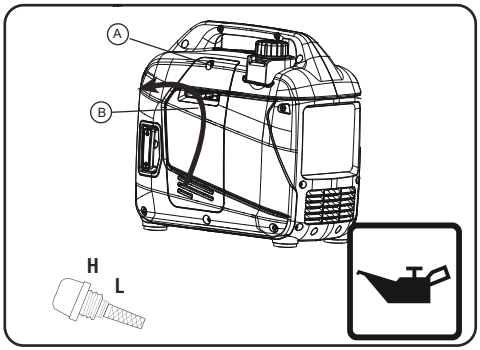

Замените Моторное Масло

Меняйте моторное масло согласно графику технического обслуживания. Меняйте масло чаще, если вы эксплуатируете генератор в тяжелых загрязненных, запыленных или экстремальных погодных условиях.

ПРЕДУПРЕЖДЕНИЕ



Риск ожогов. Прежде чем сливать масло или теплоноситель, дайте двигателю остыть. Несоблюдение этого требования может повлечь смерть или серьезную травму.

ВНИМАНИЕ

Не допускайте длительного или повторного контакта используемого моторного масла с кожей.

1. С помощью другого человека разместите Генератор на приподнятой платформе, такой как стол или верстак.
2. Снимите болты (A) и крышку для обслуживания (B).
3. Поместите подходящий контейнер под генератор для улавливания отработанного масла.
4. Снимите крышку/щуп маслозаливной горловины.
5. Наклоните генератор на бок и дайте маслу стечь. Полностью слейте воду.

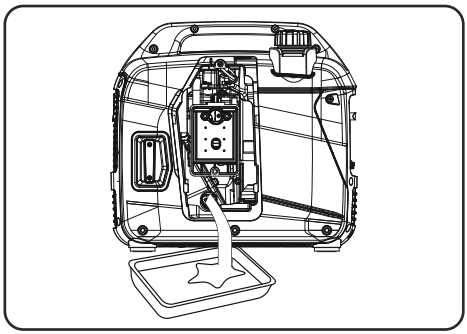

ЗАМЕТКА:
Слейте смазочный материал, пока двигатель еще теплый, но Не жарко. Теплая смазка стечет быстро и больше полностью.
6. С генератором в горизонтальном положении и заправкой с моторным маслом, следуя инструкциям в разделе Раздел «Добавить моторное масло» ранее в этом разделе Вручную.
7. Установите на место масляный щуп и надежно затяните его. Протрите все пролитое масло и установите его на место.Крышка для технического обслуживания.

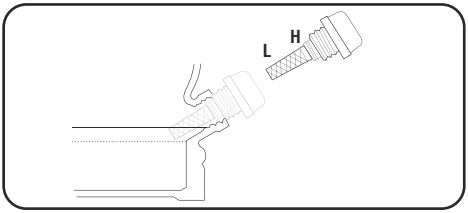

ПРИМЕЧАНИЕ:
Используйте одобренную ёмкость для сбора и переработки отработанного масла.
Использование загрязненного или испорченного масла или недостаточного количества моторного масла повлечет повреждение двигателя и значительное сокращение его срока службы.
Максимальная вместимость масла: 0,35 л

Техническое обслуживание воздушного фильтра

1. Выверните 1 болт и снимите левую крышку.
2. Выверните крестообразный болт и снимите крышку.
3. Снятие фильтрующего элемента .
4. Если фильтрующий элемент загрязнен, очистите его теплой мыльной водой.
мылом и водой. Промойте и дайте высохнуть.
5. Нанесите на элемент легкий слой моторной смазки, затем выдавите его.
элемент, затем выдавите его.
6. Установите элемент на место в блок воздухоочистителя.
блок воздухоочистителя.
7. Установите на место крышку воздухоочистителя.

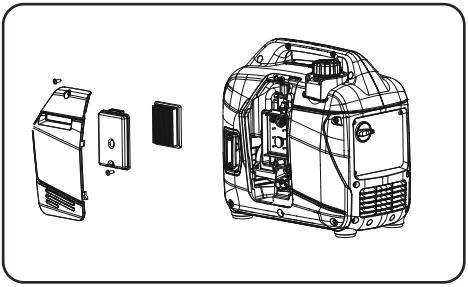

ЗАМЕТКА:
Слейте смазку, пока двигатель еще теплый, но не горячий. Теплая смазка стечет быстрее и полнее.
6. Установите генератор в горизонтальное положение и залейте моторное масло, следуя инструкциям в разделе «Добавить моторное масло» ранее в данном руководстве.
7. Установите на место масляный щуп и надежно затяните его. Протрите все разливы масла и установите на место крышку для обслуживания масла.

Техническое Обслуживание Свечи Зажигания

Для исправной эксплуатации двигателя свеча зажигания должна быть с подходящим межэлектродным зазором и без отложений. Для проверки:

1. Снимите крышку свечи зажигания (C).
2. Снимите колпак свечи зажигания (B).
3. Почистите от грязи участок у основания свечи зажигания.
4. Используя ключ в комплекте, снимите свечу зажигания(A).
5. Осмотрите свечу на возможное повреждение и почистите проволочной щеткой, прежде чем устанавливать ее на место. Если изолятор треснул или облупился, свечу зажигания следует заменить.
6. Измерьте межэлектродный зазор свечи. Правильный зазор должен быть в пределах 0,028-0,031 дюймов (0,7-0,8 мм). Чтобы в случае необходимости увеличить зазор, аккуратно согните электрод заземления (верхний). Чтобы уменьшить зазор, слегка ударьте электродом о твердую поверхность.
7. Установите свечу зажигания на место. Вкрутите ее вручную во избежание свинчивания не по резьбе.

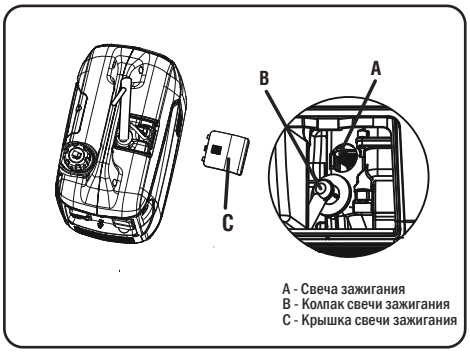

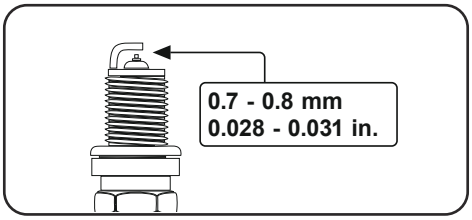

8. Затяните ключом, чтобы сжать шайбу. Если свеча зажигания новая, используйте 1/2 оборота, чтобы сжать шайбу до нужного уровня. Если повторно используется старая свеча зажигания, используйте 1/8-1/4 оборота для надлежащего сжатия шайбы.

ПРИМЕЧАНИЕ:

Плохо затянутая свеча зажигания сильно нагревается и может повлечь повреждение двигателя.

9. Установите на место колпак свечи зажигания(B).

Клапанный зазор

Важно: Обратитесь в авторизованный сервисный центр для получения помощи в обслуживании. Надлежащий клапанный зазор крайне важен для длительного срока службы двигателя. Проверяйте клапанный зазор согласно графику технического обслуживания.

	Впускной клапан	Выхлопной клапан
Клапанный зазор	0,004~0,006 дюймов 0,1~0,15 мм	0,004~0,006 дюймов 0,1~0,15 мм
Torque	10-12 Н·М	10-12 Н·М

⚠ УКАЗАНИЕ

Проверку и регулировку клапанного зазора следует проводить на остывшем двигателе.

Чистка искрогасителя

1. Дайте двигателю полностью остыть перед обслуживанием искрогасителя.
2. Ослабьте болты (A), чтобы снять прижимную пластину фланца (B) и сетку фильтра (C).
3. Снимите искрогаситель (D).
4. Осторожно удалите нагар с экрана искрогасителя с помощью проволочной щетки.
5. Замените искрогаситель, если он поврежден.
6. Установите искрогаситель на глушитель.

ПРИМЕЧАНИЕ:

Данное изделие оснащено искрогасителем, прошедшим оценку Лесной службы USDA. Однако пользователи изделия должны соблюдать федеральные, государственные или местные правила противопожарной безопасности.

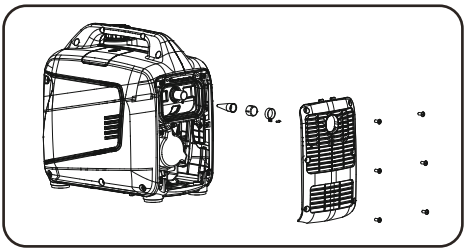

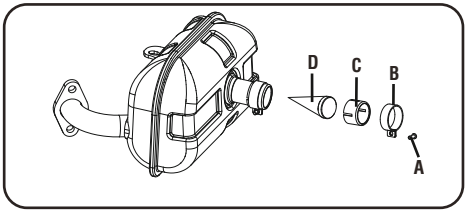

ОСНОВНЫЕ МЕРОПРИЯТИЯ ПО ТЕХНИЧЕСКОМУ ОБСЛУЖИВАНИЮ

Убедитесь, что генератор чистый и хранился надлежащим образом. Эксплуатируйте агрегат только на плоской ровной поверхности в чистых сухих условиях.

НЕЛЬЗЯ эксплуатировать агрегат в тяжелых условиях, в условиях чрезмерной пыли, грязи, влаги или агрессивных паров.

ПРИМЕЧАНИЕ:

НЕЛЬЗЯ использовать садовый шланг для чистки генератора. В генератор может попасть вода через щели для охлаждения и повредить обмотку.

Для протирки внешних поверхностей генератора используйте влажную тряпку.

Для удаления грязи и масла используйте щетку из мягкой щетины.

Чтобы почистить генератор от грязи и мусора, используйте воздушный компрессор давлением 25 psi (172 кПа).

Осмотрите все воздушные отверстия и щели для охлаждения, чтобы убедиться, что они чистые и не закрытые.

ОСНОВНЫЕ МЕРОПРИЯТИЯ ПО ТЕХНИЧЕСКОМУ ОБСЛУЖИВАНИЮ

Для длительного хранения топливный бак и карбюратор следует опорожнить.

1- После охлаждения двигателя удалите из топливного бака остатки бензина, используя непроводящий сифон.

2- Чтобы удалить остатки бензина из топливной системы:

a-оставьте топливный клапан открытым, запустите двигатель и дождитесь его остановки от отсутствия топлива.

Или

b-Оставьте топливный клапан открытым и опорожните поплавковую камеру карбюратора.

3- Замените моторное масло.
4 - Снимите свечу зажигания.
5- Добавьте столовую ложку (5-10 куб. см.) чистого моторного масла в цилиндр.
6- Дерните несколько раз шнур стартера, чтобы масло распределилось в цилиндре.
7- Установите свечу зажигания.
8- Медленно потяните шнур до ощущения сопротивления. Тем самым клапаны закроются, чтобы в цилиндр двигателя не попала влага. Мягко отпустите шнур.

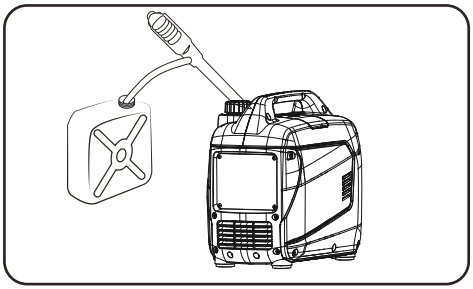

9- Почистите генератор и уберите его на хранение в прохладное сухое и хорошо проветриваемое место, защищенное от прямых солнечных лучей.

ОПОРОЖНЕНИЕ ПОПЛАВКОВОЙ КАМЕРЫ

1. Ослабьте винты на правой крышке для технического обслуживания. Снимите крышку и отложите ее в сторону.
2. Поверните переключатель в положение ВЫКЛ.
3. Установите сливной винт на днище поплавковой камеры карбюратора.
4. Подставьте подходящую ёмкость для сбора сливаемого топлива.
5. Ослабьте сливной винт поплавковой камеры, чтобы из сливной трубки вытекло топливо. Затяните сливной винт поплавковой камеры.

⚠ ОПАСНО



Взрыв и возгорание. Топливо и его пары являются огне- и взрывоопасными веществами.
Храните топливо в хорошо проветриваемом месте. Храните вдали от источников огня и искр. Несоблюдение этих требований повлечет смерть или серьезную травму.

⚠ ПРЕДУПРЕЖДЕНИЕ



Риск пожара. Убедитесь, что машина хорошо остыла, прежде чем устанавливать крышку и убирать ее на хранение. Горячие поверхности могут повлечь возгорание.

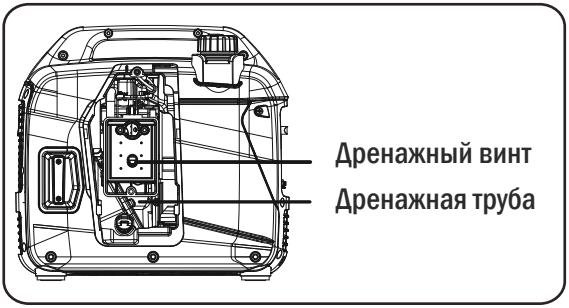

ПОИСК И УСТРАНЕНИЕ НЕИСПРАВНОСТЕЙ

ПРОБЛЕМА	ВОЗМОЖНАЯ ПРИЧИНА	ВОЗМОЖНАЯ ПРИЧИНА
Двигатель работает, но не вырабатывается мощность перем. тока.	1. Автомат защиты перем. тока разомкнут. 2. Поломка в генераторе. 3. Плохое соединение или дефектный соединительный шнур. 4. Неисправно подключенное устройство.	1. Проверьте нагрузку перем. тока и сбросьте автомат защиты. 2. Обратитесь в клиентскую службу или авторизованный сервисный центр. 3. Проверьте и отремонтируйте. 4. Подключите другое работоспособное устройство.
Двигатель без нагрузки хорошо работает, но при подключении нагрузки замедляется.	1. Короткое замыкание в подключенной нагрузке. 2. Слишком низкая скорость двигателя. 3. Перегружен генератор. 4. Закорочена цепь генератора. 5. Засорился или грязный топливный фильтр. 6. Неисправно подключенное устройство.	1. Отсоедините закороченную электрическую нагрузку. 2. Обратитесь в клиентскую службу или авторизованный сервисный центр. 3. Уменьшите нагрузку. 4. Обратитесь в клиентскую службу или авторизованный сервисный центр. 5. Почистите или замените топливный фильтр. 6. Подключите другое работоспособное устройство.
Двигатель не запускается, запускается и работает с перебоями или глохнет во время работы.	1. Выключатель двигателя установлен на ВЫКЛ. (O). 2. Топливный клапан находится в положении ВЫКЛ. (O). 3. Низкий уровень масла. 4. Грязный воздушный фильтр. 5. Нет топлива. 6. Старое топливо. 7. Провод свечи зажигания не подсоединен к свече. 8. Прохудилась свеча зажигания. 9. Вода в топливе. 10. Залит. 11. Чрезмерно насыщенная топливная смесь. 12. Впускной клапан заклинило в открытом или закрытом положении. 13. В двигателе утратилась компрессия. 14. Засорился или грязный топливный фильтр. 15. Засорился или грязный экран искрогасителя.	1. Поверните выключатель двигателя в положение ВКЛ. (I). 2. Поверните топливный клапан в положение ВКЛ. (I). 3. Налейте в карбюратор нужное количество или установите генератор на ровную поверхность. 4. Почистите или замените воздухоочиститель. 5. Заправьте топливный бак. 6. Опорожните топливный бак и карбюратор, заправьте свежим топливом. 7. Подсоедините провод к свече зажигания. 8. Замените свечу зажигания. 9. Опорожните газовый бак и карбюратор, заправьте свежим топливом. 10. Подождите 5 минут и проверните двигатель еще раз. 11. Обратитесь в клиентскую службу или авторизованный сервисный центр. 12. Обратитесь в клиентскую службу или авторизованный сервисный центр. 13. Обратитесь в клиентскую службу или авторизованный сервисный центр. 14. Замените топливный фильтр. 15. Почистите или замените экран искрогасителя.
Нет питания двигателя.	1. Слишком высокая нагрузка. 2. Грязный воздушный фильтр. 3. Засорился или грязный топливный фильтр. 4. Засорился или грязный экран искрогасителя. 5. Необходимо обслуживание двигателя. 6. Плохое топливо.	1. Уменьшите нагрузку. 2. Замените воздушный фильтр. 3. Почистите или замените топливный фильтр. 4. Почистите или замените экран искрогасителя. 5. Обратитесь в клиентскую службу или авторизованный сервисный центр. 6. Опорожните газовый бак и карбюратор, заправьте свежим топливом.
Колебание числа оборотов или сбой двигателя.	1. Слишком насыщенная или слабая работа карбюратора. 2. Засорился или грязный топливный фильтр. 3. Слишком рано открывается дроссель.	1. Обратитесь в клиентскую службу или авторизованный сервисный центр. 2. Замените топливный фильтр. 3. Установите дроссель в положение наполовину, пока двигатель не начнет плавно работать.
Двигатель глохнет во время работы.	1. Нет топлива. 2. Грязный воздухоочиститель. 3. Низкий уровень масла.	1. Заправьте топливный бак. 2. Почистите или замените воздухоочиститель. 3. Налейте в карбюратор нужное количество или установите генератор на ровную поверхность.