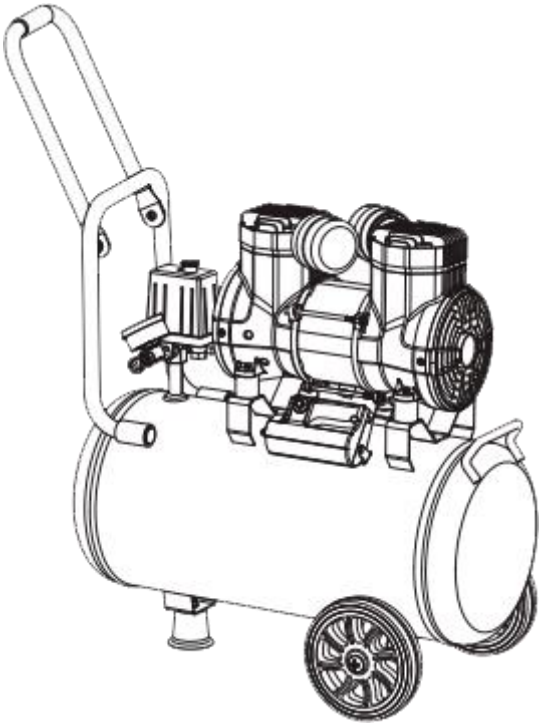

Майсыз ауа компрессорлары:

MS03401 MS03402 MS03403 MS03404

MS03405 MS03406 MS03407

ПАЙДАЛАНУШЫ НҰСҚАУЛЫҒЫ


MATEUS

Құрметті пайдаланушы!

Назар аударыңыз, тиімді және қауіпсіз жұмыс, сондай-ақ тиісті техникалық қызмет көрсету осы Пайдаланушы нұсқаулығын мұқият зерттегеннен кейін ғана мүмкін болады. Пайдаланушы нұсқаулығы құралдар қорабында болуы керек. Сатып алу кезінде жеткізілімнің толықтығын және ықтимал сыртқы зақымдардың жоқтығын тексеруді ұсынамыз.

- **Қауіпсіздік ережелерін мұқият оқып шығыңыз және ондағы нұсқауларды орындаңыз. Төмендегі нұсқауларды орындамау ауыр жарақатқа әкелуі мүмкін.**
- **Қауіпсіздік мақсатында 18 жасқа толмаған балалар және осы нұсқаулармен таныс емес адамдар құралды пайдаланбауы керек.**
- **Құралды тек пайдаланушы нұсқаулығында көрсетілген мақсаты бойынша пайдаланыңыз.**
- **Егер сізде құралмен жұмыс істеу дағдылары болмаса, маманнан немесе тәжірибелі қолданушыдан алдын-ала кеңес алу ұсынылады.**
- **Құрал физикалық, сезімдік немесе ақыл-ой қабілеттері төмен адамдардың (балаларды қоса алғанда) пайдалануына немесе олардың тәжірибесі немесе білімі болмаған кезде, егер олар бақылауда болмаса немесе олардың қауіпсіздігіне жауапты адамның аспапты пайдалануы туралы нұсқау берілмеген болса, пайдалануға арналмаған.**

Техникалық сипаттамалардың өзгеруіне байланысты нұсқаулықтың мазмұны сатып алынған құралға толық сәйкес келмеуі мүмкін. Өндіруші алдын ала ескертусіз жекелеген бөлшектердің конструкциясына өзгерістер енгізу құқығын өзіне қалдырады. Пайдалану нұсқаулығын оқып жатқанда осыны есте сақтаңыз.

<u>Назар аударыңыз!</u> Бұл нұсқаулық тек ақпараттық мақсаттарға арналған және ресми құжат бола алмайды.

ЖАЛПЫ ҚАУІПСІЗДІК ЕРЕЖЕЛЕРІ

Құралды және оның қосымшаларын пайдалану нұсқауларын оқыңыз. Осы үлгіге тән функционалдылық пен ықтимал тәуекелдерді тексеріңіз. Құрылғыны пайдаланбас бұрын операциялық басқару жүйесімен танысыңыз. Құралмен жұмыс істеу кезінде жоғарыда көрсетілген ережелерді сақтау және өрт қауіпсіздігі ережелерін сақтау қажет.

Сақ болыңыз. Құралды есірткінің, алкогольдің немесе дәрі-дәрмектің әсерінен басқаруға тыйым салынады, бұл сіздің құрал механизмін дұрыс басқару қабілетіңізге

әсер етуі мүмкін. Шаршаған немесе физикалық еңбектен алшақтаған кезде құралмен жұмыс жасамаңыз. Барлық жұмыс кезеңінде абай болыңыз.

Қауіпті жағдайлардан аулақ болыңыз. Жұмыс орнының қауіпсіздігіне көз жеткізіңіз: тазалық, жақсы жарықтандыру. Тегіс емес жер жарақатқа әкеледі. Жұмыс жағдайында адамның механизмнің қозғалмалы бөліктеріне түсуіне әкелуі мүмкін кір, май, қоқыс және басқа заттар кедергі болмайтынына көз жеткізіңіз. Құралды пайдалану құрғақ, тегіс, құралдың салмағын көтере алатын жерде болуы керек. Механизм жұмыс істеп тұрған кезде құрылғыны жылжытпаңыз. Құрылғыны бояу, еріткіш немесе өмірге болжамды қауіп төндіретін басқа жанғыш булардың жанында пайдаланбаңыз.

Тексеру. Жұмысты бастамас бұрын құралды әр уақытта тексеріңіз. Машинаның қалыпты және қауіпсіз жұмысы үшін қажетті бөлшектерді жылжытпаңыз. Орнатылған және бекітілген болттардың, сомындардың, бұрандалардың дұрыстығын және сенімділігін, әсіресе басқару және қорғау механизмдерінде тексеріңіз. Жұмыс кеңістігіне іргелес аумақта құралдардың жоқтығын тексеруді әдетке айналдырыңыз: күрек, шелек және басқа да көмекші заттар. Жалғастырмас бұрын зақымдалған немесе жетіспейтін бөліктерді ауыстырыңыз. Құрылғыдағы зақымдалған немесе жоқ ескерту белгілеріне назар аударыңыз және қажет болса ауыстырыңыз.

Жұмыс формасы. Механизмнің қозғалмалы бөліктеріне түсіп кетпес үшін кең киім, қолғап, галстук немесе зергерлік бұйымдарды (сақиналар, қол сағаттары) киюге болмайды. Өткізгіш емес қолғап пен аяқ киімді пайдалану ұсынылады. Жұмыс кезінде бас киімді қолданыңыз. Шаң тудыратын материалдармен жұмыс кезінде маска немесе респиратор киіңіз. Әрқашан қауіпсіздік көзілдірігін киіңіз (диоптерлі линзалар қорғаныс болып саналмайды және құралмен жұмыс істеуге жарамайды).

Тұрақты позицияны сақтаңыз. Ешқашан құрал үстіне тұрмаңыз. Машинаның төңкерілуінен немесе киімнің қозғалмалы бөліктерге тартылуынан болатын ауыр жарақаттардан сақ болыңыз.

Күтпеген оқиғалар салдарынан жарақаттанудан аулақ болыңыз. Қолдарыңызды механизмнің қозғалмалы бөліктерінен қауіпсіз қашықтықта ұстаңыз. Көмекші құралдарды қоймаңыз және жұмыс кезінде дененің кез-келген бөлігін құралға тигізбеңіз.

Рұқсат етілген жүктемелерден асырмаңыз. Машинамен жұмыс істеу техникасын сақтаңыз. Құралды дұрыс емес мақсатта пайдаланбаңыз. Механизм жұмыс істеп тұрған кезде құралды қараусыз қалдырмаңыз.

Өшіру. Механизм қосылған кезде моторды ашпаңыз. Құралды пайдаланбаған, тасымалдаған, жөндеген, бөлшектерін ауыстырған, тазалаған кезде оны сөндіріңіз.

Көлікті мұқият өңдеңіз. Құралды пайдаланған сайын тазалау керек. Компоненттерді зауыттық емес өндірістік бөлшектермен ауыстыруға тыйым салынады.

Сақталуы. Құралды құрғақ, бөтен адамдарға қол жетімді емес жерде ұстаңыз. Балалар мен үй жануарларын жұмыс істейтін құралдан аулақ ұстаңыз.

Электр аспабымен жұмыс істеу кезінде:

Сымға мұқият қараңыз. Құралды ешқашан сым арқылы жылжытпаңыз. Бұл жүйенің ажыратылуына және одан әрі бұзылуына әкелуі мүмкін. Қуат сымын қызуға, майға ұшыратпаңыз және өткір заттардан қорғаңыз.

Қосымша сым. Қосымша қуат сымының ұзындығы 50 метрден аспауы керек. Қалыпты қуат көзі үшін сым бөлігі 220 В кезінде 1,5 мм2 болуы керек. Белгіленген техникалық нұсқауларды орындамау қозғалтқыштың қызып кетуіне және зақымдалуына әкелуі мүмкін. Қорғалмаған қуат көздерінен аулақ болыңыз. Жұмыс алдында жарамдылығын тексеріңіз: құрғақтық, үшкір заттардың болмауы керек. Жұмысты бастамас бұрын сымды толық ұзындығына дейін босатыңыз.

Электр соққыларынан аулақ болыңыз. Сымның оқшаулауын тексеріңіз. Ылғал, дымқыл жерде немесе оған жақын жерде құралды қоспаңыз немесе өшірмеңіз. Жаңбырда немесе ылғалды жерде жұмыс жасамаңыз. Жерге тұйықталған бөлшектерге: құбырларға, радиаторларға, электронды тізбекке және салқындату жүйесіне тигізбеңіз. Машинаны қосу немесе өшіру кезінде металл бөлшектерге қол тигізбеңіз. Аспапқа бөтен адамдар мен балаларды жібермеңіз.

Құрметті пайдаланушы!

Сіздерді біздің өнімді сатып алуыңызбен құттықтаймыз және сіздің таңдауыңыз үшін ризашылығымызды білдіреміз!

ҚАУІПСІЗДІК ТУРАЛЫ МАҢЫЗДЫ НҰСҚАУЛАР

Бұл нұсқаулықта өнімді пайдалану бойынша маңызды нұсқаулар бар. Сіздің және айналаңыздағы адамдардың қауіпсіздігі үшін өнімді пайдалануды бастамас бұрын осы нұсқаулықты мұқият оқып шығыңыз. Біздің майсыз ауа компрессорын таңдағаныңыз үшін рахмет. Егер сізде сұрақтар туындаса, бізге хабарласыңыз.

- Құрылғыны құрғақ және желдетілетін жерде сақтау керек, тез бұзылатын, тез тұтанатын және химиялық заттардың жақындығынан аулақ болу керек! Сақтау мерзімі, егер ол сақтау мерзімінен асып кетсе, зауыттан шығарылған күннен бастап екі жылдан аспауы керек. Қолданар алдында құрылғыны тексеріп, техникалық қызмет көрсетіңіз. Қажет болса, тиісті тестілеуден өтіңіз!
- Құрылғының соқтығысуына қатаң тыйым салынады. Пайдалану кезінде орнату тұрақты болуы керек. Сондай-ақ, ақауларды болдырмау үшін тасымалдау кезінде құрылғыны еңкейтуге және аударуға жол бермеңіз!
- Құрылғыны температура тым жоғары, ауа лас, шаңды, майлы отын мен пайдаланылған газ бөлшектері бар ортада пайдаланбауға тырысыңыз. Мұндай жағдайларда жұмыс істеу құрылғыға зақым келтіруі мүмкін.
- Жұмыс істейтін қуат көзіне қосылмас бұрын құрылғының өшірілгеніне көз жеткізіңіз. Қуат көзінің кернеуі құрылғының номиналды жұмыс кернеуінен 10% төмен немесе жоғары болмауы керек!
- Ол жұмыс істеп тұрған кезде құрылғының жоғары температуралық аймағына қол тигізбеңіз! Мысалы, цилиндр басы, тексеру клапаны және басқа компоненттер.

- Техникалық қызмет көрсету қажет болса, құрылғыны өшіріңіз, қуат көзін ажыратыңыз және күйіп қалмас үшін құрылғы толығымен суығанша күтіңіз!
- Құрылғыда қуат кабеліне қатаң талаптар бар. Толық ақпаратты осы Нұсқаулықтың техникалық сипаттамасынан қараңыз.
- Кернеудің шамадан тыс төмендеуін болдырмау және құрылғының жұмысына әсер етпеу үшін қуат кабелі тым ұзақ болмауы керек.
- Қоршаған ортаның ұсынылған температурасы 0-37°C болуы керек. тым төмен немесе тым жоғары температура құрылғының жұмысына әсер етуі мүмкін.
- Қолданар алдында қауіпсіздік клапанының жақсы жұмыс істейтініне көз жеткізіңіз. Оңай ашылатынына көз жеткізу үшін қауіпсіздік клапанын көтеріңіз. Тексеруден кейін оның қалпына келтірілгеніне көз жеткізу үшін қауіпсіздік клапанын басыңыз.
- Жұмыс кезінде ықтимал ықтимал қауіптер мен жарақаттардың алдын алу үшін құрылғының ауа шығарғышын және ауа шығарғышқа қосылған жабдықты операторға немесе басқа қызметкерлерге тікелей қарама-қарсы қоюға жол бермеңіз.

ЖАЛПЫ СИПАТЫ

Дәстүрлі белдік немесе тікелей жетекті ауа компрессорларымен салыстырғанда, біздің майсыз ауа компрессоры (бұдан әрі ауа компрессоры деп аталады) майлауды қажет етпейді және салыстырмалы түрде таза, шу деңгейі төмен ауа көзін қамтамасыз ете алады, бұл әсіресе стоматологияға қатысты. Құрылғы асқазан өсіру, медицина, фитнес, сұлулық, химия өнеркәсібі, ғылыми эксперименттер және басқа да сұранысқа ие бағыттар үшін жарамды. Сонымен қатар, ол дәстүрлі үйді жабдықтауда, автомобиль шеберханаларында, зауыттарда және басқа салаларда, мысалы, пневматикалық құралдарға ауа беру, мысалы, бүріккіш пистолет, шеге қағу пистолеті және т.б., көлік тежегіштеріне ауа беру, жабдықты жабдықтауға ауа беру және т.б кең спектрге ие.

Дәстүрлі белдік жетекті немесе тікелей жетекті ауа компрессорларымен салыстыру:

Көрсеткіш	Майсыз ауа компрессоры	Тікелей немесе белдік жетегі
Майлау	Жоқ, техникалық қызмет көрсету шығындары жоқ	Иә, жоғары техникалық қызмет көрсету шығындары
Май / су сүзгісі	Қажет емес	Қажет
Ауа тазалығы	Жоғарыда	Төменде
Қозғалтқыш	Үлкен өнімділік	Төмен өнімділік
Қуатты тұтыну	Төменде	Жоғарыда
Шу	Жұмсақ, төмен, шамамен 75 дБ	Өткір, жоғары, шамамен 90 дБ
Үздіксіз жұмыс	Аз шектелген	Неғұрлым шектеулі

Бас тарту пайызы	Төменде	Жоғарыда
Төмен температурада жұмыс істеу	Қолданылады	Қолданылмайды, эмульсия қаупі

Ескертпе: Жоғарыда келтірілген мәліметтер өндірушінің зертханасынан алынған.

ЖИНАҚТАМАСЫ ЖӘНЕ ЖИНАУ

(Бір немесе екі қозғалтқыш)

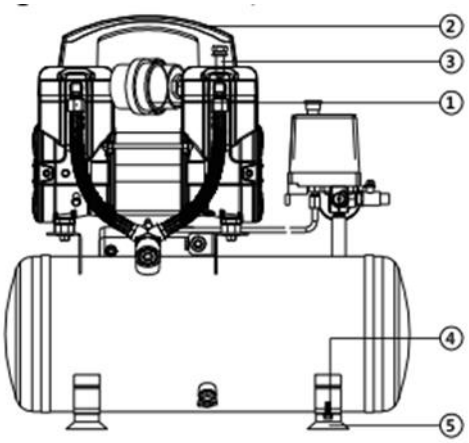

№	Құрамдауыштар	Саны
1	Ауа сүзгісі	2
2	Тұтқа	1
3	Бұрауыш	2
4	Бұранда	4
5	Амортизациясы бар аяқ	4

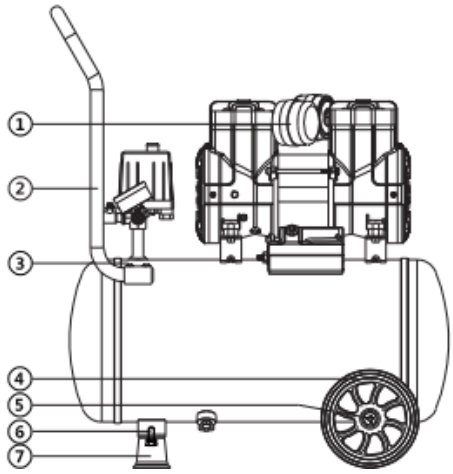

Кернеу өзегі бар түрі

№	Құрамдауыштар	Саны
1	Ауа сүзгісі	2
2	Тартқыш өзек	
3	Бұрауыш	4
4	Дөңгелек	2
5	Ось	2
6	Бұранда	
7	Амортизациясы бар аяғы	

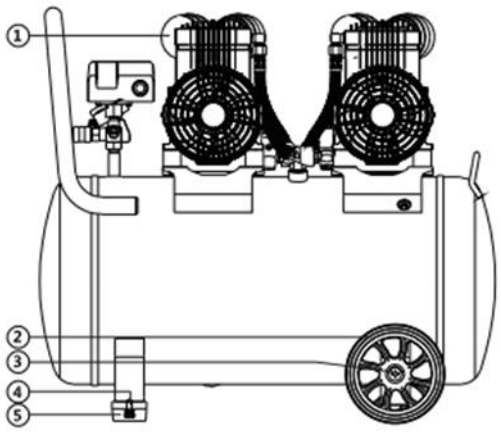

Қос қозғалтқышы бар құрылғы

№	Құрамдауыштар	Саны
1	Ауа сүзгісі	4
2	Дөңгелек	2
3	Осі	2
4	Бұранда	2
5	Амортизациясы бар аяғы	2

ЖИНАҚТАМАСЫ ЖӘНЕ ЖИНАУ

(Бірнеше қозғалтқыштар)

1	Қозғалтқыш	10	Ауа сүзгісі
2	Басқару блогы	11	Бақылау клапаны
3	Қысым қосқышы	12	Тізе
4	Қауіпсіздік клапаны	13	Амортизациялық төсем
5	Манометр	14	Соленоидты клапан
6	Шар клапаны	15	Су төгетін клапан
7	Кронштейн	16	Дөңгелек
8	Жылдам босату қосылымы	17	Түйреуіш
9	Жоғары қысымды құбыр	18	Ауа резервуары

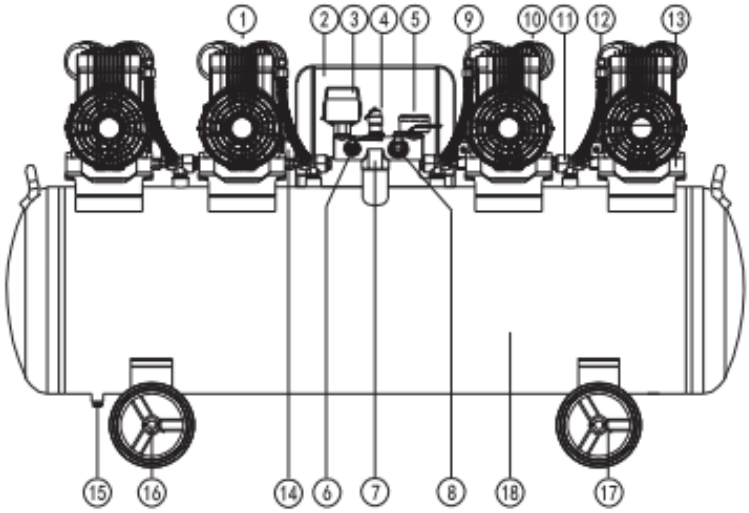

ЖИНАУ

(Бір немесе екі қозғалтқыш)

1. Дөңгелек (Сур. А)

Бұрандаларды корпустың төменгі кронштейнінің роликтері мен тесіктері арқылы кезекпен өткізіңіз, гайканы қатайтыңыз.

2. Амортизациясы бар аяқ (Сур. B)

Амортизацияланған аяқты құрылғының бұрандалы тесігіне бұрап, бекіту үшін гайканы қатайтыңыз.

3. Тартқыш өзек (Сур. C)

Тартқыш өзекті ұстағышқа салыңыз және бекіту үшін гайканы қатайтыңыз.

4. Тұтқа (Сур. D)

Тұтқаны поршень қақпағына гайкамен бекітіңіз.

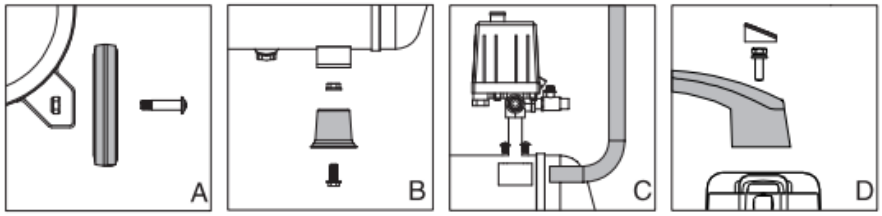

ЖИНАУ

(Бірнеше қозғалтқыш)

1. Ауа сүзгісін орнатыңыз (Сур. A)
2. Дөңгелекті орнатыңыз (Сур. B)
3. Қуат кабелін орнатыңыз (Сур. C)

Назар аударыңыз: қуат кабелінің сипаттамалары осы Нұсқаулықтың артқы мұқабасында көрсетілген талаптарға сәйкес келуі керек.

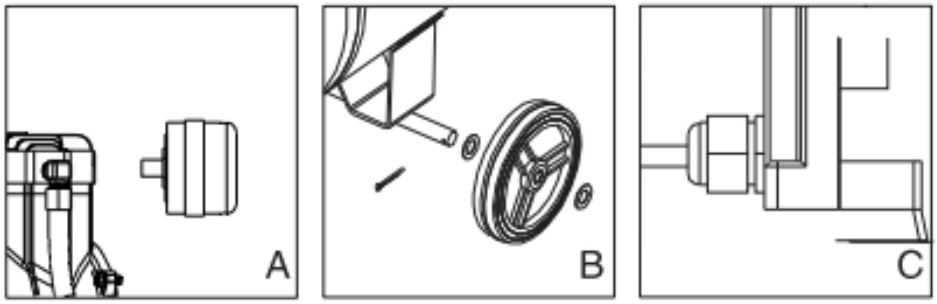

ПАЙДАЛАНУ

(Бір немесе екі қозғалтқыш)

1. Сақтандырғыш клапаны (Сур. E):

Қауіпсіздік клапаны (1) негізінен тұрақты ауа қысымын ұстап тұру үшін қолданылады. Ауа қысымы 10 бардан асқанда (жоғары қысымды модельдер үшін 15 бар), пайдаланушылардың қауіпсіздігін қамтамасыз ету үшін қысым автоматты түрде босатылады. Ескерту! Ауаны шығару үшін қауіпсіздік клапанын пайдалану мүмкін емес. Қауіпсіздік клапанын жиі тарту оны оңай зақымдауы мүмкін.

2. Манометр (Сур. E):

Қалыпты жұмыс кезінде ауа компрессоры автоматты түрде қысым қосқышымен басқарылады. Қысым максималды мәнге жеткенде, компрессор автоматты түрде тоқтайды, ал қысым іске қосылғанға дейін төмендегеннен кейін ол автоматты түрде іске қосылады. Ауа қысымын ауыстырғыштың жұмыс қысымы зауыттан жіберілмес

бұрын реттелді және оны пайдалану кезінде ерікті түрде өзгерту мүмкін емес. Қысым манометрді көрсетеді (2).

3. Қуат желісіне қосылу:

Штепсельді салыңыз және қуатты қосыңыз (дұрыс жерге қосу қамтамасыз етілуі керек). Ескерту: қозғалтқыштың кернеуін төмендетпеу үшін ауа компрессорын қуат көзінен тым алыс (10 метр шегінде) орналастыруға болмайды.

4. Қысым қосқышы (Сур. F)

Тік қосқыш: құрылғыны қосу үшін қосқыш түймесін ЖОҒАРЫ тартып, өшіру үшін түртіңіз. Көлденең қосқыш: құрылғыны қосу үшін қосқышты автоматты күйге бұраңыз; өшіру үшін өшіру күйіне бұраңыз.

5. Ауа шығару саңылауы (Сур. E)

1. Шар клапанын (3) тікелей пайдалануға болады.

2. жылдам ажыратылатын қосылымды (4) қолданар алдында ауа резервуарында қысым жоқ екеніне көз жеткізіңіз.

6. Орнын ауыстыру

Компрессорды жылжытпас бұрын, ажыратқыштың өшірілгеніне және қуат сымының ашасы розеткадан шығарылғанына көз жеткізіңіз. Тұтқаны ұстаңыз, ауа компрессорын көтеріңіз, оны қажетті орынға жылжытыңыз, тұтқаны төмендетіңіз және ауа компрессорының тегіс жерде тұрғанына көз жеткізіңіз. Ескерту: аяғыңызға мықтап тұрғаныңызға көз жеткізіңіз; қажет болса, көмек сұраңыз.

7. Шамадан тыс жүктемеден қорғау (Сур. G)

Бұл өнім шамадан тыс жүктемеден қорғау құрылғысымен жабдықталған. Жұмыс кернеуі тым төмен немесе тым жоғары болса немесе жұмыс ортасы жоғары температурада болса, қозғалтқыш қызып кетеді, құрылғы қозғалтқышты қорғау үшін қуатты автоматты түрде өшіреді. Осыдан кейін пайдаланушы алдымен қуат қосқышын өшіріп, 3-10 минут күтуі керек, содан кейін қызыл қалпына келтіру түймесін басыңыз (салқындату жағдайларына байланысты). Содан кейін құрылғыны қосып, оны әдеттегідей пайдалануға болады. Егер түйме қалпына келтірілсе, онда құрылғы әлі де қалыпты жұмыс режиміне оралмады. 30 минут немесе одан да көп күтіңіз, содан кейін қозғалтқышты толық салқындағаннан кейін іске қосыңыз.

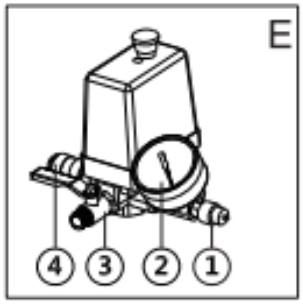

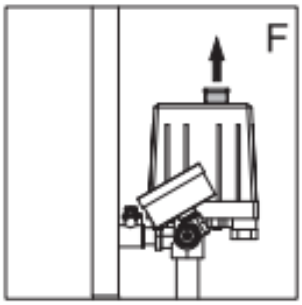

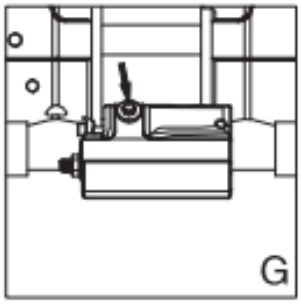

ПАЙДАЛАНУ

(Бірнеше қозғалтқыштар)

1. Сақтандырғыш клапаны (Сур. D):

Клапан (1) негізінен тұрақты ауа қысымын ұстап тұру үшін қолданылады. Ауа қысымы 10 бардан асқанда (жоғары қысымды модельдер үшін 15 бар), пайдаланушылардың қауіпсіздігін қамтамасыз ету үшін қысым автоматты түрде босатылады. Назар аударыңыз! Ауаны шығару үшін қауіпсіздік клапанын пайдалану мүмкін емес. Қауіпсіздік клапанын жиі тарту оны оңай зақымдауы мүмкін.

2. Манометр (Сур. D):

Қалыпты жұмыс кезінде ауа компрессоры автоматты түрде қысым қосқышымен басқарылады. Қысым максималды мәнге жеткенде, компрессор автоматты түрде тоқтайды, ал қысым іске қосылғанға дейін төмендегеннен кейін ол автоматты түрде іске қосылады. Ауа қысымын ауыстырғыштың жұмыс қысымы зауыттан жіберілмес бұрын реттелді және оны пайдалану кезінде ерікті түрде өзгерту мүмкін емес. Қысым Манометрді көрсетеді (2).

3. Қуат желісіне қосылу (Сур. E.F):

(1) Қосылған ауа қосқышының өнімділігі ауа компрессорының номиналды тогынан 50 % артық болуы керек.

(2) Ауа компрессорында Стандартты жерге қосу құрылғысы бар. Қолданар алдында жер сымын қосыңыз.

Ескерту: қуат кабелінің ұзындығы 10 метрден аспауы тиіс. Егер оны ұзарту қажет болса, үлкенірек диаметрлі қуат кабелін пайдаланыңыз.

4. Қысым қосқышы (3) (Сур. D):

Құрылғыны қосу үшін қосқыш түймесін жоғары тартып, өшіру үшін түртіңіз.

5. Ауа шығатын саңылау (Сур. D):

(1) Шар клапанын (4) тікелей пайдалануға болады.

(2) жылдам қосқышты (5) қолданар алдында ауа резервуарында қысым жоқ екеніне көз жеткізіңіз.

6. Орнын ауыстыру

Компрессорды жылжытпас бұрын, ажыратқыштың өшірілгеніне және қуат сымының ашасы розеткадан шығарылғанына көз жеткізіңіз. Тұтқаны ұстаңыз, ауа компрессорын көтеріңіз, оны қажетті орынға жылжытыңыз, тұтқаны төмендетіңіз және ауа компрессорының тегіс жерде тұрғанына көз жеткізіңіз. Ескерту: аяғыңызға мықтап тұрғаныңызға көз жеткізіңіз; қажет болса, көмек сұраңыз.

7. Басқару блогы (Рис. G)

(1). Әрбір қозғалтқышта тәуелсіз басқару қосқышы бар. Қалыпты іске қосу кезінде қозғалтқыштар 4 секундтық кідіріспен тізбектей іске қосылады. Сондай-ақ, пайдаланушы нақты қажеттіліктерге сәйкес қаржылық қозғалтқыштардың санын белгілей алады.

(2). Қуат қосылғаннан кейін электр басқару блогында "999" көрсетілсе, бірақ ол жақсы жұмыс істемесе, фазалар тізбегін түзету: бұл кіріс қуат желісі дұрыс қосылмағандықтан және қозғалтқыш қозғалтқыштың кері бұрылуын болдырмау үшін фазалар тізбегін қорғау күйінде болғандықтан; қалыпты пайдалану үшін сымдар тізбегін реттеу қажет.

(3) Жоғары және төмен кернеуден қорғау

Ауа компрессоры жоғары немесе төмен кіріс кернеуіне байланысты қозғалтқышты қорғау үшін қуатты автоматты түрде өшіреді. Пайдаланушы кернеудің қалыпты екеніне көз жеткізіп, содан кейін құрылғыны қайта іске қосуы керек. Назар аударыңыз! Ауа компрессорын қолайлы ортада қолданыңыз!

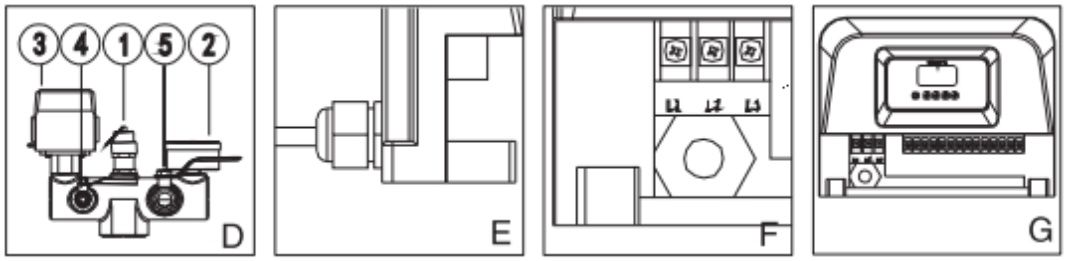

ТЕХНИКАЛЫҚ ҚЫЗМЕТ КӨРСЕТУ

Кез келген техникалық қызмет көрсету немесе жөндеу жұмыстарының алдында электр қуатын өшіру керек және ауа резервуарында қысым жоқ екеніне көз жеткізу керек, әйтпесе жарақат алу өте оңай!

1. Жабдықты үнемі тазалап, күтіп ұстаңыз.

2. Егер қуат кабелі зақымдалған болса, қауіпті жағдайларды болдырмау үшін оны өндіруші немесе оның техникалық қызмет көрсету бөлімі немесе ұқсас маман ауыстыруы керек.

3. Су төгетін клапанды күнделікті немесе әр қолданғаннан кейін ашыңыз. Ағызу кезінде ауа резервуарындағы қысым 1 бардан аз болуы керек.

4. Қауіпсіздік клапанының сезімталдығын апта сайын тексеріңіз. Қауіпсіздік клапанының оңай ашылатынына көз жеткізу үшін оны көтеріңіз және оны басқаннан кейін бірден қалпына келтіруге болады.

5. Ауа сүзгісінің сүзгі элементін алып тастап, оны әр 200 сағат сайын таза, жоғары қысымды ауамен тазалап, ауа сүзгісінің сүзгі элементін әр 500 сағат сайын ауыстырып, цилиндр мен поршеньдік сақиналарды әр 2000 сағат сайын ауыстырған жөн. Бөлшектерді нақты пайдалануға сәйкес реттеуге болады.

6. Ауа цистернасы екі жыл сайын қысыммен тексерілуі керек, ал ішкі және сыртқы беттері жылына бір рет тексерілуі керек. Егер қатты тот, ауыр зақым болса немесе қысым сынағы орындалмаса, ауа резервуарын ауыстыру қажет.

7. Қатты діріл болған жағдайда құрылғы амортизаторды ауыстыру қажет пе екенін ескеріңіз.

Техникалық қызмет көрсету кезіндегі сақтық шаралары:

(1) Құрылғыны бөлшектемес бұрын, электр қуатын өшіріңіз, құрылғы суығанша күтіңіз және ауа ыдысында қысым жоқ екеніне көз жеткізіңіз..

(2) Техникалық қызмет көрсету кезінде бекіткішті қатайту керек. Егер қандай да бір зақым табылса, оларды жаңасымен ауыстыру керек.

(3) Техникалық қызмет көрсету аяқталғаннан кейін, қайта орнатқаннан кейін, ақауларды тексеру үшін желдеткішті бұру керек.

(Ескерту: қозғалтқыш айналған кезде сол және оң жақ желдеткіштер ішке қарай үрлейді.)

ЫҚТИМАЛ АҚАУЛАР ЖӘНЕ ОЛАРДЫ ЖОЮ

Ескерту: кез келген техникалық қызмет көрсету немесе жөндеу жұмыстарының алдында электр қуатын өшіру керек және ауа резервуарында қысым жоқ екеніне көз жеткізу керек, әйтпесе жарақат алу өте оңай!

Ақаулық	**Мүмкін себептері**	**Шешімі**
Қозғалтқыш іске қосылмайды және шу шығармайды	Электр қуаты жоқ	Шаңышқыны мен қуат көзін тексеріңіз
	Қысым қосқышы өшірілген	Қысым қосқышын қосыңыз
	Шамадан тыс жүктемеден қорғау	Құрылғы салқындағаннан кейін бастау үшін қызыл қалпына келтіру түймесін басыңыз
	Қысым қосқышының дұрыс жұмыс істемеуі	Қысым қосқышын ауыстырыңыз
	Статор ақауы	Статорды ауыстырыңыз
Қозғалтқыш іске қосылмайды немесе баяу іске қосылады, бірақ гуілмен	Төмен қуат кернеуі	Ауа компрессорын жақсы желдетілетін жерге қойыңыз
	Қысқа тұйықталу немесе қозғалтқыш орамасының үзілуі	Дилерге хабарласыңыз
	Тексеру клапаны немесе қысым қосқышы ақаулы	Дилерге хабарласыңыз
Шамадан тыс жүктемеден қорғау қуатты бірнеше рет өшіреді	Төмен қуат кернеуі	Кіріс кернеуін тексеріңіз, ол номиналды кернеуден 10% төмен болмауы мүмкін
	Желдету әлсіз, температура тым жоғары	Кіріс кернеуін тексеріңіз, ол номиналды кернеуден 10% төмен болмауы мүмкін

	Желдеткішті дұрыс орнатпау	Проверьте вентилятор и установите его в правильном направлении
Резервуардағы қысымның төмендеуі	Байланыс орындарында ауа ағуы	Әрбір қосылымды тексеріңіз. Ағып жатқан қосылымды қатайтыңыз.
	Су төгетін клапан ашық немесе бос	Су төгетін клапанды қатайтыңыз
	Тексеру клапанындағы ауа ағуы	Алып тастаңыз және тазалаңыз. Егер құрылғы әлі жұмыс істемесе, тексеру клапанын ауыстырыңыз
Пайдаланылған газдардың ылғалдылығы жоғары	Резервуарда су көп	Резервуардан суды төгіп тастаңыз
	Ылғалдылығы тым жоғары жұмыс ортасы	Ауа компрессорын ылғалдылығы төмен жерге жылжытыңыз немесе су бөлгішті пайдаланыңыз
Қозғалтқыш тоқтамайды	Қысым қосқышының дұрыс жұмыс істемеуі	Қысым қосқышын ауыстырыңыз
	Ауаның ағуы, құрылғы максималды қысымға жете алмайды	Ағып жатқан қосылымды тексеріңіз және қатайтыңыз
Дірілдің жоғары деңгейі	Бос бекіткіштер	Тексеріңіз және қатайтыңыз
	Ауа компрессорының ішкі бөліктері ескірген немесе зақымдалған	Аяқты немесе амортизаторды ауыстырыңыз
	Амортизациялық аяқ немесе жастықша зақымдалған	Тозған немесе зақымдалған бөліктерді ауыстырыңыз
Құрылғы максималды қысымға жете алмайды	Су төгетін клапан ашық немесе бос	Су төгетін клапанды қатайтыңыз
	Ауа сүзгісі бітелген	Сүзгі элементін тазалаңыз немесе ауыстырыңыз
	Ауа ағуы	Тексеріңіз және қатайтыңыз
	Клапанның нашар жұмысы, бөгде заттар немесе ауаның ағуы	Тазалаңыз немесе ауыстырыңыз
	Поршеньдік сақиналардың шамадан тыс тозуы	Поршеньдік сақиналарды ауыстырыңыз

БӨЛШЕКТЕРДІҢ ЖИНАЛМАЛЫ ТІЗІМІ МЕН ТІЗІМІ

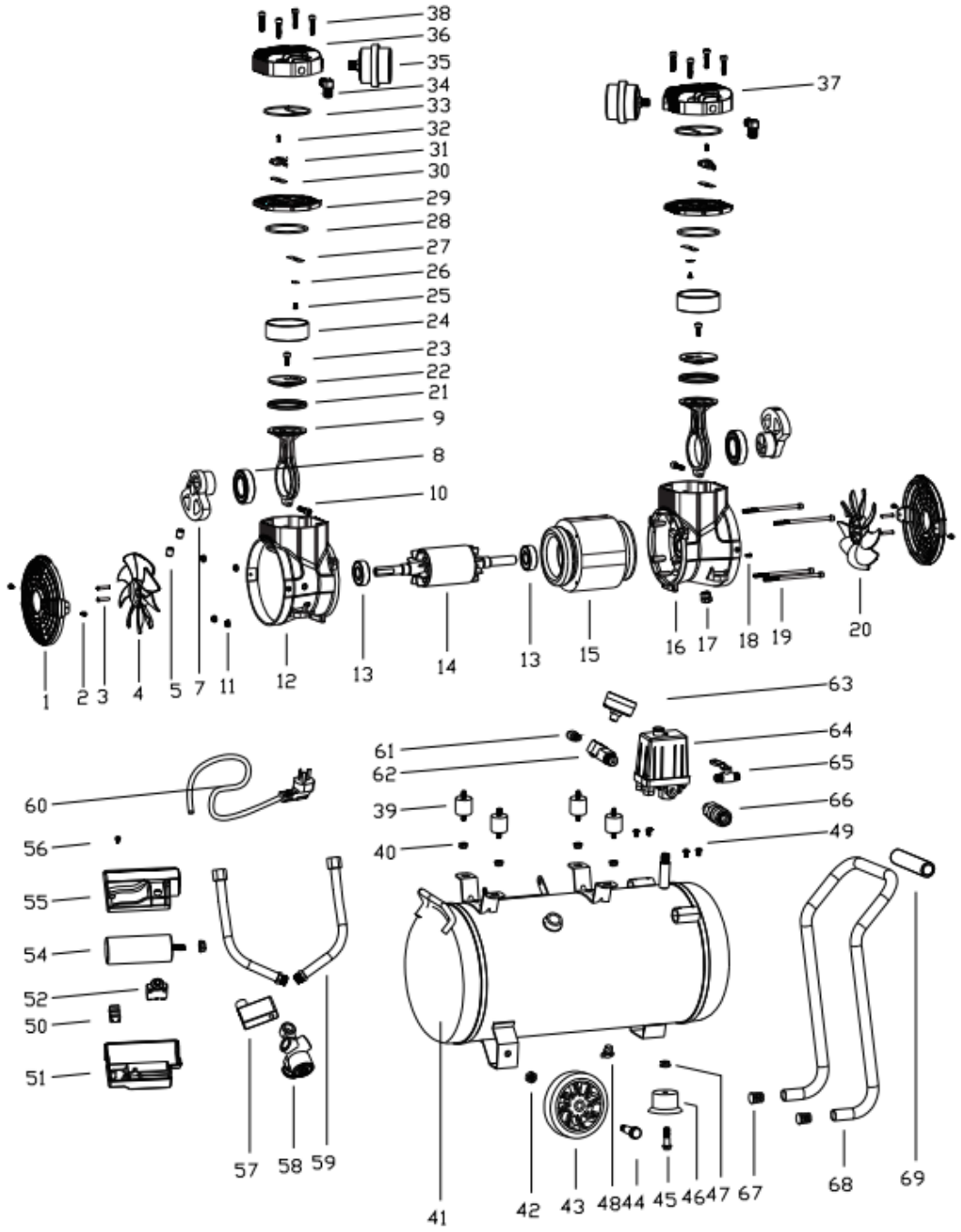

№	Құрамдауыштар	Саны	№	Құрамдауыштар	Саны
1	Желдеткіш қақпағы	2	36	Сол жақ цилиндр қақпағы	2
2	Бұранда	4	37	Оң цилиндр қақпағы	1
3	Бұранда	2	38	Бұранда	1
4	Сол жақ желдеткіш	1	39	Амортизациялық төсем	8
5	Орнату бұрандасы	2	40	Бұранда	4
6	Орнату бұрандасы	2	41	Ауа резервуары	4
7	Иінді	2	42	Гайка	1

8	Мойынтірек	2	43	Дөңгелек	2
9	Байланыстырушы штанга	2	44	Ось	2
10	Бұранда	2	45	Болт	1
11	Гайка	4	46	Амортизациясы бар аяқ	1
12	Иінді Корпус	1	47	Гайка	1
13	Мойынтірек	2	48	Су төгетін клапан	1
14	Ротор	1	49	Тұтқаны құлыптау гайкасы	4
15	Статор		50	Терминал блогы	1
16	Иінді Корпус		51	Төменгі конденсатор қақпағы	1
17	Кернеуді жеңілдететін Втулка	1	52	Шамадан тыс жүктемеден қорғау	1
18	Жерге қосу бұрандасы	1	53	Конденсатор корпусының гайкасы	1
19	Бұранда	4	54	Конденсатор	1
20	Оң жақ желдеткіш	1	55	Жоғарғы конденсатор қақпағы	1
21	Поршеньдік сақина	2	56	Бұранда	1
22	Қысым тақтасы	2	57	Соленоидты клапан	1
23	Бұранда	2	58	Бақылау клапаны	1
24	Цилиндр	2	59	Жоғары қысымды құбыр	2
25	Бұранда	2	60	Штепсельдік қуат кабелі	1
26	Металл күшейтілген Парақ	2	61	Қауіпсіздік клапаны	1
27	Ауа клапаны	2	62	Қосқыш	1
28	Цилиндрді бекіту сақинасы	2	63	Манометр	1
29	Клапан тақтасы	2	64	Қысым қосқышы	1
30	Ауа клапаны	2	65	Шар клапаны	1
31	Шектеу блогы	2	66	Жылдам босату қосылымы	1
32	Бұранда	2	67	Соңғы штепсель	2
33	Құлыптау сақинасы	2	68	Қалам	1
34	Тізе	2	69	Көбік жеңі	1
35	Ауа сүзгісі	2			

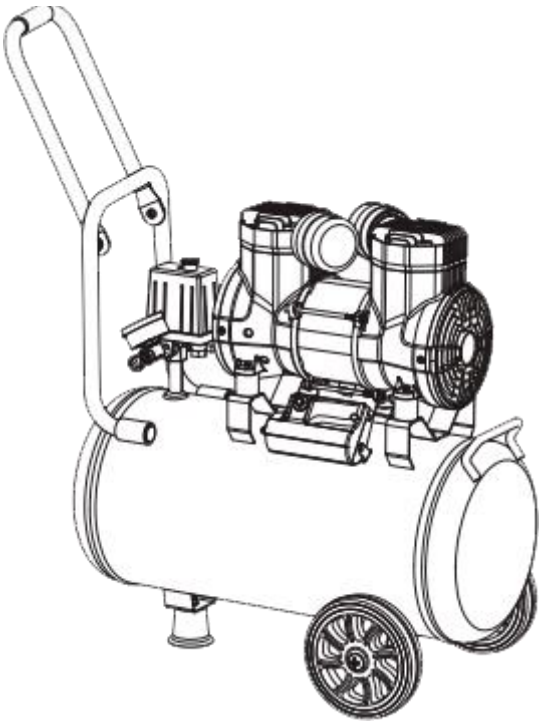

Безмасляные воздушные компрессоры:

MS03401 MS03402 MS03403 MS03404

MS03405 MS03406 MS03407

РУКОВОДСТВО ПОЛЬЗОВАТЕЛЯ

Уважаемый пользователь!

Пожалуйста, обратите Ваше внимание на то, что эффективная и безопасная работа, также надлежащее техническое обслуживание возможно только после внимательного изучения Вами данного руководства пользователя. Руководство пользователя должно находится в коробке с инструментом. При покупке рекомендуем Вам проверить комплектность поставки и отсутствие возможных внешних повреждений.

- **Прочтите, пожалуйста, внимательно правила безопасности и следуйте изложенным в них указаниям. Несоблюдение приведенных ниже правил может привести к серьезным травмам.**
- **В целях безопасности дети моложе 18 лет, а также люди, не ознакомившиеся с данными правилами, не должны пользоваться инструментом.**
- **Используйте инструмент только по его прямому назначению, указанному в руководстве пользователя.**
- **Если Вы не имеете навыков в работе с инструментом, настоятельно рекомендуется предварительно проконсультироваться у специалиста или опытного пользователя.**
- **Инструмент не предназначен для использования лицами (включая детей) с пониженными физическими, чувственными или умственными способностями или при отсутствии у них опыта или знаний, если они не находятся под контролем или не проинструктированы об использовании прибора лицом, ответственным за их безопасность.**

В связи с изменениями в технических характеристиках содержание руководства может не полностью соответствовать приобретенному инструменту. Производитель оставляет за собой право вносить изменения в конструкцию отдельных деталей без предварительного уведомления. Имейте это в виду, читая руководство по эксплуатации.



<u>Внимание!</u> Данное руководство имеет ознакомительный характер и не может служить официальным документом.

ОБЩИЕ ПРАВИЛА БЕЗОПАСНОСТИ

Прочитайте инструкцию по применению инструмента и приложений к нему. Ознакомьтесь с функциональными возможностями и потенциальными рисками присущими данной модели. Изучите операционную систему контроля перед началом

работы с машиной. При работе с инструментом необходимо выполнять вышеуказанные правила и соблюдать «Правила пожарной безопасности».

Будьте начеку. Запрещено управлять инструментом под воздействием наркотиков, алкоголя или медикаментов, которые могут повлиять на Вашу способность правильно управлять механизмом инструмента. Не работайте с инструментом, когда Вы устали или отвлечены от физического труда. Будьте внимательны весь период работы.

Избегайте опасных условий. Убедитесь в безопасности рабочего места: чистота, хорошее освещение. Неровная местность приводит к травмам. Проследите чтобы рабочая обстановка не содержала препятствий к работе, грязь, масло, мусор и иные предметы, которые могут привести к падению человека на движущиеся части механизма. Использование инструмента должно быть на сухом, ровном, способном вынести вес инструмента, месте. Не перемещать аппарат во время работы механизма. Не работать на аппарате в близи испарений краски, растворителя и других огнеопасных веществ, способных привести к гипотетическому риску для жизни.

Проверка. Проверяйте инструмент каждый раз перед началом работы. Не перемещайте детали, необходимые для нормальной и безопасной работы механизма. Проверьте правильность и надёжность установленных и закреплённых болтов, гаек, шурупов, в особенности на управляющих и защитных механизмах. Возьмите за привычку проверять отсутствие приспособлений на прилегающей к рабочему пространству территории: лопата, совок и другие вспомогательные предметы. Замените повреждённые или отсутствующие детали, прежде чем приступить к работе. Обратите внимание и при необходимости замените повреждённые или отсутствующие предупредительные таблички на аппарате.

Рабочая форма. Не надевайте широкую одежду, перчатки, галстук или украшения (кольца, наручные часы) во избежание попадания их в движущиеся детали механизма. Рекомендуется использовать непроводящие ток перчатки и обувь. Используйте головной убор при работе. Надеть маску или респиратор при работе с пылеобразующими материалами. Всегда носите защитные очки (линзы с диоптриями не считаются защитными и не подходят для работы с инструментом).

Соблюдайте устойчивое положение. Никогда не вставайте на инструмент. Опасайтесь серьёзных травм, вызванные переворачиванием машины или затягиванием одежды в движущиеся детали.

Избегайте травм вследствие неожиданных происшествий. Держите руки на безопасном расстоянии от движущихся деталей механизма. Не помещайте подсобные инструменты и избегайте попадания любых частей тела в инструмент во время выполнения рабочих операций.

Не превышайте допустимых нагрузок. Соблюдайте технику работы с машиной. Не используйте инструмент не по назначению. Не оставляйте инструмент без присмотра во время работы механизма.

Отключение. Не открывать мотор при включённом механизме. Отключите или заглушите инструмент при его неиспользовании, транспортировке, ремонте, смене деталей, чистке.

Относитесь к машине внимательно. Каждый раз после работы инструмент следует очистить. Запрещается замена комплектующих на детали не заводского производства.

Содержание. Держать инструмент в сухом, недоступном посторонним людям месте. Держите детей и домашних животных подальше от работающего инструмента.

При работе с электроинструментом:

Бережно относитесь к проводу. Никогда не перемещайте инструмент за провод. Это может привести к отключению и дальнейшим неисправностям системы. Не подвергайте провод питания нагреванию, попаданию в масло и защитите от острых предметов.

Дополнительный провод. Дополнительный провод питания не должен превышать 50 метров в длину. Секция провода должна составлять 1,5 мм2 на 220 В для нормальной подачи электричества. Невыполнение предписанных технических указаний может привести к перегреву мотора и его повреждению. Избегайте незащищенных источников питания. Проверьте возможность использования перед работой: сухость, отсутствие острых предметов и возможность переезда инструментом. Размотайте провод на всю длину перед началом работы.

Избегайте ударов электричеством. Проверьте изоляцию проводки. Не включайте или не выключайте инструмент, находясь на влажной, мокрой земле или поблизости от неё. Не работайте под дождём или на влажной местности. Избегайте прикосновений к заземлённым деталям: трубам, радиаторам, эл. цепи и охлаждающей системе. Не прикасайтесь к металлическим деталям во время включения или выключения машины. Не допускайте посторонних людей и детей к инструменту.

Уважаемый пользователь!

Поздравляем Вас с покупкой нашего изделия и выражаем признательность за Ваш выбор!

УКАЗАНИЯ ПО ТЕХНИКЕ БЕЗОПАСНОСТИ

Настоящее руководство содержит важные инструкции по эксплуатации изделия. В целях вашей безопасности и безопасности окружающих обязательно внимательно изучите настоящее руководство перед началом эксплуатации изделия. Благодарим вас за выбор нашего безмасляного воздушного компрессора. Если у вас возникнут вопросы, пожалуйста, свяжитесь с нами.



Внимание! Категорически запрещается:

- **Устройство следует хранить в сухом и проветриваемом помещении, строго избегая близости скоропортящихся, легковоспламеняющихся и химических веществ! Срок хранения не должен превышать двух лет со дня выпуска с завода, если он превышает срок хранения. Проверяйте и обслуживайте устройство перед использованием. При необходимости, проведите надлежащее тестирование!**
- **Строго запрещается допускать столкновение устройства. Установка должна быть устойчивой при использовании. Также не допускайте наклона и переворачивания устройства во время транспортировки, чтобы избежать неисправностей!**
- **Старайтесь не использовать устройство в среде, где температура слишком высока, воздух грязный, пыльный, с частицами маслянистого топлива и выхлопных газов. Работа в таких условиях может привести к повреждению устройства.**
- **Перед подключением к рабочему источнику питания убедитесь, что устройство выключено. Напряжение источника питания не должно быть ниже или выше 10% от номинального рабочего напряжения устройства!**
- **Не прикасайтесь к высокотемпературным участкам устройства во время его работы! Например, головка блока цилиндров, обратный клапан и другие компоненты.**
- **Если требуется техническое обслуживание, выключите устройство, отсоедините источник питания и подождите, пока устройство полностью остынет, чтобы предотвратить ожоги!**
- **Устройство имеет строгие требования к кабелю питания. Подробную информацию см. в технических характеристиках настоящего руководства.**
- **Кабель питания не должен быть слишком длинным, чтобы предотвратить чрезмерное падение напряжения и не влиять на производительность устройства.**

- **Рекомендуемая температура окружающей среды должна составлять 0-37°C. Слишком низкая или слишком высокая температура может повлиять на производительность устройства.**
- **Перед использованием убедитесь, что предохранительный клапан исправен. Поднимите предохранительный клапан, чтобы убедиться, что он легко открывается. После проверки нажмите на предохранительный клапан, чтобы убедиться, что он сброшен.**
- **Во время работы не допускайте, чтобы воздуховыпускное отверстие устройства и оборудование, подключенное к воздуховыпускному отверстию, располагались непосредственно напротив оператора или другого персонала, чтобы предотвратить возможные потенциальные опасности и травмы.**

ТЕХНИЧЕСКИЕ ХАРАКТЕРИСТИКИ

По сравнению с традиционными воздушными компрессорами с ременным или прямым приводом, наш безмасляный воздушный компрессор (далее именуемый воздушным компрессором) не требует смазки и может обеспечить источник относительно чистого воздуха с низким уровнем шума, что особенно актуально для стоматологии. Устройство подходит для областей разведения животах, медицины, фитнеса, сферы красоты, химической промышленности, научных экспериментов и других востребованных направлений. Одновременно с этим оно имеет широкий спектр применения в традиционном обустройстве дома, автомобильных мастерских, на заводах и в других областях, таких как подача воздуха для пневматических инструментов, таких как распылитель, гвоздезабивной пистолет и т. д., подача воздуха для тормозов транспортных средств, подача воздуха для оснастки оборудования и т. д.

Сравнение с традиционными воздушными компрессорами с ременным приводом или прямым приводом:

Показатель	Безмасляный воздушный компрессор	Прямой или ременной привод
Смазка	Нет, без расходов на обслуживание	Да, высокие расходы на обслуживание
Масляный/водяной фильтр	Не нужен	Нужен
Чистота воздуха	Выше	Ниже
Двигатель	Большая производительность	Меньшая производительность
Энергопотребление	Ниже	Выше
Шум	Мягкий, низкий, около 75 дБ	Резкий, высокий, около 90 дБ
Непрерывная работа	Менее ограничена	Более ограничена
Процент отказов	Ниже	Выше
Работа при низкой температуре	Применимо	Неприменимо, риск эмульгирования

Примечание: Приведенные выше данные получены из лаборатории производителя

КОМПЛЕКТАЦИЯ И СБОРКА

(Один или два двигателя)

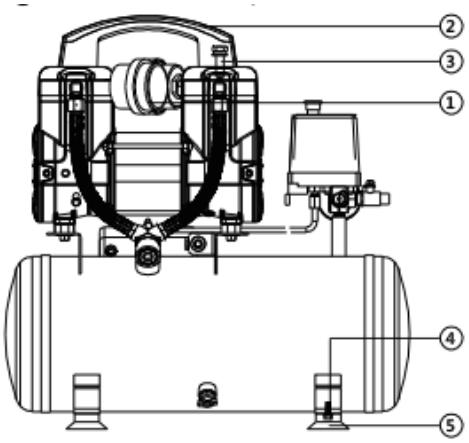

Тип устройства с ручкой

№	Компоненты	Кол-во
1	Воздушный фильтр	2
2	Ручка	1
3	Винт	2
4	Болт	4
5	Ножка с амортизацией	4

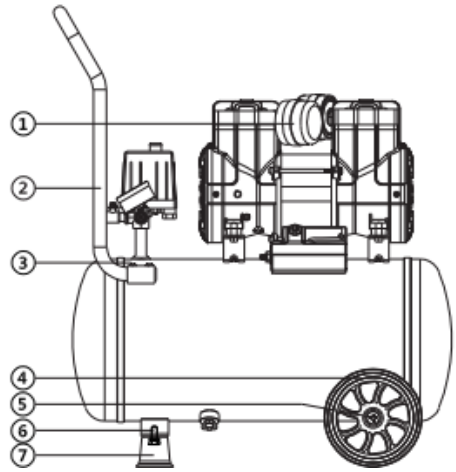

Тип с натяжным стержнем

№	Компоненты	Кол-во
1	Воздушный фильтр	2
2	Натяжной стержень	
3	Винт	4
4	Колесо	2
5	Ось	2
6	Болт	
7	Ножка с амортизацией	

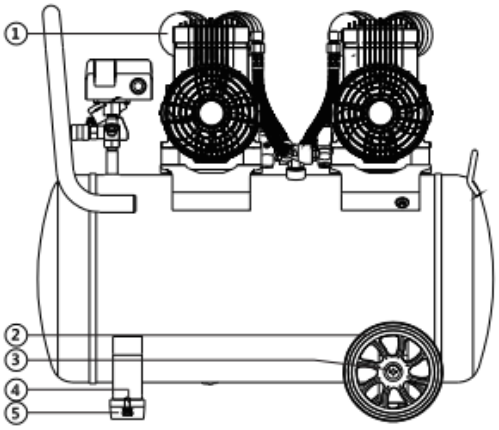

Устройство с двойным двигателем

№	Компоненты	Кол-во
1	Воздушный фильтр	4
2	Колесо	2
3	Ось	2
4	Болт	2

5	Ножка с амортизацией	2

КОМПЛЕКТАЦИЯ И СБОРКА

(Несколько двигателей)

1	Двигатель	10	Воздушный фильтр
2	Блок управления	11	Контрольный клапан
3	Переключатель давления	12	Колено
4	Предохранительный клапан	13	Амортизирующая прокладка
5	Манометр	14	Соленоидный клапан
6	Шаровой клапан	15	Сливной клапан
7	Кронштейн	16	Колесо
8	Быстросъемное соединение	17	Шплинт
9	Труба высокого давления	18	Воздушный резервуар

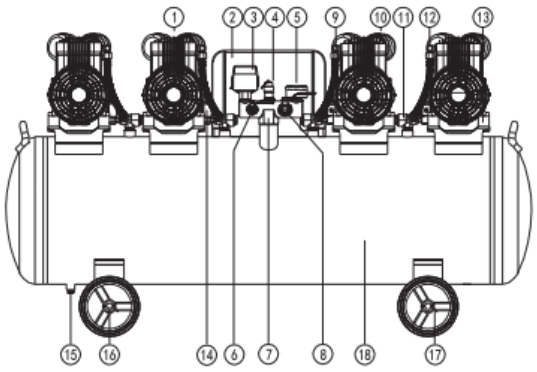

СБОРКА

(Один или два двигателя)

1. Колесо (Рис. A)

Пропустите винты поочередно через ролики и отверстия нижнего кронштейна корпуса, затяните контргайку.

2. Ножка с амортизацией (Рис. B)

Вверните ножку с амортизацией в резьбовое отверстие устройства и затяните гайку для фиксации.

3. Натяжной стержень (Рис. C)

Вставьте натяжной стержень в держатель и затяните гайку для фиксации.

4. Ручка (Рис. D)

Закрепите ручку на крышке поршня с помощью гайки.

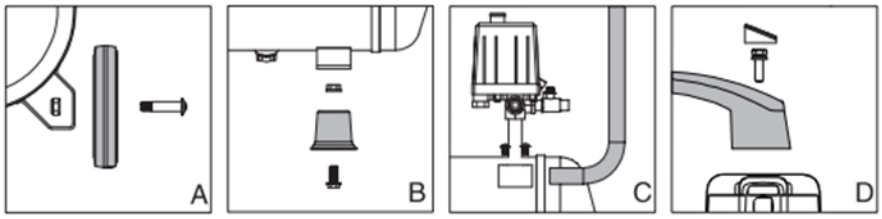

СБОРКА

(Несколько деталей)

1. Установите воздушный фильтр (Рис. A)
2. Установите колесо (Рис. B)
3. Установите кабель питания (Рис. C)

Внимание: характеристики кабеля питания должны соответствовать требованиям, указанным на задней обложке настоящего руководства.

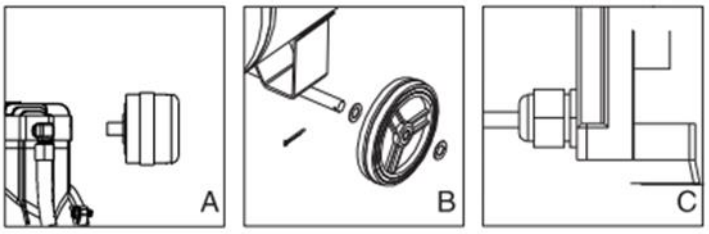

ЭКСПЛУАТАЦИЯ

(Один или два двигателя)

1. Предохранительный клапан (Рис. E):

Предохранительный клапан (1) в основном используется для поддержания стабильного давления воздуха. Когда давление воздуха превышает 10 бар (15 бар для моделей высокого давления), давление автоматически сбрасывается для обеспечения безопасности пользователей. Предостережение! Предохранительный клапан нельзя использовать для спуска воздуха. Частое вытягивание предохранительного клапана может легко его повредить.

2. Манометр (Рис. E):

Во время нормальной работы воздушный компрессор автоматически управляется переключателем давления. Когда давление достигает максимального значения, компрессор автоматически останавливается, а после того как давление падает до пускового, автоматически запускается. Рабочее давление переключателя давления воздуха было отрегулировано перед отправкой с завода и не может быть изменено произвольно во время использования. Давление показывает манометр (2).

3. Подключение к сети питания:

Вставьте вилку и включите питание (должно быть обеспечено надлежащее заземление). Примечание: Во избежание снижения напряжения двигателя не следует размещать воздушный компрессор слишком далеко от источника питания (в пределах 10 метров).

4. Переключатель давления (Рис. F)

Вертикальный переключатель: Потяните вверх кнопку переключателя, чтобы включить устройство, и нажмите, чтобы выключить. Горизонтальный переключатель: Поверните переключатель в положение АВТО, чтобы включить устройство; поверните в положение ВЫКЛ, чтобы выключить.

5. Воздуховыпускное отверстие (Рис. E)

1. Шаровой клапан (3) можно использовать напрямую.

2. Перед использованием быстроразъемного соединения (4) убедитесь, что в воздушном резервуаре нет давления.

6. Перемещение

Прежде чем перемещать компрессор, убедитесь, что выключатель выключен, а вилка шнура питания вынута из розетки. Возьмитесь за ручку, поднимите воздушный компрессор, переместите его в желаемое положение, опустите ручку и убедитесь, что воздушный компрессор стоит на ровной поверхности. Примечание: Убедитесь, что твердо стоите на ногах; при необходимости обратитесь за помощью.

7. Защита от перегрузки (Рис. G)

Данное изделие оснащено устройством защиты от перегрузки. Когда рабочее напряжение слишком низкое или слишком высокое, или рабочая среда имеет высокую температуру, двигатель перегревается, устройство автоматически отключает питание для защиты двигателя. После этого пользователю необходимо сначала выключить выключатель питания, подождать 3-10 минут, а затем нажать красную кнопку сброса (в зависимости от условий охлаждения). Затем можно включить устройство и использовать его в обычном режиме. Если кнопка сбрасывается, значит устройство все еще не вернулось в нормальный режим работы. Подождите 30 или более минут, а затем запустите двигатель после его полного остывания.

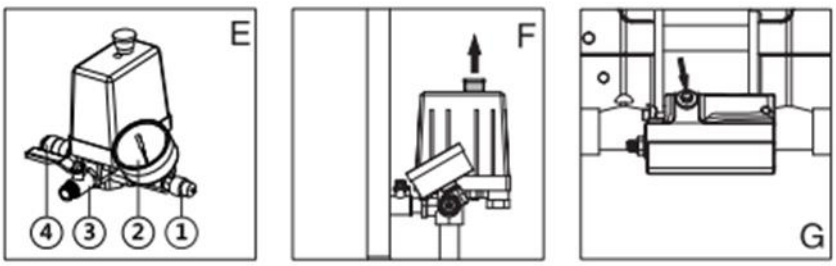

ЭКСПЛУАТАЦИЯ

(несколько двигателей)

1. Предохранительный клапан (Рис. D):

Клапан (1) в основном используется для поддержания стабильного давления воздуха. Когда давление воздуха превышает 10 бар (15 бар для моделей высокого давления), давление автоматически сбрасывается для обеспечения безопасности пользователей. Внимание! Предохранительный клапан нельзя использовать для спуска воздуха. Частое вытягивание предохранительного клапана может легко его повредить.

2. Манометр (Рис. D):

Во время нормальной работы воздушный компрессор автоматически управляется переключателем давления. Когда давление достигает максимального значения, компрессор автоматически останавливается, а после того как давление падает до пускового, автоматически запускается. Рабочее давление переключателя давления воздуха было отрегулировано перед отправкой с завода и не может быть изменено произвольно во время использования. Давление показывает манометр (2).

3. Подключение к сети питания (Рис. E.F):

(1) Характеристики подключенного воздушного переключателя должны более чем на 50 % превышать номинальный ток воздушного компрессора.

(2) Воздушный компрессор имеет стандартное заземляющее устройство. Перед использованием подключите заземляющий провод.

Примечание: Длина кабеля питания не должна превышать 10 метров. Если вам необходимо удлинить его, используйте кабель питания большего диаметра.

4. Переключатель давления (3) (Рис. D):

Потяните вверх кнопку переключателя, чтобы включить устройство, и нажмите, чтобы выключить.

5. Воздуховыпускное отверстие (Рис. D):

(1) Шаровой клапан (4) можно использовать напрямую.

(2) перед использованием быстроразъемного соединения (5) убедитесь, что в воздушном резервуаре нет давления.

6. Перемещение

Прежде чем перемещать компрессор, убедитесь, что выключатель выключен, а вилка шнура питания вынута из розетки. Возьмитесь за ручку, поднимите воздушный компрессор, переместите его в желаемое положение, опустите ручку и убедитесь, что воздушный компрессор стоит на ровной поверхности. Примечание: Убедитесь, что твердо стоите на ногах; при необходимости обратитесь за помощью.

7. Блок управления (Рис. G)

(1). Каждый двигатель имеет независимый переключатель управления. При нормальном запуске двигатели запускаются последовательно с задержкой в 4 секунды. Пользователь также может установить количество финансовых двигателей в соответствии с фактическими потребностями.

(2). Корректировка последовательности фаз в случае, если после включения питания на электрическом блоке управления отображается «999», но он не работает нормально: это связано с тем, что входная линия питания подключена неправильно, а двигатель находится в состоянии защиты последовательности фаз, чтобы избежать реверса двигателя; для нормального использования необходимо отрегулировать последовательность проводки.

(3) Защита от повышенного и пониженного напряжения

Воздушный компрессор автоматически отключает питание для защиты двигателя из-за высокого или низкого входного напряжения. Пользователю необходимо убедиться, что напряжение в норме, а затем перезапустить устройство. Внимание! Используйте воздушный компрессор в подходящей среде!

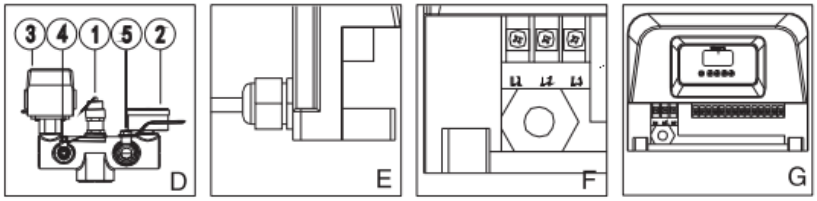

ТЕХНИЧЕСКОЕ ОБСЛУЖИВАНИЕ

<u>Внимание!</u> Перед любыми работами по техническому обслуживанию или ремонту необходимо отключить электропитание и убедиться, что в воздушном резервуаре нет давления, в противном случае очень легко получить травму!

1. Производите очистку и техническое обслуживание оборудования на регулярной основе.

2. Если кабель питания поврежден, то во избежание опасных ситуаций, он должен быть заменен производителем или его отделом технического обслуживания или аналогичным специалистом.

3. Открывайте сливной клапан для слива воды ежедневно или после каждого использования. При сливе давление в воздушном резервуаре должно быть менее 1 бар.

4. Проверяйте чувствительность предохранительного клапана каждую неделю. Поднимите предохранительный клапан, чтобы убедиться, что он легко открывается, и его можно сбросить сразу после нажатия на него.

5. Рекомендуется снимать фильтрующий элемент воздушного фильтра и очищать его чистым воздухом под высоким давлением каждые 200 часов использования, заменять фильтрующий элемент воздушного фильтра каждые 500 часов использования и заменять цилиндр и поршневые кольца каждые 2000 часов использования. Детали могут быть скорректированы в соответствии с фактическим использованием.

6. Воздушный резервуар должен подвергаться испытанию под давлением каждые два года, а внутренние и внешние поверхности должны проверяться один раз в год. При наличии сильной ржавчины, серьезных повреждений или невыполнении испытания под давлением воздушный резервуар необходимо заменить.

7. В случае сильной вибрации устройство обратите внимание, нужно ли заменять амортизатор.

Меры предосторожности при обслуживании:

(1) Прежде чем разбирать устройство, отключите электропитание, подождите, пока устройство остынет, и убедитесь, что в воздушном резервуаре нет давления.

(2) В процессе обслуживания крепления следует подтягивать. При обнаружении каких-либо повреждений их следует заменить новыми.

(3) По завершении технического обслуживания, после повторной установки, вентилятор следует повернуть, чтобы проверить наличие неисправностей.

(Примечание: Левый и правый вентиляторы при вращении двигателя дуют внутрь.)

7. УСТРАНЕНИЕ НЕИСПРАВНОСТЕЙ



Предупреждение:

Перед любыми работами по техническому обслуживанию или ремонту необходимо отключить электропитание и убедиться, что в воздушном резервуаре нет давления, в противном случае очень легко получить травму!

ВОЗМОЖНЫЕ НЕИСПРАВНОСТИ И ИХ УСТРАНЕНИЕ

Проблема	Вероятные причины	Решение

Двигатель не запускается и не шумит	Электропитание отсутствует	Проверьте вилку и источник питания
	Переключатель давления отключен	Включите переключатель давления
	Защита от перегрузки	Нажмите красную кнопку сброса, чтобы начать работу после того, как устройство остынет
	Неисправность переключателя давления	Замените переключатель давления
	Неисправность статора	Замените статор
Двигатель не запускается или запускается медленно, с гудением	Низкое напряжение питания	Разместите воздушный компрессор в хорошо проветриваемом месте
	Короткое замыкание или обрыв обмотки двигателя	Свяжитесь с дилером
	Неисправен обратный клапан или переключатель давления	Свяжитесь с дилером
Защита от перегрузки неоднократно отключает питание	Низкое напряжение питания	Проверьте входное напряжение, оно не может быть на 10% ниже номинального напряжения
	Слабая вентиляция, слишком высокая температура	Проверьте входное напряжение, оно не может быть на 10% ниже номинального напряжения
	Неправильная установка вентилятора	Проверьте вентилятор и установите его в правильном направлении
Падение давления в резервуаре	Утечка воздуха в местах соединений	Проверьте каждое соединение. Затяните негерметичное соединение.
	Сливной клапан открыт или ослаблен	Затяните сливной клапан
	Утечка воздуха в обратном клапане	Снимите и очистите. Если устройство все еще не

		работает, замените обратный клапан
Выхлопные газы имеют высокую влажность	Много воды в резервуаре	Слейте воду из резервуара
	Рабочая среда со слишком повышенной влажностью	Переместите воздушный компрессор в место с низкой влажностью или используйте водомаслоотделитель
Двигатель не останавливается	Неисправность переключателя давления	Замените переключатель давления
	Утечка воздуха, устройство не может достичь максимального давления	Проверьте и затяните негерметичное соединение
Высокий уровень вибрации	Ослабленные крепления	Проверьте и затяните
	Внутренние части воздушного компрессора устарели или повреждены	Замените ножку или амортизатор
	Ножка с амортизацией или амортизирующая прокладка повреждены	Замените изношенные или поврежденные детали
Устройство не может достичь максимального давления	Сливной клапан открыт или ослаблен	Затяните сливной клапан
	Воздушный фильтр засорен	Очистите или замените фильтрующий элемент
	Утечка воздуха	Проверьте и затяните
	Плохая работа клапана, посторонние предметы или утечка воздуха	Очистите или замените
	Чрезмерный износ поршневых колец	Замените поршневые кольца

РАЗБОРНЫЙ ПЕРЕЧЕНЬ И СПИСОК ДЕТАЛЕЙ

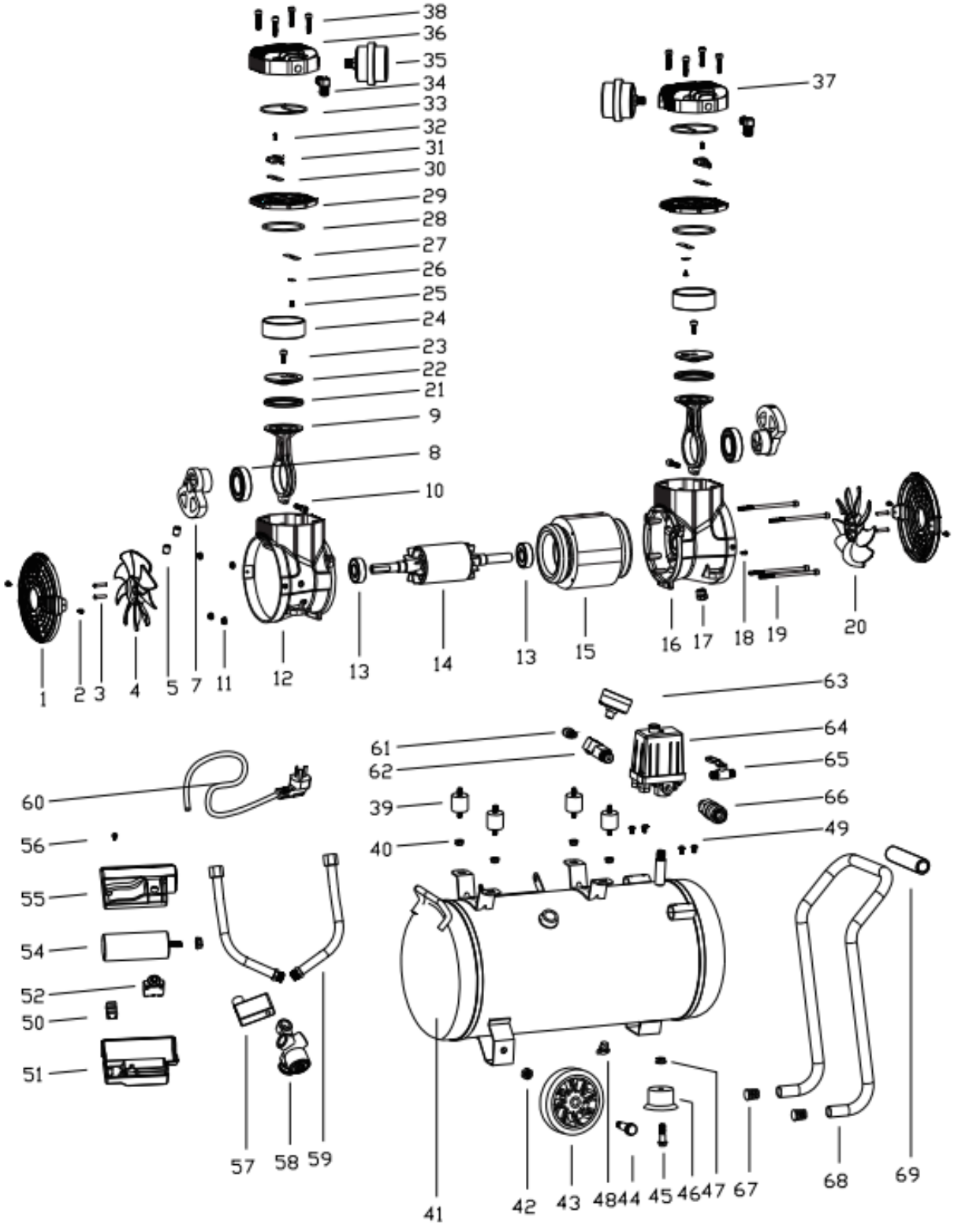

№	Компоненты	Кол-во	№	Компоненты	Кол-во

1	Крышка вентилятора	2	36	Крышка левого цилиндра	2
2	Винт	4	37	Крышка правого цилиндра	1
3	Винт	2	38	Винт	1
4	Левый вентилятор	1	39	Амортизирующая прокладка	8
5	Установочный винт	2	40	Винт	4
6	Установочный винт	2	41	Воздушный резервуар	4
7	Кривошип	2	42	Гайка	1
8	Подшипник	2	43	Колесо	2
9	Соединительная штанга	2	44	Ось	2
10	Винт	2	45	Болт	1
11	Гайка	4	46	Ножка с амортизацией	1
12	Корпус кривошипа	1	47	Гайка	1
13	Подшипник	2	48	Сливной клапан	1
14	Ротор	1	49	Запорная гайка ручки	4
15	Статор		50	Клеммная колодка	1
16	Корпус кривошипа		51	Нижняя крышка конденсатора	1
17	Втулка для снятия натяжения	1	52	Защита от перегрузок	1
18	Винт заземления	1	53	Гайка корпуса конденсатора	1
19	Винт	4	54	Конденсатор	1
20	Правый вентилятор	1	55	Верхняя крышка конденсатора	1
21	Поршневое кольцо	2	56	Винт	1
22	Нажимная пластина	2	57	Соленоидный клапан	1
23	Винт	2	58	Контрольный клапан	1
24	Цилиндр	2	59	Труба высокого давления	2
25	Винт	2	60	Кабель питания с вилкой	1
26	Металлический усиленный лист	2	61	Предохранительный клапан	1
27	Воздушный клапан	2	62	Соединитель	1
28	Запорное кольцо цилиндра	2	63	Манометр	1
29	Пластина клапана	2	64	Переключатель давления	1

30	Воздушный клапан	2	65	Шаровой клапан	1
31	Ограничительный блок	2	66	Быстросъемное соединение	1
32	Винт	2	67	Торцевая заглушка	2
33	Запорное кольцо	2	68	Ручка	1
34	Колено	2	69	Пенопластовый рукав	1
35	Воздушный фильтр	2			


MATEUS