Презентация нового коленчатого

самоходного подъемника

Haulotte HA41PX-NT

от

United Gulf Equipment Ltd

Процесс урбанизации в Казахстане набирает темпы. В городах ведется масштабное строительство как коммерческих и жилых комплексов, так и промышленных объектов, что требует высокой квалификации специалистов на объектах. Однако высокую квалификацию необходимо подкреплять высокотехнологичной и надежной техникой, которая поможет повысить производительность предприятия, экономя его средства и время. Именно такой техникой является наша модель HA41PX-41

Коленчатый дизельный подъемник HA41PX-NT – это технологичная и высокоэффективная техника, ставшая лучшей альтернативой АГП , выдвижных лестниц и традиционных строительных лесов. Уникальные характеристики позволят забыть о традиционных средствах и длительной подготовке к выполнению работ.

Оборудование пользуется большой популярностью при организации и выполнении высотных работ до 41 метра. С его помощью строительные компании экономят время, когда поджимают сроки; и экономят силы и средства, которые необходимы для успешной реализации проектов. С помощью данной модели покупатель сможет оценить всю силу, мощь и высокую производительность оборудования.

Среди основных достоинств и технических возможностей представленной модели стоит выделить следующие:

- **Максимальный горизонтальный вылет стрелы составляет 19.8 метра.**

- **Присутствует возможность для синхронного и пропорционального контроля нескольких движений, что повышает скорость работы.**
- **Гидравлическая блокировка межосевого дифференциала для работ на пересеченной местности, позволяет выполнить наружные работы в самых сложных дорожных условиях, приближенных к экстремальным.**

- **Вращение основания на 360 градусов и возможность поднимать до 230 кг**

- **Оси колес выдвигаются для увеличения площади опоры.**

- **Машина может идти крабовым ходом, благодаря управлению всеми 4 колесами…**

...при этом управление происходит с высоты 41 метра.

- **HA41PX-NT способен обеспечить доставку специалистов с инструментами на высоту до 41 метра , весом до 230 кг. (абсолютный рекорд среди производителей аналогичной техники) Амплитуда горизонтального движения верхней секции стрелы составляет 140 градусов;**

Конструктивная масса модели составляет 23 100 кг.

Для удобства работы модель оснащается вместительной рабочей платформой размерами 2.44 x 0.8 м, что позволяет разместить персонал и все необходимые для выполнения работ инструменты.

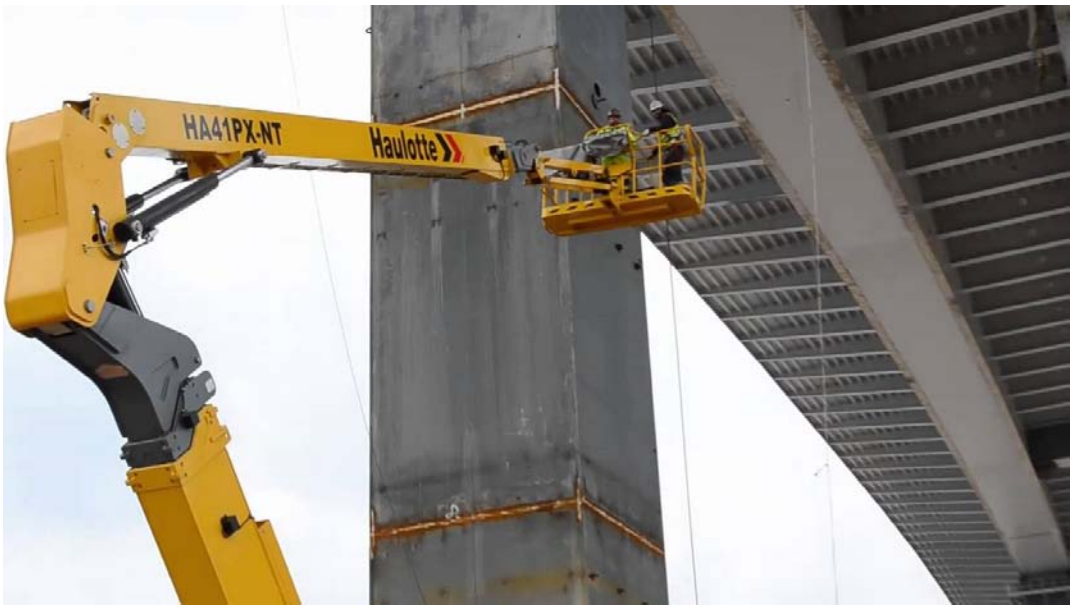

HA41PX-NT- это оптимальное решение при проведении наружных высотных работ.

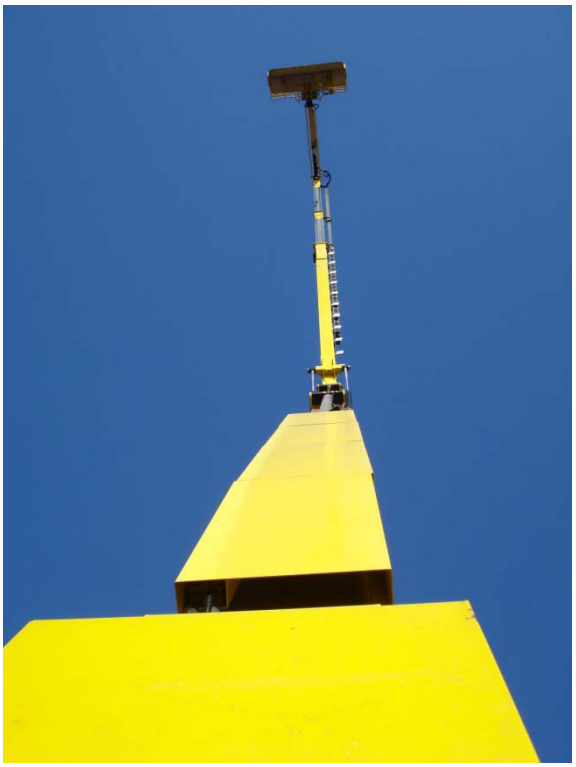

Рабочее пространство

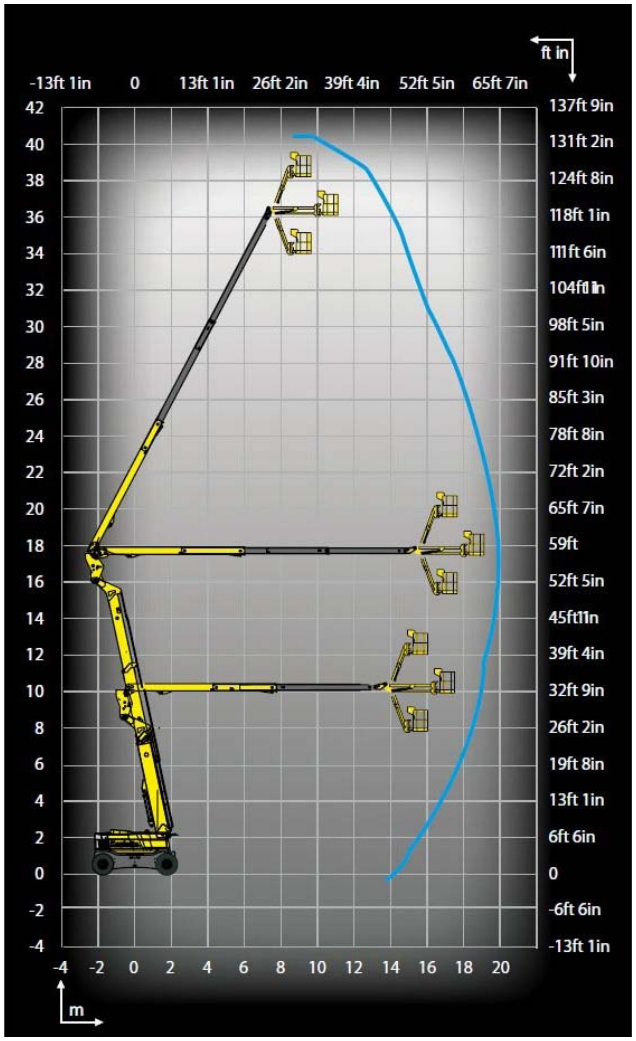

Конструкционные габариты

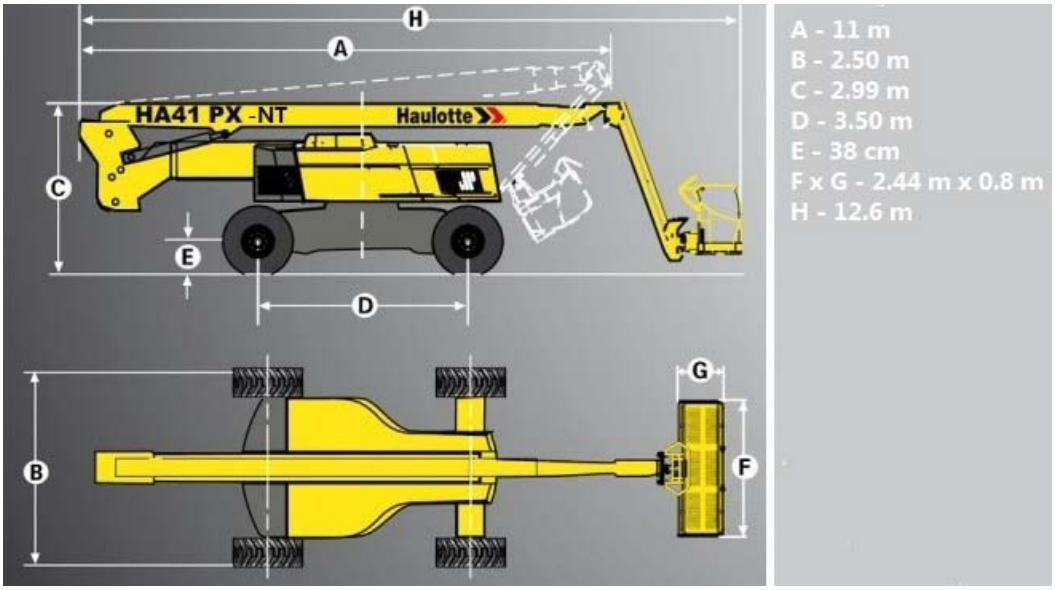

Все самое лучшее сочетается в HA41PX-NT:

- **инновациионные технологии,**
- **практичность,**
- **малогабаритность,**
- **маневренность,**
- **удобство**
- **многофункциональность.**
- **высокая производительность**

Мы надеемся, что Вы по достоинству оцените непревзойденные качества

Haulotte HA41PX-NT

Спасибо за внимание!

www.united-gulf.com