"Командор 80 напольный"

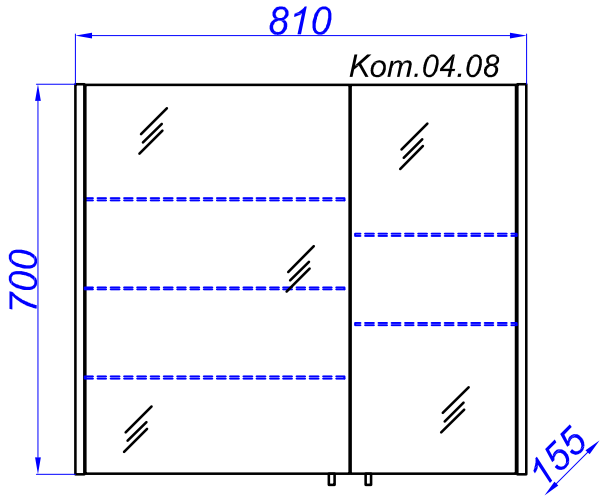

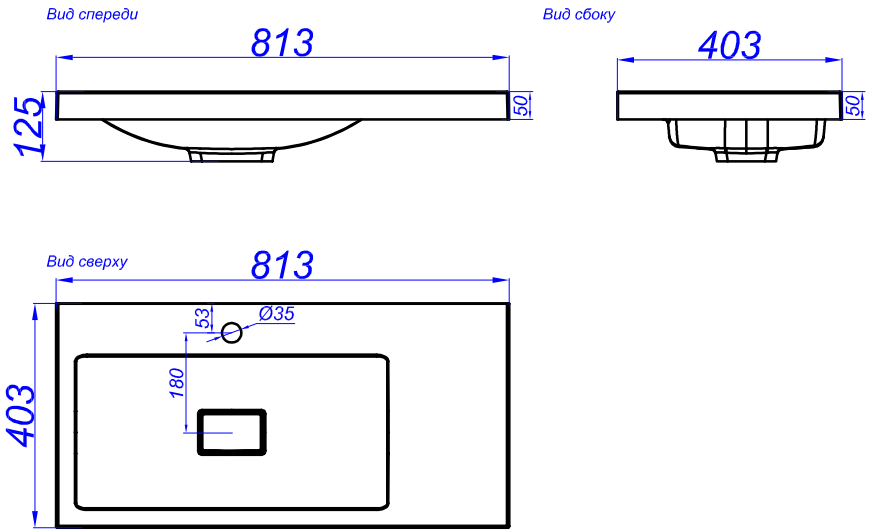

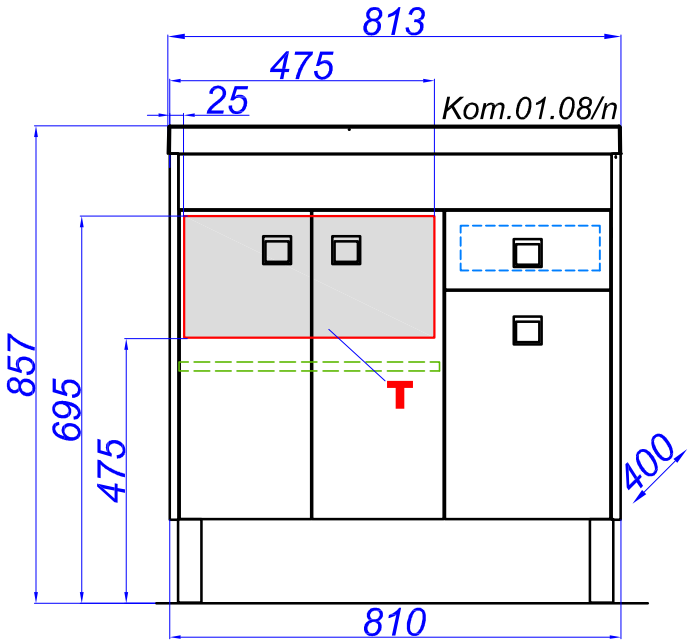

T - место подвода воды и слив